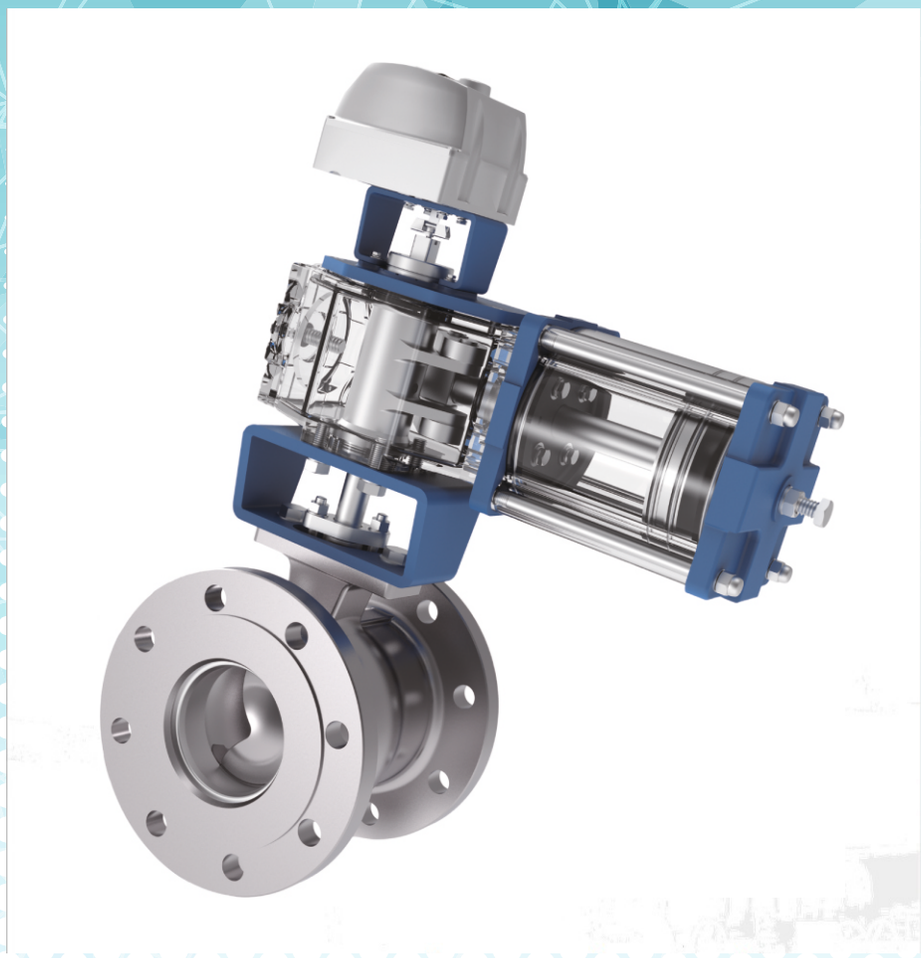

СЕГМЕНТНЫЙ ШАРОВОЙ КРАН ТИП - СПА-КС

Применение

Серия КС - это четвертьоборотный клапан, предназначенный для регулирования. Сегментный шаровой клапан сочетает в себе принцип проходного клапана с эффективностью поворотного шарового крана. Сегментный шар имеет V-образный вырез с острой кромкой и обладает высоким усилием на срез и способностью к самоочищению, подходит для сред, содержащих волокна и мелкие частицы. Сегментный шаровой кран был спроектирован для целлюлозно-бумажной промышленности. Так же сегментный шаровой кран применяется и на другие производства, такие как нефтехимические, нефтяные, химические, энергетические, металлургические, фармацевтические и др.

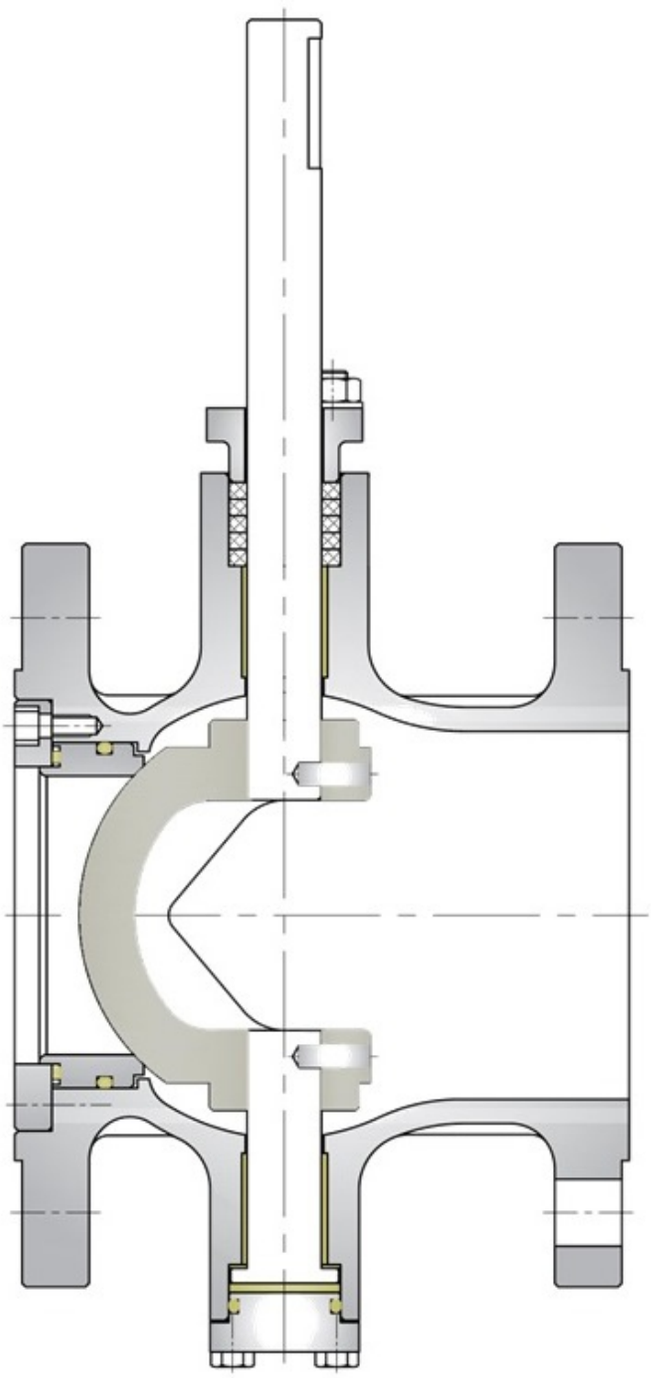

Особенности

V-образный контур обеспечивает хорошие характеристики регулирования для широкого спектра применений.
Шлицевое соединение между валом и сегментом обеспечивает точное управление и низкий гистерезис.
Съемный фиксатор седла обеспечивает легкий доступ к внутренним деталям клапанов через входное отверстие клапана. Благодаря этому, меняются только изношенные внутренние детали, а не весь клапан, обеспечивается простота технического обслуживания и экономия затрат пользователя.
Современная технология изготовления подшипников скольжения хорошо подходит для исключения их и стирания.
Прочный саморегулирующийся вариант с металлическим седлом идеально подходит для высокотемпературных применений или суспензий.
Подпружиненное седло поддерживает постоянный контакт с шаром, обеспечивая улучшенные характеристики уплотнения.
Усилие среза между сегментом и седлом обеспечивает плавное, не заклинивающее действие, что идеально подходит для применения с волокнистыми пульпами или шлаками.

Чертеж деталей

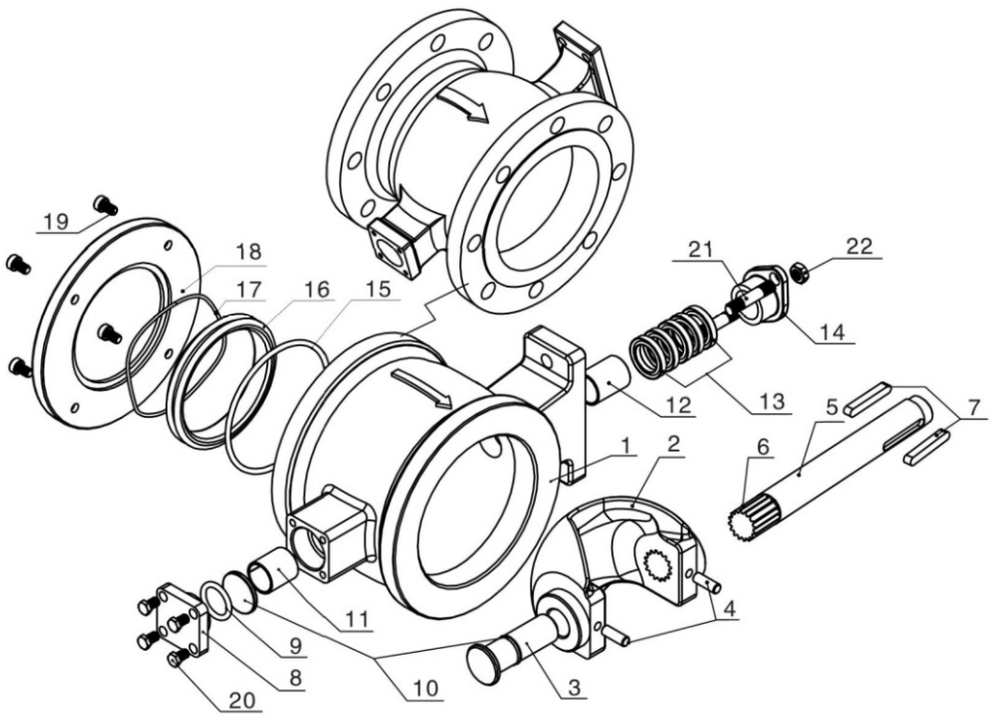

Детали/ Материалы

Таблица 1

№	Наименование	Количество	Материал
1	Корпус	1	WCB, CF8, CF8M
2	Шар	1	CF8, CF8M, Hard Chromium Plating or Stellite Surfacing
3	Нижний вал	1	17-4PH, SS316
4	Штифт	2	SS304, SS316
5	Верхний вал	1	17-4PH, SS316
6	Шлиц	1	17-4PH, SS316
7	Шпонка	2	SS304, 45#
8	Глухая крышка	1	CF8, CF8M
9	Кольцо уплотнения	1	Viton, графит
10	Прокладка	1	PTFE, графит
1	Самосмазывающийся подшипник	1	Композитный материал
12	Самосмазывающийся подшипник	1	Композитный материал
13	Сальник	1 набор	PTFE, графит
14	Грундбукса	1	CF8
15	Кольцо уплотнения	1	Viton, графит
16	Седло	1	PTFE, SS304, SS316, Hard Chrome Plating or Stelllite Surfacing
17	Волновая пружина	1	SS316
18	Фиксатор	1	Carbon Steel, SS304, SS316
19	Винт под шестигранник	4	A193 B7, A193 B8
20	Болт	4	A193 B7, A193 B8
21	Шпилька	2	A193 B7, A193 B8
22	Гайка	2	A194 2H, A194 8

Технические данные

Присоединение: Межфланцевое от DN25 до DN250 / от 1” до 10”, стандарт предприятия
Фланцевое от DN25 до DN700 / от 1” до 28”
Стандартная строительная длина: IEC/DIN 534-3-2 или ISA S75.04
Условное давление: 1.0, 1.6, 2.5, 4.0, 6.4 (МПа),ANSI 150, ANSI 300, ANSI 600
Рабочая температура: -20~160°C / -20~320°F
По запросу: -20~230°C / -20~446°F
-20~350°C / -20~660°F
Пожалуйста, проконсультируйтесь с производителем при применении на более высокие температуры.
Гидравлические испытания: Каждый клапан проходит гидравлическое испытание с 1,5-кратным номинальным давлением для корпуса и испытание на герметичность седла в соответствии с ANSI/FCI 70.2.
Герметичность: Мягкое седло: Класс VI по ANSI/FCI 70.2
Металлическое седло: Максимально допустимая протечка равна 1% от макс. допустимой протечки по ANSI/FCI 70.2 класс IV.
Пожалуйста, проконсультируйтесь с производителем при необходимости более высокого класса герметичности.

Различные конструкции седла







Седло PTFE

№	Детали	Диапазон тем-р
1	Крышка	
2	Пружина	
3	О-обр. прокладка	
4	Корпус	-20 -160°C
5	Корпус седла	
6	Уплотнение седла	
7	Шар	

Стандартное мет-ое седло

№	Детали	Диапазон тем-р
1	Крышка	
2	Пружина	
3	О-обр. прокладка	
4	Корпус	-20 -120°C
5	Седло	-20 -200°C
6	Шар	
7		

Выс. тем. версия мет. седла

№	Детали	Диапазон тем-р
1	Крышка	
2	Пружина	
3	О-обр. прокладка	
4	Графитовое кольцо	-20 -450°C
5	Мет. седло	
6	Корпус	
7	Шар	

Различные дизайны сегмента (для низкого Cv и низкого значения шума)

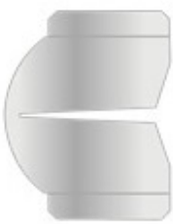

При малом расходе требуются клапаны с очень низкой пропускной способностью, которая не может быть достигнута с помощью стандартного седла DN20 или DN25.
В этом случае доступна специальная конструкция седла с низким Cv, разработанная в соответствии с конкретными требованиями Cv для точного регулирования.



Данный сегмент обеспечивает очень хорошее решение для применений, легко подверженных чрезмерному уровню шума, особенно для систем управления, работающих с газом и паром, и других применений, где требуется ограниченный уровень шума. Между тем, он также может предотвратить потенциальный риск повреждения системы трубопроводов и повлиять на жизненный цикл и эффективность управления регулирующими клапанами в результате явления кавитации во время контроля воды и других жидкостей, с высоким перепадом давления.

Максимально допустимый перепад давления и усилие

Таблица 2

Размер	Меж. фл./ PN10/ PN16/ 150LB								Меж. фл./ PN40/ 300LB								Усилие	
	Макс. dp отключения				Макс. dp регулирования				Макс. dp отключения				Макс. dp регулирования				Н·М	
	Меж. фл.		Фланец		Меж. фл.		Фланец		Меж. фл.		Фланец		Меж. фл.		Фланец		16(bar)	40(bar)
	bar	psi	bar	psi	bar	psi	bar	psi	bar	psi	bar	psi	bar	psi	bar	psi		
25/1"	20	290	20	290	15	217	15	217	50	725	40	580	35	507	35	507	25	48
32/1-1/4"	20	290	20	290	15	217	15	217	50	725	40	580	35	507	35	507	25	55
40/1-1/2"	20	290	20	290	15	217	15	217	50	725	40	580	35	507	35	507	30	60
50/2"	20	290	20	290	15	217	15	217	50	725	40	580	35	507	35	507	35	70
65/2-1/2"	20	290	20	290	15	217	15	217	50	725	40	580	35	507	35	507	60	140
80/3"	20	290	20	290	15	217	15	217	50	725	40	580	35	507	35	507	80	224
100/4"	16	232	16	232	12	174	12	174	40	580	40	580	25	362	25	362	140	315
125/5"	16	232	16	232	12	174	12	174	40	580	40	580	25	362	25	362	160	480
150/6"	16	232	16	232	12	174	12	174	40	580	40	580	25	362	25	362	220	930
200/8"	16	232	16	232	12	174	12	174	35	507	40	580	25	362	25	362	350	1830
250/10"	14	203	14	203	10	145	10	145	35	507	40	580	20	290	20	290	660	3125
300/12"	/	/	14	203	/	/	10	145	/	/	40	580	/	/	20	290	1200	4000
350/14"	/	/	12	174	/	/	8	116	/	/	40	580	/	/	20	290	1700	6120
400/16"	/	/	12	174	/	/	8	116	/	/	40	580	/	/	20	290	2600	8030
450/18"	/	/	10	145	/	/	6	87	/	/	40	580	/	/	20	290	3500	12000
500/20"	/	/	10	145	/	/	6	87	/	/	30	435	/	/	10	145	3800	15000
600/24"	/	/	8	116	/	/	4	58	/	/	30	435	/	/	10	145	6000	20500

Диапазон Cv

Таблица 3

Размер	Cv	Размер	Cv
DN25	27	DN200	1860
DN32	47	DN250	2900
DN40	70	DN300	4320
DN50	135	DN350	6640
DN65	210	DN400	8000
DN80	390	DN450	10000
DN100	560	DN500	12200
DN125	790	DN600	17270
DN150	1130	DN700	25000

Равнопроцентная характеристика потока

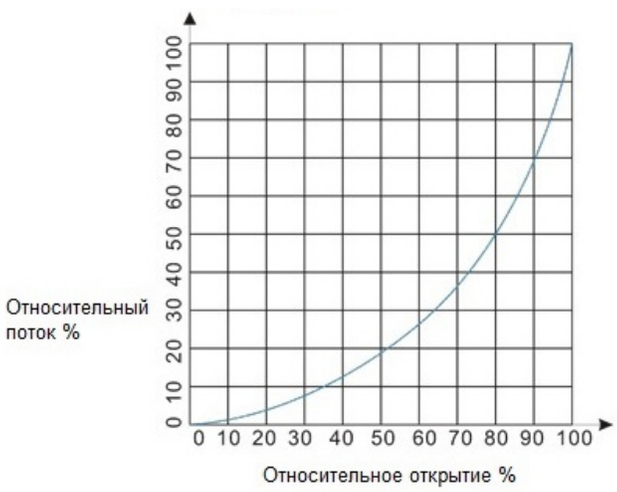

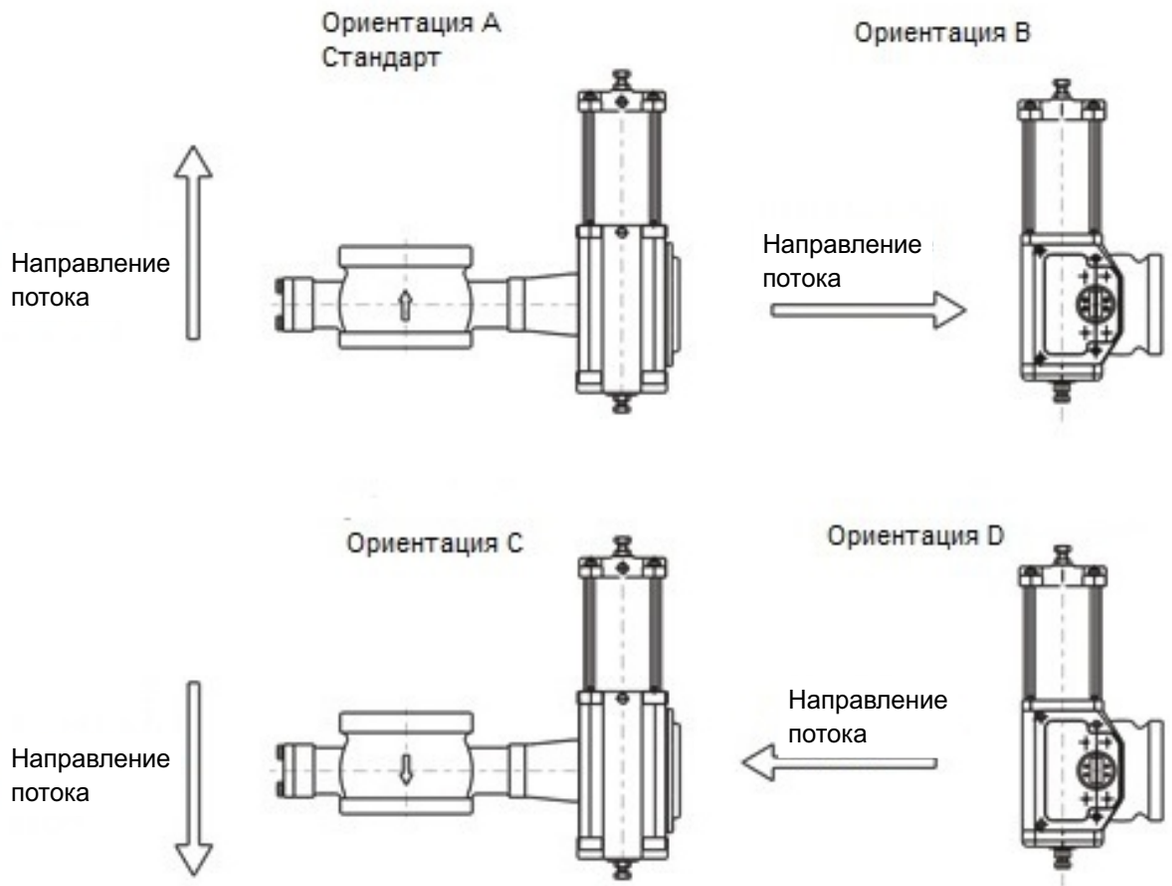

Подбор привода

Таблица 4

Размер	Усилие (Н·М)	Привод двойного действия			С возвратной пружиной
DN	20-25bar/150-360psi	1.6 МПа	2.5 МПа или Темп. Диап.: 180-250℃	4.0 МПа или Темп. Диап.: 250-350℃	1.6 МПа
15/20	25	ZSQ32– ϕ 63– ϕ 14	ZSQ32– ϕ 63– ϕ 14	ZSQ32– ϕ 63– ϕ 14	ZDQ41– ϕ 100– ϕ 14
25	25	ZSQ32– ϕ 63– ϕ 16	ZSQ32– ϕ 63– ϕ 16	ZSQ32– ϕ 63– ϕ 16	ZDQ41– ϕ 100– ϕ 16
32	25	ZSQ32– ϕ 63– ϕ 16	ZSQ32– ϕ 63– ϕ 16	ZSQ32– ϕ 63– ϕ 16	ZDQ41– ϕ 100– ϕ 16
40	30	ZSQ32– ϕ 63– ϕ 16	ZSQ41– ϕ 80– ϕ 16	ZSQ41– ϕ 100– ϕ 16	ZDQ41– ϕ 100– ϕ 16
50	35	ZSQ41– ϕ 80– ϕ 16	ZSQ41– ϕ 100– ϕ 16	ZSQ41– ϕ 125– ϕ 16	ZDQ41– ϕ 100– ϕ 16
65	60	ZSQ41– ϕ 80– ϕ 16	ZSQ41– ϕ 100– ϕ 16	ZSQ41– ϕ 125– ϕ 16	ZDQ41– ϕ 125– ϕ 16
80	80	ZSQ41– ϕ 100– ϕ 20	ZSQ41– ϕ 125– ϕ 20	ZSQ50– ϕ 125– ϕ 20	ZDQ50– ϕ 125– ϕ 20
100	140	ZSQ50– ϕ 100– ϕ 20	ZSQ50– ϕ 125– ϕ 20	ZSQ50– ϕ 125– ϕ 20	ZDQ50– ϕ 160– ϕ 20
125	150	ZSQ50– ϕ 100– ϕ 25	ZSQ50– ϕ 125– ϕ 25	ZSQ50– ϕ 160– ϕ 25	ZDQ50– ϕ 160– ϕ 25
150	180	ZSQ50– ϕ 125– ϕ 30	ZSQ50– ϕ 160– ϕ 30	ZSQ60– ϕ 160– ϕ 30	ZDQ60– ϕ 200– ϕ 30
200	350	ZSQ60– ϕ 125– ϕ 30	ZSQ60– ϕ 160– ϕ 30	ZSQ60– ϕ 200– ϕ 30	ZDQ80– ϕ 200– ϕ 30
250	600	ZSQ60– ϕ 160– ϕ 40	ZSQ60– ϕ 200– ϕ 40	ZSQ80– ϕ 250– ϕ 40	ZDQ80– ϕ 250– ϕ 40
300	1200	ZSQ80– ϕ 200– ϕ 40	ZSQ80– ϕ 250– ϕ 40	ZSQ100– ϕ 300– ϕ 50	ZDQ100– ϕ 300– ϕ 40
350	1700	ZSQ80– ϕ 250– ϕ 50	ZSQ100– ϕ 300– ϕ 50	ZSQ130– ϕ 300– ϕ 50	ZDQ130– ϕ 350– ϕ 50
400	2600	ZSQ130– ϕ 300– ϕ 60	ZSQ130– ϕ 350– ϕ 60	ZSQ160– ϕ 400– ϕ 60	ZDQ160– ϕ 400– ϕ 60
450	3500	ZSQ130– ϕ 300– ϕ 70	ZSQ160– ϕ 400– ϕ 70	ZSQ160– ϕ 450– ϕ 70	ZDQ160– ϕ 450– ϕ 70
500	3800	ZSQ130– ϕ 350– ϕ 80	ZSQ160– ϕ 400– ϕ 80	ZSQ160– ϕ 400– ϕ 80 Двойной цилиндр	ZDQ160– ϕ 450– ϕ 80

Примечание. Приводы указанные выше, рекомендуются для клапанов давления PN10, PN16, PN25, PN40, ANSI 150 lbs и темп. -20 ~160˚C, с минимальным давлением подачи воздуха 5 бар.

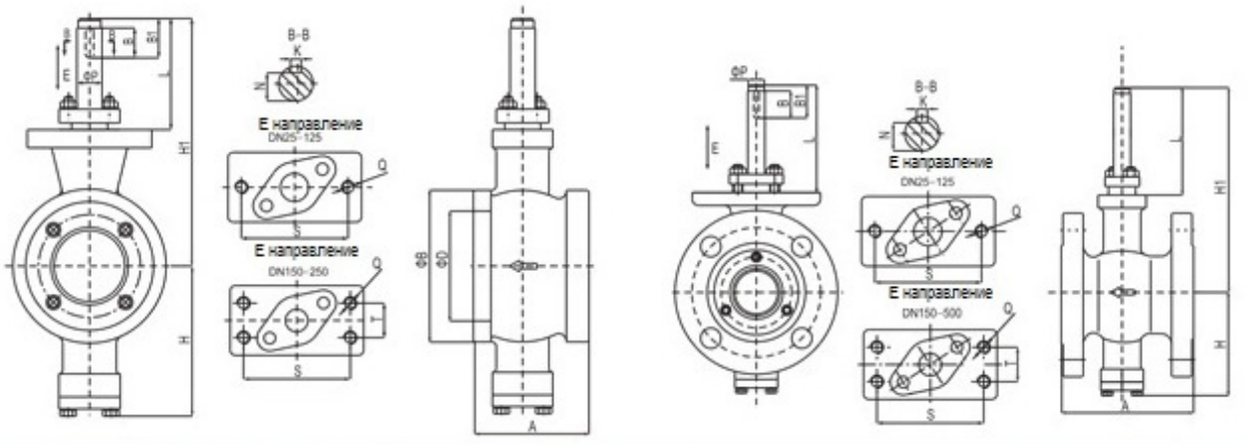

Строительные длины межфланцевого типа PN10/PN16/150LB

Таблица 5

мм / дюйм

DN	A	H1	H2	ΦD	ΦB	L	ΦP	B1	B	K	N	S	Q	T	Вес Нетто (кг/Lbs)
20/3/4"	62/2.44	75/2.95	183/7.20	33/1.30	56/2.20	108/4.25	14/0.55	40/1.57	35/1.38	5/0.20	11/0.43	65/2.56	M10	/	2.7/5.95
25/1"	62/2.44	87/3.43	185/7.28	38/1.50	68/2.68	110/4.33	16/0.63	40/1.57	35/1.38	5/0.20	13/0.51	80/3.15	M10	/	2.7/5.95
32/1-1/4"	62/2.44	87/3.43	193/7.60	44/1.73	78/3.07	112/4.41	16/0.63	40/1.57	35/1.38	5/0.20	13/0.51	80/3.15	M10	/	3/6.61
40/1-1/2"	62/2.44	87/3.43	195/7.68	52/2.05	85/3.35	110/4.33	16/0.63	40/1.57	35/1.38	5/0.20	13/0.51	80/3.15	M10	/	3.5/7.72
50/2"	75/2.95	97/3.82	198/7.80	60/2.36	100/3.94	107/4.21	16/0.63	40/1.57	35/1.38	5/0.20	13/0.51	80/3.15	M10	/	4.2/9.26
65/2-1/2"	90/3.54	112/4.41	218/8.58	75/2.95	120/4.72	108/4.25	16/0.63	40/1.57	35/1.38	5/0.20	13/0.51	80/3.15	M10	/	6/13.23
80/3"	100/3.94	112/4.41	237/9.33	94/3.70	130/5.12	122/4.80	20/0.79	40/1.57	35/1.38	6/0.27	16.5/0.65	90/3.54	M12	/	7.5/16.53
100/4"	115/4.53	133/5.24	240/9.45	118/4.65	158/6.22	109/4.29	20/0.79	40/1.57	35/1.38	6/0.27	16.5/0.65	90/3.54	M12	/	11/24.25
125/5"	129/5.08	153/6.02	270/10.63	140/5.52	184/7.24	120/4.72	25/0.98	40/1.57	35/1.38	8/0.31	21/0.83	100/3.94	M12	/	15.5/34.17
150/6"	160/6.30	178/7.01	311/12.24	167/6.57	216/8.50	133/5.27	30/1.18	45/1.77	40/1.57	10/0.39	25/0.98	110/4.33	M12	40/1.57	25/55.12
200/8"	200/7.87	200/7.87	328/12.91	210/8.27	268/10.55	123/4.84	30/1.18	45/1.77	40/1.57	10/0.39	25/0.98	110/4.33	M12	40/1.57	39/85.98
250/10"	240/9.45	243/9.57	378/14.88	267/10.51	322/12.68	138/5.43	40/1.57	55/2.17	50/1.97	12/0.47	35/1.38	110/4.33	M12	45/1.57	64/141.10

Примечание. Вышеуказанные размеры применимы для клапанов с номинальным давлением PN10, 25, ANSI 150 lbs.
DN25-32 не доступно только для 150 lbs.

Строительные длины фланцевого типа PN10/PN16/150LB

Таблица 6

мм / дюйм

DN	A	H1	H2	L	ΦP	B1	B	K	N	S	Q	T	Вес Нетто (кг/Lbs)
25/1"	102/4.02	87/3.43	185/7.28	107/4.21	16/0.63	40/1.57	35/1.38	5/0.20	13/0.51	80/3.15	M10	/	4/8.82
32/1-1/4"	102/4.02	87/3.43	193/7.60	108/4.25	16/0.63	40/1.57	35/1.38	5/0.20	13/0.51	80/3.15	M10	/	5.5/12.13
40/1-1/2"	114/4.49	87/3.43	195/7.68	110/4.33	16/0.63	40/1.57	35/1.38	5/0.20	13/0.51	80/3.15	M10	/	6/13.23
50/2"	124/4.88	93/3.66	198/7.80	105/4.13	16/0.63	40/1.57	35/1.38	5/0.20	13/0.51	80/3.15	M10	/	7.5/16.53
65/2-1/2"	145/5.71	117/4.61	218/8.58	106/4.17	16/0.63	40/1.57	35/1.38	5/0.20	13/0.51	80/3.15	M10	/	9.5/20.94
80/3"	165/6.50	121/4.76	240/9.45	122/4.80	20/0.79	40/1.57	35/1.38	6/0.27	16.5/0.65	90/3.54	M12	/	14/30.86
100/4"	194/7.64	133/5.24	240/9.45	109/4.29	20/0.79	40/1.57	35/1.38	6/0.27	16.5/0.65	90/3.54	M12	/	21.5/47.40
125/5"	213/8.39	153/6.02	270/10.63	120/4.72	25/0.98	40/1.57	35/1.38	8/0.31	21/0.83	100/3.94	M12	/	23/50.71
150/6"	229/9.02	178/7.01	310/12.20	133/5.27	30/1.18	45/1.77	40/1.57	10/0.39	25/0.98	110/4.33	M12	40/1.57	37/81.57
200/8"	243/9.57	200/7.87	328/12.91	123/4.84	30/1.18	45/1.77	40/1.57	10/0.39	25/0.98	110/4.33	M12	40/1.57	58/127.87
250/10"	297/11.69	243/9.57	378/14.88	138/5.43	40/1.57	55/2.17	50/1.97	12/0.47	35/1.38	110/4.33	M12	45/1.77	85/187.39
300/12"	338/13.31	272/10.71	415/16.34	146/5.75	40/1.57	55/2.17	50/1.97	12/0.47	35/1.38	130/5.12	M12	45/1.77	131/288.80
350/14"	400/15.75	326/12.83	509/20.04	180/7.09	50/1.97	68/2.68	60/2.36	16/0.63	44/1.73	134/5.28	M16	64/2.52	199/438.72
400/16"	400/15.75	375/14.76	595/23.43	214/8.43	60/2.36	68/2.68	60/2.36	18/0.71	53/2.09	175/6.89	M20	70/2.76	345/760.59
450/18"	520/20.47	422/16.61	642/25.28	214/8.43	70/2.76	88/3.46	80/3.15	20/0.79	62.5/2.46	190/7.48	M20	90/3.54	510/1124.36
500/20"	600/23.62	510/20.08	720/28.35	230/9.06	80/3.15	88/3.46	80/3.15	22/0.87	71/2.80	215/8.46	M20	96/3.78	607/1338.21
600/24"	680/26.77	560/22.05	845/33.27	285/11.22	85/3.35	115/4.53	100/3.94	22/0.87	76/2.99	230/9.06	M30	90/3.54	720/1587.33

Примечание. Указанные выше размеры применимы для фланцевых клапанов с номинальным давлением PN10, 16, 25, ANSI 150 lbs.
DN25-32 не доступно только для 150 lbs.

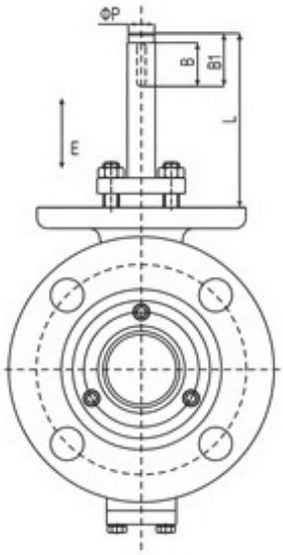

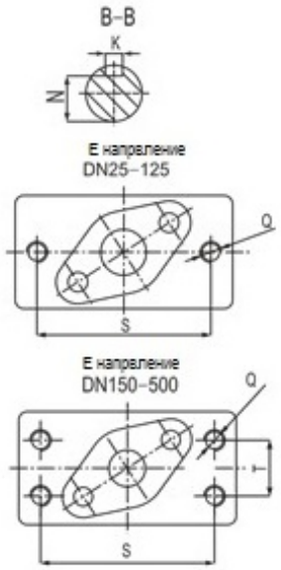

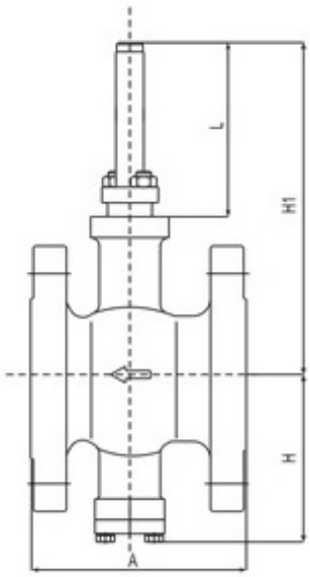

Строительные длины фланцевого типа PN40/300LB

Таблица 7

мм / дюйм

DN	A	H1	H2	L	ΦP	B1	B	K	N	S	Q	T	Вес Нетто (кг/Lbs)
25/1"	102/4.02	87/3.43	185/7.28	107/4.21	16/0.63	40/1.57	35/1.38	5/0.20	13/0.51	80/3.15	M10	/	4/8.82
32/1-1/4"	102/4.02	87/3.43	193/7.60	108/4.25	16/0.63	40/1.57	35/1.38	5/0.20	13/0.51	80/3.15	M10	/	5.5/12.13
40/1-1/2"	114/4.49	87/3.43	195/7.68	110/4.33	16/0.63	40/1.57	35/1.38	5/0.20	13/0.51	80/3.15	M10	/	6/13.23
50/2"	124/4.88	103/4.06	212/8.35	112/4.41	16/0.63	40/1.57	35/1.38	5/0.20	13/0.51	80/3.15	M12	/	11/24.25
80/3"	165/6.50	136/5.35	254/10.00	120/4.72	25/0.98	40/1.57	35/1.38	8/0.31	21/0.83	100/3.94	M12	32/1.26	22/48.50
100/4"	194/7.64	144/5.70	262/10.31	120/4.72	25/0.98	40/1.57	35/1.38	8/0.31	21/0.83	100/3.94	M12	32/1.26	32/70.55
150/6"	229/9.02	202/7.95	346/13.62	145/5.71	40/1.57	55/2.17	50/1.97	12/0.47	32/1.26	130/5.12	M16	45/1.77	62/136.69
200/8"	243/9.57	219/8.62	363/14.29	145/5.71	40/1.57	55/2.17	50/1.97	12/0.47	35/1.38	130/5.12	M16	45/1.77	90/198.42
250/10"	297/11.69	267/10.51	467/18.39	192/7.56	50/1.97	68/2.68	50/1.97	16/0.63	44/1.73	175/6.89	M20	70/2.76	150/330.69
300/12"	338/13.31	288/11.34	483/19.02	192/7.56	50/1.97	68/2.68	50/1.97	16/0.63	44/1.73	175/6.89	M20	70/2.76	220/485.02
350/14"	400/15.75	350/13.78	600/23.62	245/9.65	60/2.36	90/3.54	80/3.15	18/0.71	63/2.48	180/7.09	M24	70/2.76	310/683.43
400/16"	400/15.75	450/17.72	645/25.39	245/9.65	70/2.76	90/3.54	80/3.15	20/0.79	62.5/2.46	210/8.27	M27	90/3.54	450/992.08
500/20"	630/24.80	500/19.69	805/31.69	285/11.22	80/3.15	120/4.72	110/4.33	25/0.98	76/2.99	230/9.06	M30	90/3.54	956/2107.62

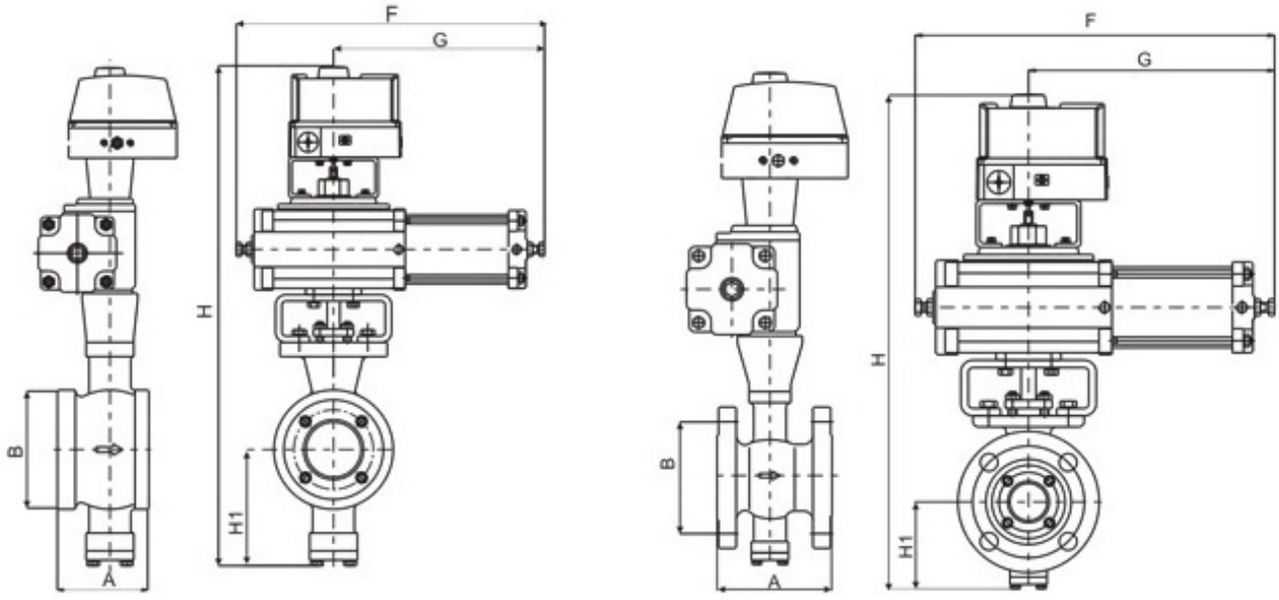

Строительные длины межфланцевого и фланцевого типа с пневмоприводом

Таблица 8

	A		B		H1		H		G		F	
DN	Меж. Фл.	Фланец	Меж. Фл.	Фланец	Меж. Фл.	Фланец	ZSQ	ZDQ	ZSQ	ZDQ	ZSQ	ZDQ
20	62/2.44	/	56/2.20	/	75/2.95	/	518/20.39	555/21.85	235/9.25	480/18.90	345/13.58	635/25.00
25	62/2.44	102/4.02	68/2.68	65/2.56	87/3.43	87/3.43	525/20.67	555/21.85	235/9.25	480/18.90	345/13.58	635/25.00
32	62/2.44	102/4.02	78/3.07	76/2.99	87/3.43	87/3.43	525/20.67	555/21.85	235/9.25	480/18.90	345/13.58	635/25.00
40	62/2.44	114/4.49	85/3.35	84/3.31	87/3.43	87/3.43	525/20.67	555/21.85	235/9.25	480/18.90	345/13.58	635/25.00
50	75/2.95	124/4.88	100/3.94	99/3.90	97/3.82	93/3.66	565/22.24	605/23.82	300/11.81	480/18.90	422/16.61	635/25.00
65	90/3.54	145/5.71	120/4.72	118/4.65	112/4.41	117/4.61	585/23.03	625/24.61	300/11.81	550/21.65	422/16.61	720/28.35
80	100/3.94	165/6.50	130/5.12	132/5.20	112/4.41	121/4.76	600/23.62	640/25.20	315/12.40	620/24.41	440/17.32	770/30.31
100	115/4.53	194/7.64	158/6.22	156/6.14	133/5.24	133/5.24	625/24.61	645/25.39	328/12.91	660/25.98	474/18.66	810/31.89
125	129/5.08	213/8.39	184/7.24	184/7.24	153/6.02	153/6.02	650/25.59	700/27.56	328/12.91	660/25.98	474/18.66	810/31.89
150	160/6.30	229/9.02	216/8.50	211/8.31	178/7.01	178/7.01	720/28.35	770/30.31	328/12.91	640/25.20	474/18.66	830/32.68
200	200/7.87	243/9.57	268/10.55	266/10.47	200/7.87	200/7.87	810/31.89	870/34.25	356/14.02	680/26.77	530/20.87	870/34.25
250	240/9.45	297/11.69	322/12.68	319/12.56	243/9.57	243/9.57	900/35.43	980/35.58	396/15.59	875/34.45	570/22.44	1170/46.06
300	/	338/13.31	/	370/14.57	/	272/10.71	1025/40.35	1725/67.91	500/19.69	970/38.19	700/27.56	1260/49.61
350	/	400/15.75	/	429/16.89	/	326/12.83	1150/45.28	1250/49.21	500/19.69	1200/47.24	700/27.56	1600/62.99
400	/	400/15.75	/	480/18.90	/	375/14.76	1350/53.15	1450/57.09	750/29.53	1215/47.83	1050/41.34	1615/63.58
450	/	520/20.47	/	548/21.57	/	422/16.61	1450/57.09	1550/61.02	750/29.53	1270/50.00	1050/41.34	1660/65.35
500	/	600/23.62	/	609/23.98	/	510/20.08	1550/61.02	1650/64.96	750/29.53	1285/50.59	1050/41.34	1680/66.14
600	/	680/26.77	/	702/27.64	/	560/22.05	1695/66.73	1795/70.67	750/29.53	1285/50.59	1050/41.34	1680/66.14

ZSQ: привод двойного действия ZDQ: привод синарного действия

Примечание. Размеры указаны исключительно для клапанов, оснащенных пневматическим приводом поршневого типа двойного действия (ZSQ) и пружинного возврата (ZSQ), применимым для номинальных давлений PN10, PN16, 150 lbs с расчетным температурным диапазоном -20 ~160˚C.
Пожалуйста, обратитесь к выбору привода на странице 06.

ИНФОРМАЦИЯ ДЛЯ ЗАКАЗА

Бренд	-	Код 1	-	DN	-	PN	-	Код 2	-	Код 3	-	Код 4	-	Код 5	-	Код 6	Код 7	-	Код 8	Код 9	-	Код 10	/	Код 11	Код 12

СПА-ЗД-DN100-PN40-0-МК-6-З-5-ХЛ-Ф1-Г2-Б/ЭП-Б

Код 1	Тип клапана
ЗД	Затвор дисковый
КС	Клапан сегментный

Код 2	Эксцентрик
2	2-х эксцентриковый
3	3-х эксцентриковый
0	Без эксцентраситета

Код 3	Материал корпуса
МК-1	CF8
МК-2	CF3
МК-3	CF8M
МК-4	CF3M
МК-5	CG8M
МК-6	WCB
МК-7	LCB
МК-8	LCC
МК-9	WC6

Код 4	Материал затвора
З-1	410
З-2	304
З-3	304L
З-4	316
З-5	316L
З-6	317

Код 5	Климатическое исполнение
У	Умеренный климат
УХЛ	Умеренный и холодный климат
ХЛ	Холодный климат

Код 6	Тип присоединения
Ф	Фланцевый
М	Межфланцевый

Код 7	Исполнение
1	Стандартное
2	Антикавитационное/антишумовое

Код 8	Уплотнение штока
Ф	Фторопласт
Г	Графит

Код 9	Тип уплотнения
1	Металл
2	Мягкое

Код 10	Упрочнение затвора
Б	Без упрочнения
С	Частичное упрочнение стеллитом
ПС	Полное стеллитирование

Код 11	Тип привода
ПНО	Пневмопривод с положенем безопасности: открыто
ПНЗ	Пневмопривод с положенем безопасности: закрыто
ПДД	Пневмопривод двойного действия
ЭП	**Электропривод**
Р	Ручной привод

Код 12	Ручной дублер
РД	да
Б	Без дублера

ООО "СпецПромАрматура»
Россия, 198216, г. Санкт-Петербург,
ул. Народного ополчения, 10, лит.А, пом.278Н.
Тел. +7(812) 495-62-75; 495-62-76
www.sp-armatura.ru