СПА
СПЕЦПРОМАРМАТУРА
ООО “СпецПромАрматура”



ПОВОРОТНЫЙ СЕГМЕНТНЫЙ КЛАПАН С ЭКСЦЕНТРИСИТЕТОМ ТИП СПА-КС





SPA
SPECPROMARMATURA
“SpecPromArmatura” LLC

Применение

Наша компания разрабатывает и производит поворотный сегментный клапан с эксцентриситетом, представляющий собой недорогой высокопроизводительный регулирующий клапан универсальной конструкции с низким сопротивлением для потока среды. Клапаны широко применяются в нефтяной, химической, энергетической, металлургической, сталелитейной, бумажной, медицинской, пищевой, текстильной, легкой и других отраслях промышленности.

ХАРАКТЕРНЫЕ ОСОБЕННОСТИ

1. Компактная конструкция, малый размер и вес, простая и плавная форма проточной части, высокая пропускная способность в обоих направлениях, большой диапазон регулирования, широкий диапазон температур применения.
2. Корпус клапана цельной конструкции, что позволяет избежать утечки через промежуточное фланцевое соединение «корпус-крышка».
3. Конструкция корпуса клапана и эксцентричного затвора, формируя кривую траекторию при открытии и закрытии, эффективно предотвращает повреждение уплотнительной поверхности седла и затвора механическими примесями.
4. Съемная конструкция фиксатора седла с уплотнением обеспечивает более удобный и быстрый монтаж и обслуживание.
5. Конструкция эвольвентного шлицевого соединения вала и затвора имеет отличное центрирование, высокую точность установки и большую передачу крутящего момента.
6. Конструкция с эксцентриситетом обеспечивает отсутствие трения в плунжерном уплотнении и, соответственно, низкий крутящий момент при открытии и закрытии клапана.
7. Самоочищающаяся конструкция – поток смывает накопления на уплотнительной поверхности.



ТЕХНИЧЕСКИЕ ДАННЫЕ

- **Номинальное давление: PN10, PN16, PN25, Класс 150**
- **Тип соединения: Фланцевый**
- **Строительная длина: по стандарту ASME ISA S75.04**
- **Герметичность: ANSI/FCI 70.2-2006 Металлическое седло класс IV**
  ANSI/FCI 70.2-2006 Мягкое седло класс VI
- **Температурный диапазон: от - 196 °C до 400 °C**
- **Характеристика потока: линейная**
- **Диапазон регулирования: 100 : 1**



ДЕТАЛИ И МАТЕРИАЛЫ КОНСТРУКЦИИ

№	Наименование	№	Наименование
1	**Корпус**	11	**Набивка сальника**
2	**Затвор**	12	**Вал**
3	**Графитовая прокладка**	13	**Грундбукса**
4	**Седло**	14	**Шпилька**
5	**Фиксатор седла**	15	**Гайка**
6	**Болт**	16	**Шпонка**
7	**Нижний вал**	17	**Уплотняющая прокладка**
8	**Нижний подшипник**	18	**Уплотняющая прокладка**
9	**Средний подшипник**	19	**Крышка-подпятник**
10	**Верхний подшипник**	20	**Болт**

РАБОЧАЯ ХАРАКТЕРИСТИКА

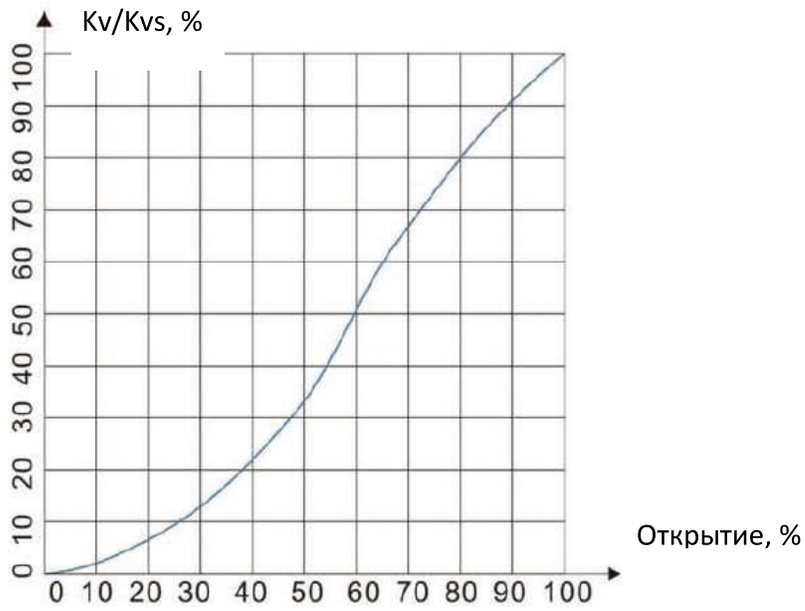

ПРОПУСКНАЯ СПОСОБНОСТЬ Cv

Номинальный диаметр	Номинальный диаметр	Cv	Cv
DN	дюйм	Металлическое седло	Мягкое седло
50	2	50	50
65	2-1/2	100	85
80	3	150	120
100	4	240	195
125	5	320	290
150	6	500	480
200	8	800	800
250	10	1250	1150
300	12	1800	1550

ДОПУСТИМОЕ РАБОЧЕЕ ДАВЛЕНИЕ ДЛЯ РАЗЛИЧНЫХ МАТЕРИАЛОВ КОРПУСА ПРИ РАЗНЫХ ТЕМПЕРАТУРАХ

WCB (GB/T12229, ASTM A216)

PN/CL	Стандарт	Нормальная темп. ^{0}C	100	150	200	250	300	350	400
			Максим. допустимое рабочее давление, МПа						
PN10	GB/T9113	1,00	0,92	0,88	0,83	0,76	0,69	0,64	0,59
PN16	GB/T9113	1,60	1,48	1,40	1,33	1,21	1,10	1,02	0 95
CL150	ASTM B16.5	1,92	1,77	1,58	1,38	1,21	1,02	0,84	0,65
PN25	GB/T9113	2,50	2,32	2,20	2,08	1,90	1,72	1,60	1,48

ДОПУСТИМОЕ РАБОЧЕЕ ДАВЛЕНИЕ ДЛЯ РАЗЛИЧНЫХ МАТЕРИАЛОВ КОРПУСА ПРИ РАЗНЫХ ТЕМПЕРАТУРАХ

CF8 (GB/T12230,ASTM A351)

PN/CL	Стандарт	Нормальная темп. ^{0}C	100	150	200	250	300	350	400
			Максим. допустимое рабочее давление, МПа						
PN10	GB/T9113	1,00	0,90	0,81	0,74	0,69	0,64	0,61	0,59
PN16	GB/T9113	1,60	1,45	1,31	1,19	1,10	1,02	0,98	0,95
CL150	ASTM B16,5	1,83	1,57	1,42	1,32	1,21	1,02	0,84	0,65
PN25	GB/T9113	2,50	2,27	2,04	1,86	1,72	1,60	1,53	1,48

ДОПУСТИМОЕ РАБОЧЕЕ ДАВЛЕНИЕ ДЛЯ РАЗЛИЧНЫХ МАТЕРИАЛОВ КОРПУСА ПРИ РАЗНЫХ ТЕМПЕРАТУРАХ

CF8M (GB/T12230,ASTM A351)

PN/CL	Стандарт	Нормальная темп. ^{0}C	100	150	200	250	300	350	400
			Максим. допустимое рабочее давление, МПа						
PN10	GB/T9113	1,00	1,00	0,90	0,84	0,79	0 74	0,71	0,68
PN16	GB/T9113	1,60	1,60	1,45	1,34	1,27	1,18	1,14	1,09
CL150	ASTM B16,5	1,84	1,62	1,48	1,37	1,21	1,02	0,84	0,65
PN25	GB/T9113	2,50	2 50	2,27	2,10	1,98	1 85	1,78	1,71

Примечание: Минимальная допустимая температура для стали WCB может составлять до -29 °C, для нержавеющих сталей до -196 °C; все данные определены опытом работы и эксплуатации.

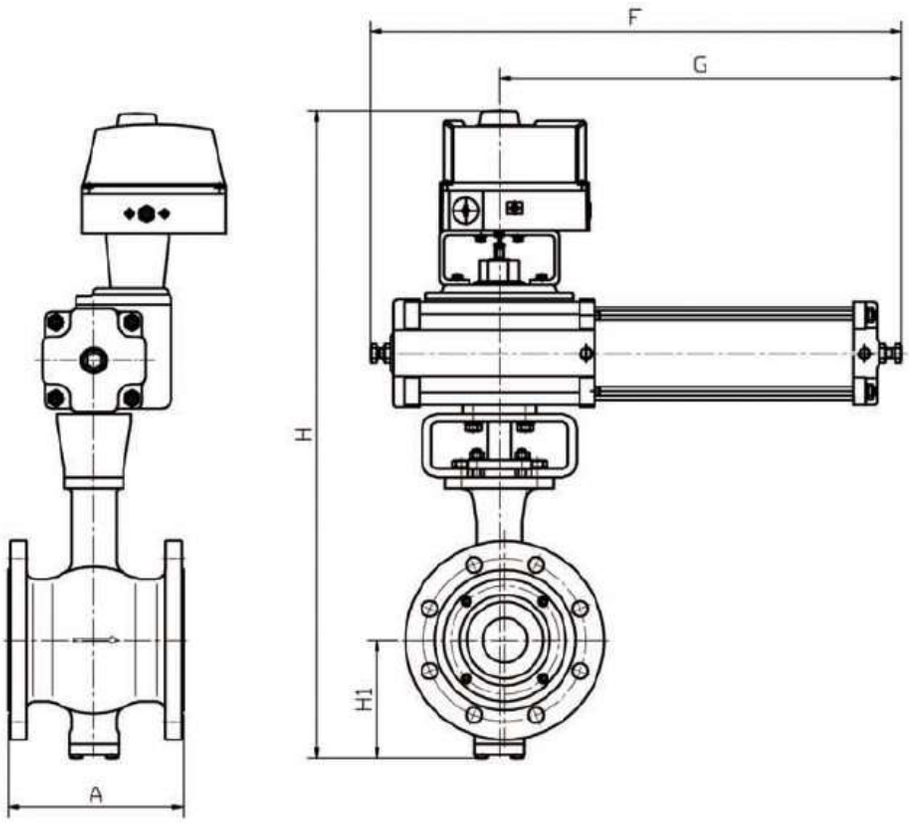

РАЗМЕРЫ КЛАПАНА С ПНЕВМАТИЧЕСКИМ ПРИВОДОМ

DN	A	H1	H	G	F
50	124	90	585	300	422
65	145	105	600	315	440
80	165	118	655	328	474
100	194	133	700	328	474
125	213	150	750	380	560
150	229	170	786	396	570
200	243	200	900	422	600
250	297	242	1070	500	700
300	338	275	1160	500	700

Примечание: размеры, указанные выше, указаны для клапанов, оснащенных пневматическим приводом двустороннего действия серии ZS, применимым для номинального давления PN10, PN16,150LBS.

DN	A	H1	H	G	F
50	124	90	585	550	720
65	145	105	600	550	720
80	165	118	655	620	770
100	194	133	700	640	810
125	213	150	750	660	830
150	229	170	786	680	870
200	243	200	700	875	1170
250	297	242	1070	970	1260
300	338	275	1160	1200	1600

Примечание: размеры, указанные выше, указаны для клапанов, оснащенных пневматическим приводом одностороннего действия серии ZDQ, применимым для номинального давления PN10, PN16,150LBS.

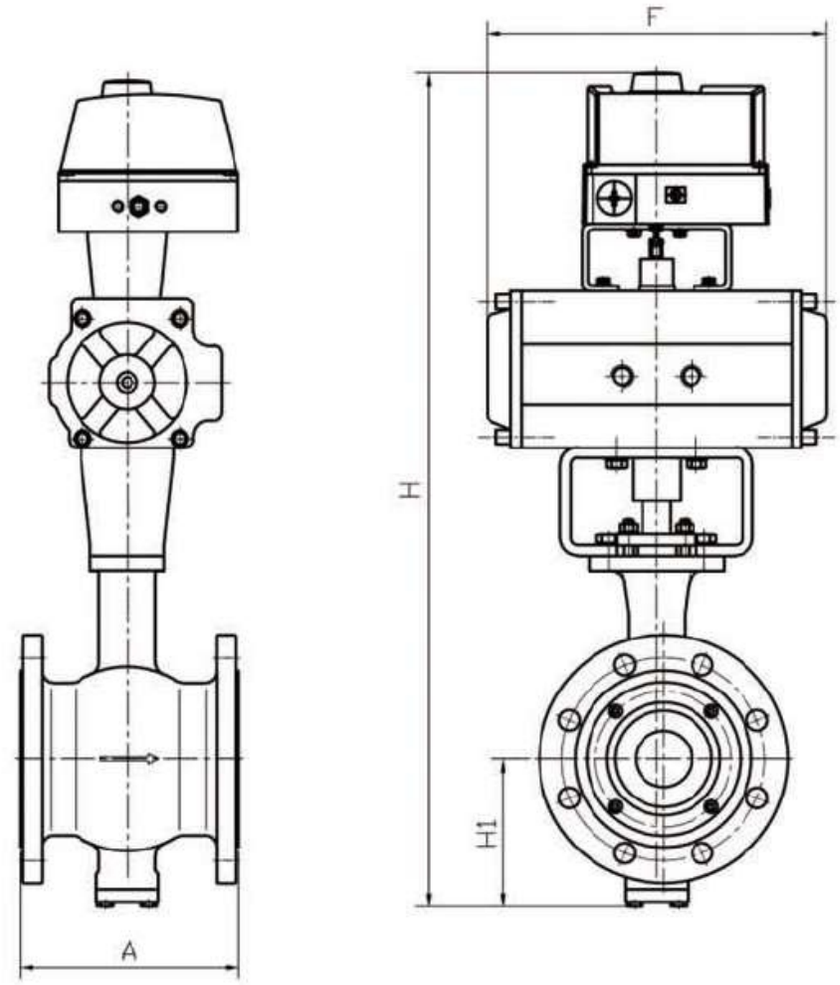

РАЗМЕРЫ КЛАПАНА С ПНЕВМАТИЧЕСКИМ ПРИВОДОМ

DN	A	H1	H	F
50	124	90	620	229
65	145	105	655	264
80	165	118	705	266
100	194	133	772	337
125	213	150	820	346
150	229	170	910	412
200	243	200	1028	488
250	297	242	1130	550
300	338	275	1255	602

Примечание: размеры, указанные выше, указаны для клапанов, оснащенных пневматическим приводом двустороннего действия серии RT, применимым для номинального давления PN10, PN16,150LBS.

DN	A	H1	H	G
50	124	90	646	266
65	145	105	692	337
80	165	118	745	346
100	194	133	815	412
125	213	150	876	488
150	229	170	966	550
200	243	200	1088	602
250	297	242	1210	672
300	338	275	1315	784

Примечание: размеры, указанные выше, указаны для клапанов, оснащенных пневматическим приводом одностороннего действия серии RT, применимым для номинального давления PN10, PN16,150LBS.

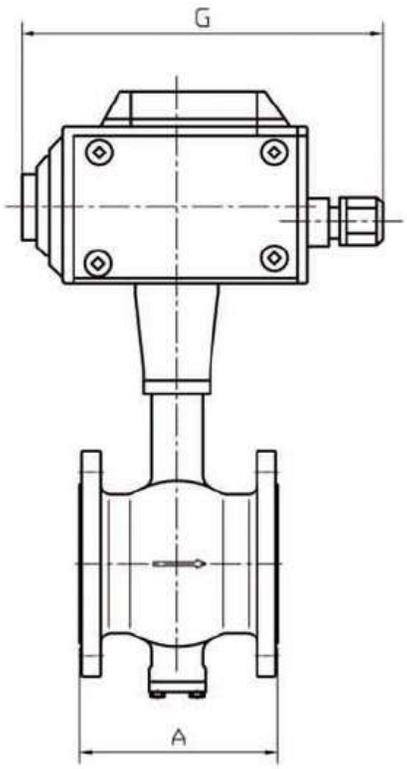

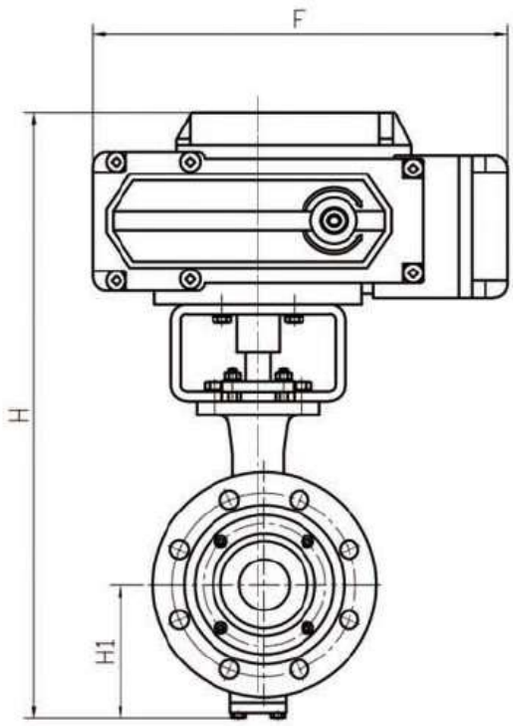

РАЗМЕРЫ КЛАПАНА С ЭЛЕКТРИЧЕСКИМ ПРИВОДОМ

DN	A	H1	H	G	F
50	124	90	620	147	207
65	145	105	655	147	207
80	165	118	705	182	256
100	194	133	772	182	256
125	213	150	820	182	256
150	229	170	910	182	256
200	243	200	1028	240	380
250	297	242	1130	240	380
300	338	275	1255	240	380

Примечание: размеры, указанные выше, указаны для клапанов, оснащенных электрическим приводом, применимым для номинального давления PN10, PN16,150LBS.

ИНФОРМАЦИЯ ДЛЯ ЗАКАЗА

Бренд		Код 1		DN		PN		Код 2		Код 3		Код 4		Код 5		Код 6	Код 7		Код 8	Код 9		Код 10		Код 11	Код 12

СПА-КС-DN100-PN40-0-МК-6-З-5-ХЛ-Ф1-Г2-Б/ЭП-Б

Код 1	Тип клапана
ЗД	Затвор дисковый
КС	Клапан сегментный

Код 2	Эксцентрик
2	2-х эксцентриковый
3	3-х эксцентриковый
0	Без эксцентраситета

Код 3	Материал корпуса
МК-1	CF8
МК-2	CF3
МК-3	CF8M
МК-4	CF3M
МК-5	CG8M
МК-6	WCB
МК-7	LCB
МК-8	LCC
МК-9	WC6

Код 4	Материал диска/сегмента
З-1	WCB/WCC
З-2	CF8
З-3	CF8M
З-4	CF3
З-5	CF3M

Код 5	Климатическое исполнение
У	Умеренный климат
УХЛ	Умеренный и холодный климат
ХЛ	Холодный климат

Код 6	Тип присоединения
Ф	Фланцевый
М	Межфланцевый

Код 7	Исполнение
1	Стандартное
2	Антикавитационное/антишумовое

Код 8	Уплотнение штока
Ф	Фторопласт
Г	Графит

Код 9	Тип уплотнения
1	Металл
2	Мягкое

Код 10	Упрочнение затвора
Б	Без упрочнения
С	Частичное упрочнение стеллитом
ПС	Полное стеллитирование

Код 11	Тип привода
ПНО	Пневмопривод с положенем безопасности: открыто
ПНЗ	Пневмопривод с положенем безопасности: закрыто
ПДД	Пневмопривод двойного действия
ЭП	**Электропривод**
Р	Ручной привод

Код 12	Ручной дублер
РД	да
Б	Без дублера

ООО "СпецПромАрматура»
Россия, 198216, г. Санкт-Петербург,
ул. Народного ополчения, 10, лит.А, пом.278Н.
Тел. +7(812) 495-62-75; 495-62-76
www.sp-armatura.ru