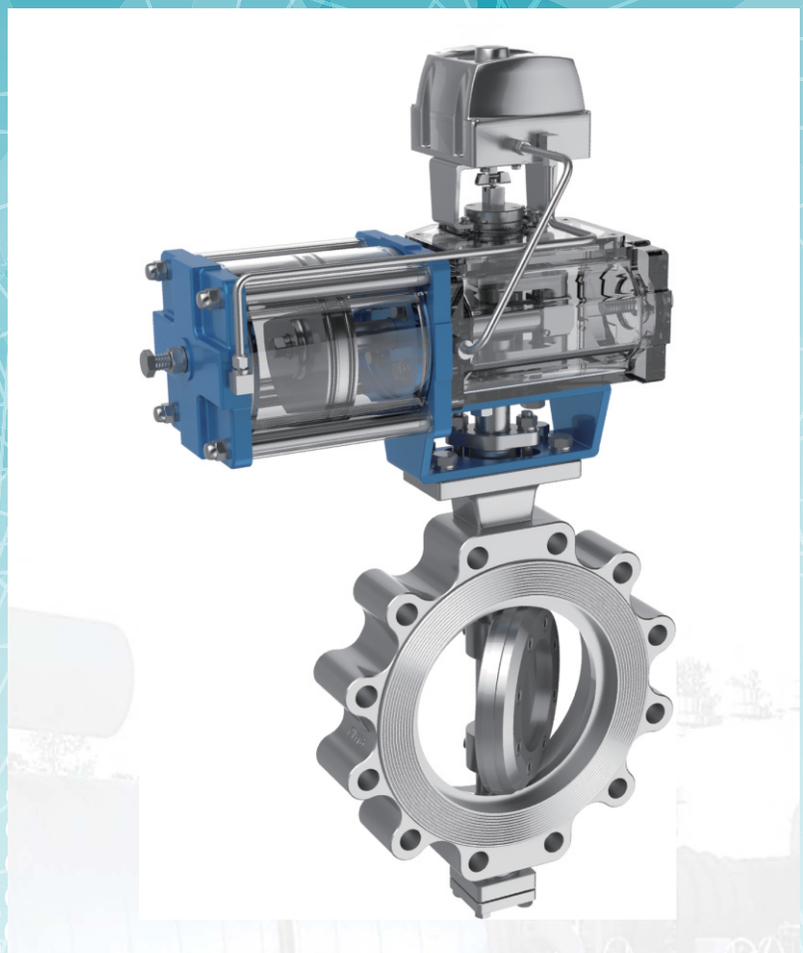

ЗАТВОР ДИСКОВЫЙ ТИП - СПА-3Д

Применение

Дисковые затворы СПА применяются как для отсечки, так и для регулирования потока среды.
Поворотные заслонки с тройным эксцентриситетом, обладают исключительной герметичностью, и могут служить как для регулирование, так и для отсечки.
Производства, где широко используются дисковые затворы с тройным эксцентриситетом: энергетика, нефтепереработка, нефтехимия,
химия, производство целлюлозы и бумаги.

Характеристики

Подшипники вала

Вал центрируется на двух подшипниках с чрезвычайно высокой точностью и стабильностью вращения.
Подшипник на внутренней поверхности покрыт тефлоном, нанесенным на спеченную бронзу с подложкой из нержавеющей стали. Это обеспечивает повышенную стойкостью к истиранию и самосмазывание, что исключает проблемы с заклиниванием.

Компактная конструкция

Благодаря своей конструкции клапаны имеют очень малые строительные длины. Меньше металла означает, что затворы часто являются очень экономичной альтернативой шаровым кранам. Кроме того, уменьшенный крутящий момент обеспечивает еще большую экономию затрат, так как может работать с меньшими приводами.

Герметичность по валу

Валы точно отшлифованы на станке с ЧПУ с очень тонкой обработкой и низким коэффициентом трения, поэтому при уплотнении обеспечивается низкий уровень протечки по валу и длительный срок службы уплотнения.

Различные конструкции уплотнений седла

Стандартное многослойное уплотнением с графитовыми слоями, аккуратно собранными между слоями из нержавеющей стали, с надежным сопротивлением высокой температуре и надежной герметичностью седла. Посадочный момент при закрытии клапана обеспечивает герметичное уплотнение для увеличения его срока службы. В зависимости от применения предусмотрены и варианты седел из PTFE или из металла.

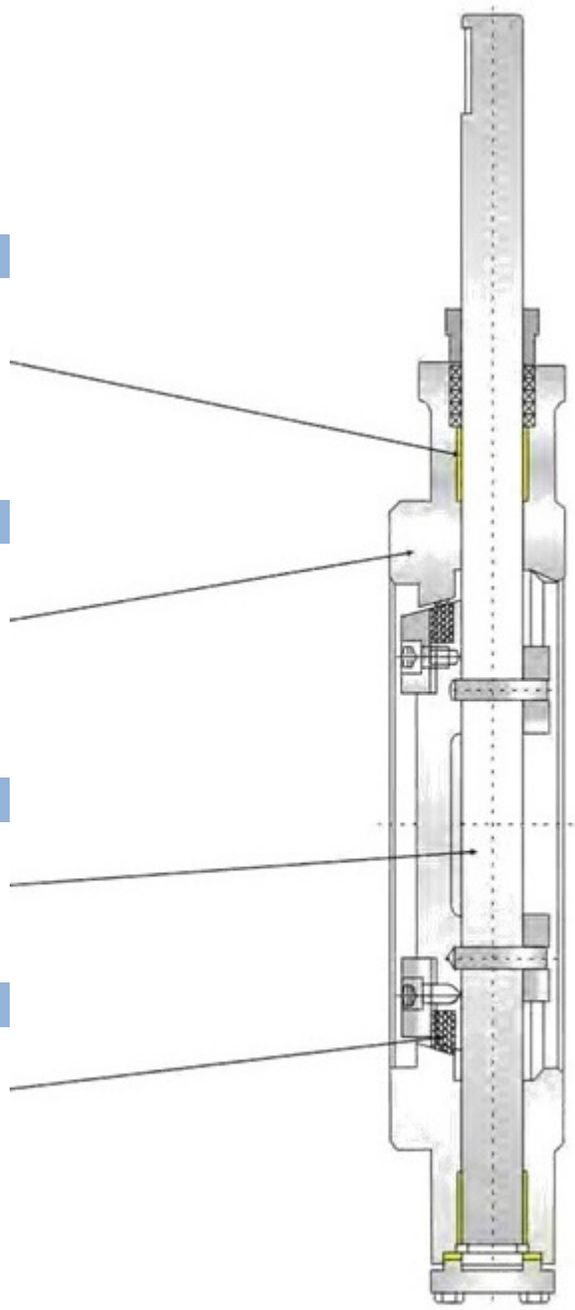

☐ сборочный чертеж

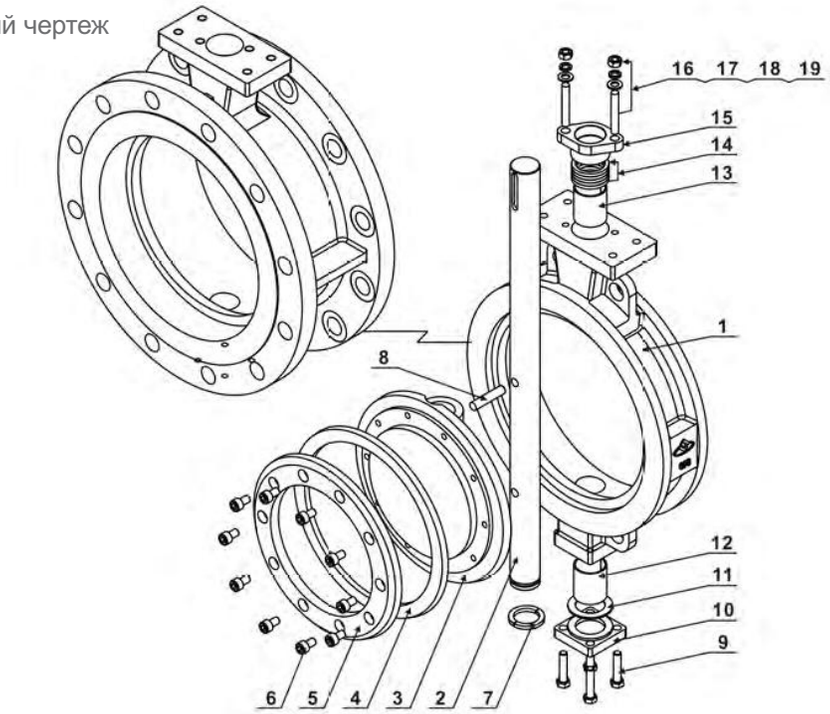

Детали и материалы

Таблица 1

No	Описание	Кол-во	Материал
1	Корпус	1	WCB, CF8, CF8M
2	Вал	1	17-4PH, SS304, SS316, SS410
3	Диск	1	WCB, CF8, CF8M
4	Уплотнительное кольцо	1	Stainless steel + graphite, PTFE
5	Фиксатор	1	Carbon Steel, SS304, SS316
6	Болт	По диаметру	SS304, SS316
7	Сплит шайба	1	SS304, SS316
8	Штифт	2	SS304, SS316
9	Болт	4	SS304
10	Крышка	1	WCB, CF8, CF8M
11	Уплотнение	1	Spiral wound metal/graphite gasket
12	Подшипник	1	Composite material
13	Подшипник	1	Composite material
14	Сальник	По требованию	PTFE, flexible graphite
15	Грундбукса	1	WCB, CF8, CF8M
16	Шпилька	2	SS304
17	Шайба	2	SS304
18	Тарельчатая шайба	2	SS304
19	Гайка	2	SS304

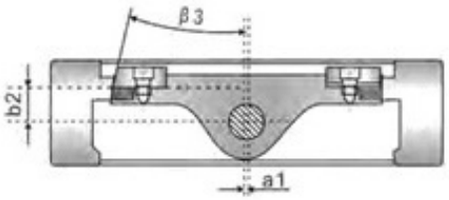

Принцип работы с тройным эксцентриситетом

a1. Центральная ось вала смещена от центральной линии клапана и трубы.
b2. Вал смещен от лицевой стороны диска.
β3. Третье смещение находится на поверхности уплотнения. Уплотняющая поверхность на диске аналогична срезу, взятому в форме конуса. Эта форма конуса смещена от центральной линии трубопровода. Форма, полученная в результате третьего смещения, уменьшает трение и, следовательно, крутящий момент и помогает обеспечить равномерное уплотнение по поверхности седла.

Характеристики различных видов сёдел

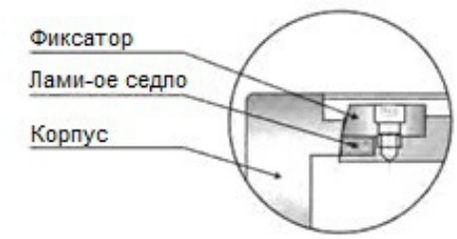

Эластичное ламинированное седло

1. Низкий рабочий момент, простота в эксплуатации и экономия средств.
2. Плотное закрытие.
3. Надежная герметичность может быть обеспечена даже при низком перепаде давления.
4. Хорошая устойчивость к давлению, коррозии и истиранию, длительный срок службы.

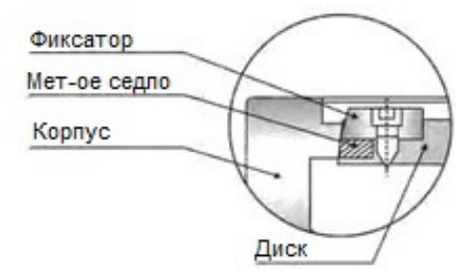

Металлическое седло

1. Низкий рабочий момент, простота в эксплуатации и экономия средств.
2. Металлическое седло с покрытием из твердого сплава обеспечивает превосходную износостойкость.
3. Хорошая устойчивость к коррозии и истиранию, длительный срок службы.

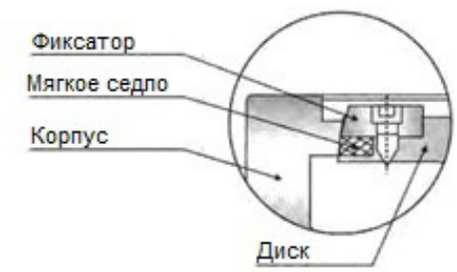

Мягкое седло

1. Надежная герметичность.
2. Низкий рабочий момент, простота в эксплуатации и экономия средств.

Технические данные

Номинальные диаметр: от DN50 до DN1200 / от 12" до 48"
Условное давление: PN10-PN40, ANSI 150, ANSI 300
Тип присоединения: Межфланцевое, межфланцевое с проушинами, фланцевое
Рабочая температура: -40~+160°C / -40~+320°F для PTFE
-40~+160°C / -40~+320°F для металлического седла

Если температура превышает вышеуказанные диапазоны, пожалуйста, обратитесь в компанию СпецПромАрматура.

Стандарт конструкции и изготовления: API 609
Стандарт габаритов: API 609 для фланцевого типа, EN 558.1 для межфланцевого типа

Герметичность: Регулирование - ANSI / FCI 70.2-2006, класс V
Отсечка - ISO 5208 класс D для металлического седла, класс A для мягкого уплотнения

При более высоких требованиях по герметичности, пожалуйста, проконсультируйтесь в компании СпецПромАрматура.

Кривая характеристики потока
Рисунок 1

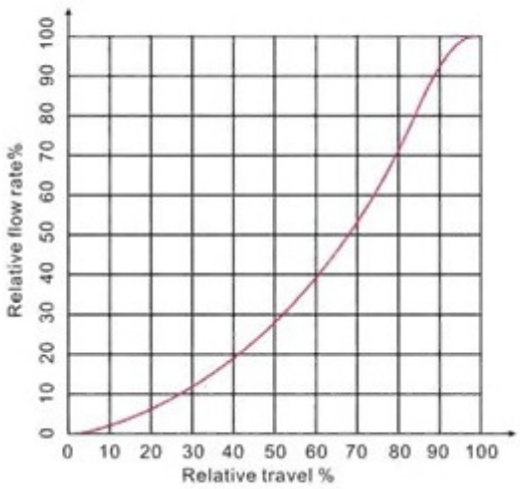

Диапазон Cv

Таблица 2

Размер мм/дюйм	Диапазон Cv
50/2	95
65/2,5	175
80/3	270
100/4	470
125/5	850
150/6	1400
200/8	2300
250/10	3560
300/12	5800
350/14	7800
400/16	10000
450/18	13500
500/20	18000
600/24	25000
700/28	38500
800/32	48000
900/36	52500
1000/40	61700
1200/48	81000

Cv клапана

Таблица 3

Размер		Cv								
мм	дюйм	10°	20°	30°	40°	50°	60°	70°	80°	90°
50	2	1.53	4.29	10	12	16	20	42	82	95
65	2 1/2	3.32	8.36	20	23	27	44	86	159	175
80	3	4.68	14.78	27	38	39	78	152	249	270
100	4	9.97	39.44	81	168	231	307	359	425	470
125	5	54.06	164.04	270	391	473	531	634	781	850
150	6	58.33	172.22	307	501	614	953	1183	1379	1400
200	8	66.74	185.38	360	619	983	1409	1793	2171	2300
250	10	147.95	385.90	710	1106	1646	2305	2892	3419	3560
300	12	254.47	622.68	1078	1636	2419	3470	44365	5332	5800
350	14	341.64	820.42	1365	2198	3234	4375	7158	7165	7800
400	16	408.16	965.28	1654	2694	4041	5833	7634	9573	10000
450	18	489.22	1175.31	2015	3305	4982	7238	9737	12076	13500
500	20	692.40	1539.74	2560	4013	6321	9214	12510	15716	18000
600	24	1027.97	2279.72	3840	5858	8934	12862	17425	22261	25000
700	28	1274.25	2523.27	4628	7812	12254	18887	26357	33522	38500
800	32	1811.41	4124.70	6387	10453	15803	23502	33052	42317	48000
900	36	2463.56	4123.04	6909	11359	16879	25188	35244	44836	52500
1000	40	4225.34	11579.49	13908	16501	21419	30477	37120	47632	61700
1200	48	5264.63	17148.26	20640	26114	30179	37181	46032	52688	81000

Выбор привода

Таблица 4

Размер		Усилие в Hm	Поршневые приводы серии Z		Реечный м-м (размер цилиндра, мм)	
мм	дюйм	at 16-25bar/150-360psi DP	ZSQ Двойного д-ия	ZDQ Возвр-я пру-а	Двойного д-ия	Возвр-я пру-а
50	2	50	ZSQ41-80-14	ZDQ41-100-14	85	100
65	2 1/2	60	ZSQ41-80-14	ZDQ41-125-14	85	115
80	3	90	ZSQ41-100-16	ZDQ50-125-16	100	125
100	4	100	ZSQ41-125-20	ZDQ50-125-20	100	140
125	5	160	ZSQ50-125-20	ZDQ50-160-20	125	140
150	6	240	ZSQ50-160-25	ZDQ60-200-25	140	190
200	8	420	ZSQ60-160-30	ZDQ80-200-30	160	210
250	10	720	ZSQ60-200-35	ZDQ80-250-35	200	240
300	12	1100	ZSQ80-250-40	ZDQ100-300-40	240	300
350	14	1500	ZSQ80-250-45	ZDQ130-350-40	240	350
400	16	2500	ZSQ100-300-50	ZDQ130-400-45	270	400
450	18	4200	ZSQ130-350-50	ZDQ160-400-50	350	500
500	20	5000	ZSQ130-400-50	ZDQ160-450-60	350	500
600	24	8700	ZSQ160-450-65	/	400	600
700	28	10000	ZSQ160-450-70	/	500	60
800	32	14750	ZSQ160-500-85	/	/	/
900	36	20000	ZSQ200-500-100	/	/	/

Примечание:
Подробные сведения о приводах серии ZSQ и ZDQ см. в разделе "Размеры приводов серии Z".
Приводы, приведенные выше, рекомендуются для клапанов с номинальным давлением PN10 / PN16 / PN25 / ANSI класса 150 и с ламинированным ПТФЭ и металлическим седлом, минимальное давление подачи воздуха составляет 5 бар / 72,5 фунт / кв. дюйм. Для определения размеров привода для более высокого номинального давления и диапазона температур, пожалуйста, обратитесь к производителю.
Значения крутящего момента исключают коэффициент безопасности.

Положение привода

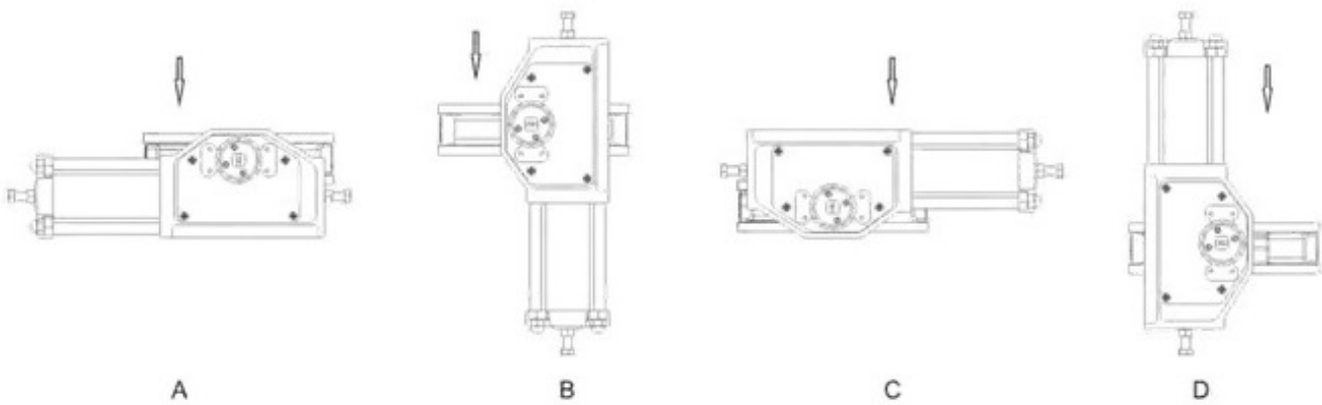

Положение A стандартное. При необходимости других 3 типов, пожалуйста, обратитесь к производителю

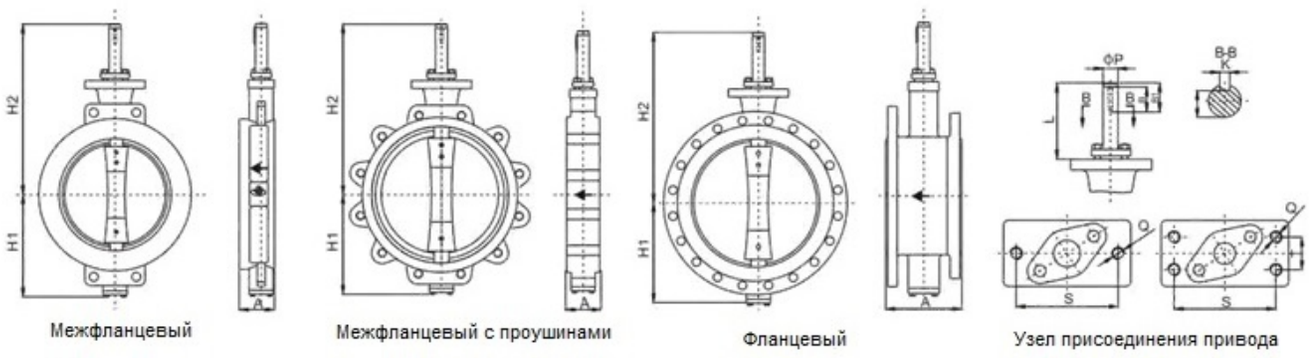

Межфланцевый | Межфланцевый с проушинами | Фланцевый | Узел присоединения привода

Клапаны с открытым валом мм/дюйм

Таблица 5

Размер	A			H1	H2	Монтажные размеры привода								
	меж.фл.	с проуш-и	флан-й			L	cP	B1	B	K	N	S	Q	T
50/2″	43/1.63	43/1.63	108/4.25	104/4.09	210/8.27	109/4.29	14/0.55	28/1.10	25/0.98	5/0.20	11/0.43	65/2.56	M10	/
65/2-1/2″	49/1.93	49/1.93	112/4.41	120/4.72	230/9.06	110/4.33	14/0.55	28/1.10	25/0.98	5/0.20	11/0.43	65/2.56	M10	/
80/3″	49/1.93	49/1.93	114/4.49	122/4.80	225/8.89	110/4.33	16/0.63	28/1.10	25/0.98	5/0.20	13/0.51	80/3.15	M12	/
100/4″	56/2.20	56/2.20	127/5.00	136/5.35	240/9.45	110/4.33	20/0.79	28/1.10	25/0.98	6/0.27	16.5/0.65	80/3.15	M12	/
125/5″	64/2.52	64/2.52	140/5.51	157/6.18	268/10.55	120/4.72	20/0.79	28/1.10	25/0.98	6/0.27	16.5/0.65	90/3.54	M12	/
150/6″	70/2.78	70/2.78	140/5.51	170/6.69	280/11.02	120/4.72	25/0.98	38/1.50	35/1.38	8/0.31	21/0.83	90/3.54	M12	40/1.57
200/8″	71/2.80	71/2.80	152/5.98	200/7.87	330/12.99	140/5.51	30/1.18	43/1.69	40/1.57	10/0.39	25/0.98	110/4.33	M12	40/1.57
250/10″	76/2.99	76/2.99	165/6.50	243/9.57	380/14.96	140/5.51	35/1.38	43/1.69	40/1.57	10/0.39	30/1.18	110/4.33	M12	45/1.77
300/12″	83/3.27	83/3.27	178/7.01	268/10.55	436/17.17	160/6.30	40/1.57	54/2.13	50/1.97	12/0.47	35/1.38	130/5.12	M12	45/1.57
350/14″	92/3.62	92/3.62	190/7.48	298/11.73	485/19.09	185/7.28	45/1.77	64/2.52	60/2.36	14/0.55	39.5/1.56	134/5.28	M16	64/2.52
400/16″	102/4.02	102/4.02	216/6.50	338/13.31	524/20.63	185/7.28	50/1.97	64/2.52	60/2.36	16/0.63	44/1.73	134/5.28	M16	64/2.52
450/18″	114/449	114/449	222/8.74	367/14.45	670/28.38	225/6.86	50/1.97	65/2.56	60/2.36	16/0.63	44/1.73	175/6.89	M20	70/2.76
500/20″	127/5.00	127/5.00	229/9.02	402/15.83	658/25.91	225/8.86	50/1.97 60/2.36 (Pn25, фланцевый) (Pn25/150Lb, межфланцевый)	85/3.35	80/3.15	16/0.63 18/0.71	44/1.73 53/2.09	175/6.89	M20	70/2.76
600/24″	154/6.06	154/6.06	267/10.51	470/18.50	773/30.43	245/9.65 225/8.88 (Pn10 фланцевый)	65/2.56 50/1.97	85/3.35 70/2.78	80/3.15 60/2.36	18/0.71 16/0.69	58/2.28 44/1.78	215/8.46 190/7.09	M24 M20	90/3.54 70/2.76
700/28″	165/6.50	165/6.50	292/11.50	514/20.24	818/32.20	260/10.24	70/2.76	85/3.35	80/3.15	20/0.79	62.5/2.48	215/8.46	M30	90/3.54
800/32″	190/7.48	190/7.48	318/12.52	565/22.24	905/35.63	305/12.01	70/2.76	85/3.35 115/4.53 (Pn 10/Pn16/Pn25/150Lb, фланцевый)	80/3.15 110/4.33	22/0.87	76/2.99	245/9.65	M33	125/4.92
900/36″	203/7.99	203/7.99	330/12.99	637/25.08	976/38.43	300/11.81	80/3.15	85/3.35	80/3.15	22/0.87	62/2.44	280/10.24	M20	100/3.94
1000/40″	316/8.50	316/8.50	410/6.14	697/27.44	1038/40.87	325/12.80 310/12.20 (Pn 10/Pn16/ Pn25/150Lb, межфланцевый)	90/3.54 105/4.13	95/3.74	90/3.54	25/0.98 28/0.10	61/3.19 95/3.74	280/10.24	M22	100/3.94
1200/48″	254/10.00	254/10.00	470/18.50	804/31.62	1163/45.79	360/14.17 325/12.80 (Pn 10/Pn16/ Pn25/150Lb, фланцевый)	105/4.13 125/4.92	90/3.54 106/4.17	101/3.98 100/3.94	28/1.10 32/1.26	95/3.74 114/4.49	260/10.24 310/12.20	M22 M20	140/5.51

Примечание: присоединительные размеры для привода применимы для всех типов затворов с условными давлениями PN10, PN16, PN25, 150lb, если не указано иное.

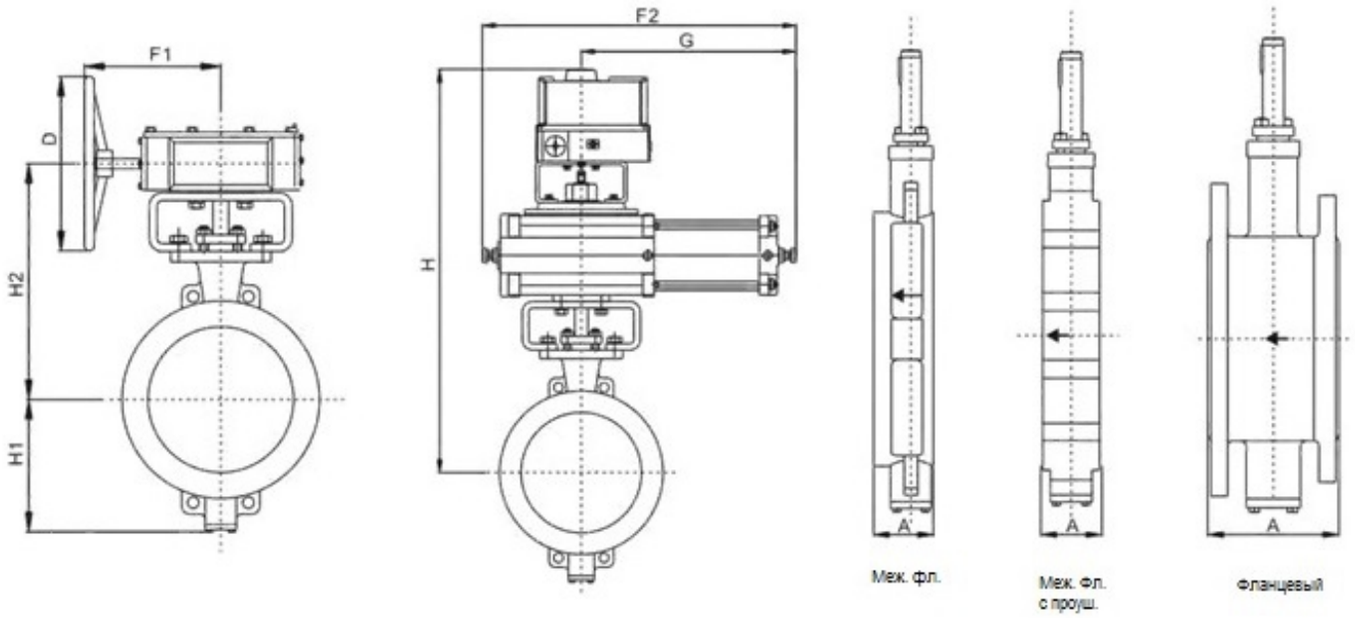

Затворы с редуктором и пневмоприводом

Таблица 6

Размер	A			H1	H2	F1	cD	Двойного действия			С возвр. пружиной		
	меж.фл.	с проуш-и	флан-й					H	G	F2	H	G	F2
50/2″	43/1.63	43/1.63	108/4.25	104/4.09	210/8.27	110/4.33	160/6.30	470/18.50	300/11.81	422/16.61	470/18.50	480/18.90	635/25.00
65/2-1/2″	49/1.93	49/1.93	112/4.41	120/4.72	230/9.06	110/4.33	160/6.30	480/18.90	300/11.71	422/16.61	480/18.90	550/21.65	720/28.35
80/3″	49/1.93	49/1.93	114/4.49	122/4.80	225/8.89	110/4.33	160/6.30	495/19.49	315/12.40	440/17.32	505/19.89	620/24.41	770/30.31
100/4″	56/2.20	56/2.20	127/5.00	136/5.35	240/9.45	110/4.33	160/6.30	508/19.89	315/12.40	440/17.32	515/20.28	620/24.41	770/30.31
125/5″	64/2.52	64/2.52	140/5.51	157/6.18	268/10.55	167/6.57	240/9.45	560/22.05	328/12.91	474/18.66	560/22.05	660/25.98	810/31.89
150/6″	70/2.78	70/2.78	140/5.51	170/6.69	280/11.02	167/6.57	240/9.45	580/22.83	328/12.91	550/21.65	615/24.21	680/26.77	870/34.25
200/8″	71/2.80	71/2.80	152/5.98	200/7.87	330/12.99	188/7.40	280/11.02	650/25.59	356/14.02	570/22.44	710/27.95	825/32.48	950/37.40
250/10″	76/2.99	76/2.99	165/6.50	243/9.57	380/14.96	188/7.40	280/11.02	700/27.56	356/14.02	570/22.44	760/29.92	875/34.45	1170/46.06
300/12″	83/3.27	83/3.27	178/7.01	268/10.55	436/17.17	215/8.46	300/11.81	800/31.50	500/19.69	700/27.56	835/32.87	970/38.19	1260/49.61
350/14″	92/3.62	92/3.62	190/7.48	298/11.73	485/19.09	215/8.46	300/11.81	910/35.83	500/19.69	750/29.53	1000/39.37	1200/47.24	1600/62.99
400/16″	102/4.02	102/4.02	216/6.50	338/13.31	524/20.63	254/10.00	350/13.78	935/36.81	580/22.83	950/37.40	1000/39.37	1215/47.83	1615/63.58
450/18″	114/449	114/449	222/8.74	367/14.45	670/28.38	270/10.63	400/15.75	1050/41.34	750/29.53	1100/43.31	1060/41.73	1270/50.00	1660/65.35
500/20″	127/5.00	127/5.00	229/9.02	402/15.83	658/25.91	278/10.94	400/15.75	1180/46.46	870/34.25	1300/51.18	1160/45.67	1285/50.59	1680/66.14
600/24″	154/6.06	154/6.06	267/10.51	470/18.50	773/30.43	278/10.94	400/15.75	1200/47.24	870/34.25	1300/51.18	1200/47.24	1320/51.97	1900/74.80
700/28″	165/6.50	165/6.50	292/11.50	514/20.24	818/32.20	379/14.92	500/19.69	1220/48.03	870/34.25	1300/51.18	/	/	/
800/32″	190/7.48	190/7.48	318/12.52	565/22.24	905/35.63	419/16.50	500/19.69	1330/52.36	870/34.25	1300/51.18	/	/	/
900/36″	203/7.99	203/7.99	330/12.99	637/25.08	976/38.43	496/19.53	500/19.69	1390/54.72	950/37.40	1450/57.09	/	/	/
1000/40″	216/8.50	216/8.50	410/6.14	697/27.44	1038/40.87	496/19.53	500/16.69	/	/	/	/	/	/
1200/48″	254/10.00	254/10.00	470/18.50	804/31.62	1163/45.79	565/22.24	600/23.62	/	/	/	/	/	/

Примечание: присоединительные размеры для привода применимы для всех типов затворов с условными давлениями PN10, PN16, PN25, 150lb, если не указано иное. Подробности см. в разделе «ВЫБОР ПРИВОДА»на стр. 6.

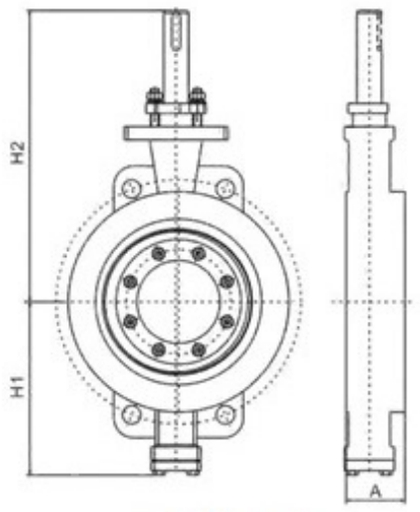

Межфланцевый тип

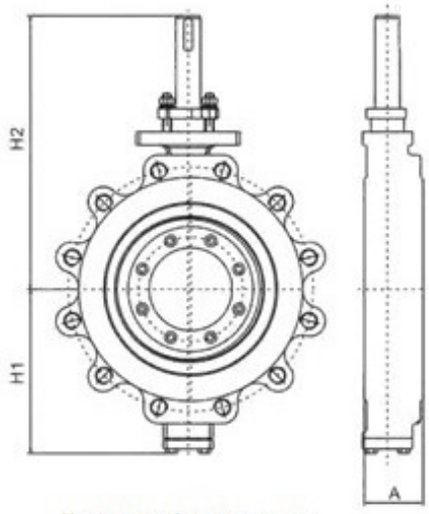

Межфланцевый тип с проушинами

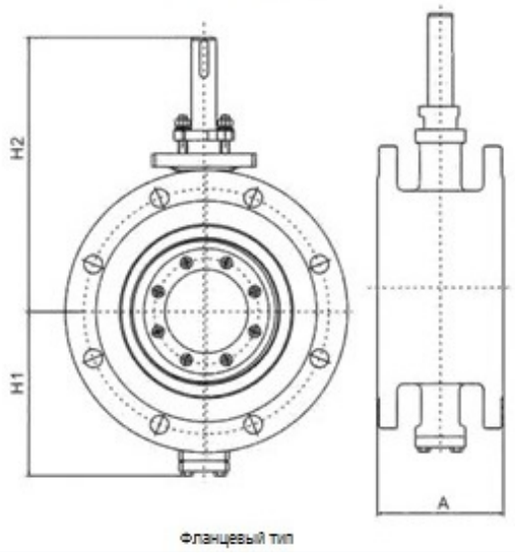

Фланцевый тип

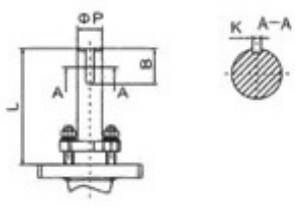

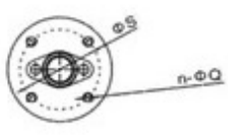

Скоба присоединения привода

Затвор с валом

Таблица 7

Размер	A			H1	H2	Монтажные размеры привода							
	меж.фл.	с проуш-и	флан-й			L	eP	B	K	N	eS	cQ	N
50/2″	43/1.69	43/1.69	108/4.25	124.5/4.90	260/10.24	125/4.92	16/0.63	40/1.57	5/0.20	13/0.51	70/2.76	M10	4
65/2-1/2″	49/1.93	49/1.93	112/4.41	138.5/5.37	275/10.87	125/4.92	18/0.71	40/1.57	6/0.27	14.5/0.57	70/2.76	M10	4
80/3″	64/2.52	64/2.52	114/4.49	147/5.79	281/11.06	125/4.92	20/0.79	40/1.57	6/0.27	16.5/0.65	70/2.76	M10	4
100/4″	64/2.52	64/2.52	127/5.00	171/6.73	305/12.01	130/5.12	25/0.98	50/1.97	8/0.31	21/0.83	100/3.94	M12	4
125/5″	64/2.52	64/2.52	140/5.51	185/7.28	319/12.56	130/5.12	26/1.02	50/1.97	6/0.31	22/0.87	100/3.94	M12	4
150/6″	76/2.99	76/2.99	140/5.51	213/8.39	375/14.76	160/6.30	30/1.18	50/1.97	8/0.31	26/1.02	110/4.33	M14	4
200/8″	89/3.50	102/4.02	152/5.98	260/10.24	427/10.81	177/6.97	38/1.50	60/2.36	12/0.47	33/1.30	125/4.92	M16	4
250/10″	114/4.49	117/4.61	165/6.50	299/11.77	490/19.29	180/7.09	40/1.57	60/2.36	12/0.47	35/1.38	140/5.51	M16	4
300/12″	114/4.49	92/3.62	178/7.01	285/11.22	513/20.20	203/7.99	45/1.77	90/3.54	12/0.47	40.5/1.59	150/5.91	M12	4
350/14″	127/5.00	117/4.61	290/11.42	354/13.94	587/23.11	207/8.15	55/2.17	90/3.15	16/0.63	49/1.93	170/6.69	M16	8
400/16″	140/5.51	133/5.24	310/12.20	366/14.41	632/24.88	223/8.78	60/2.36	90/3.54	18/0.71	53/2.09	165/7.28	M16	4
450/18″	152/5.98	149/5.87	330/12.99	420/16.54	690/27.17	250/9.84	65/2.56	100/3.94	18/0.71	58/2.28	210/8.27	M18	8
500/20″	152/5.98	159/6.26	350/13.78	446/17.58	720/28.35	255/10.04	70/2.76	100/3.94	20/0.79	62.5/2.46	210/8.27	M18	8
600/24″	178/7.01	181/7.13	390/15.35	539/21.22	850/33.46	300/11.81	80/3.15	110/4.33	22/0.87	71/2.80	260/10.24	M22	8

Примечание. присоединительные размеры для привода применимы для всех типов затворов с условными давлениями PN40, 300 lb, если не указано иное.

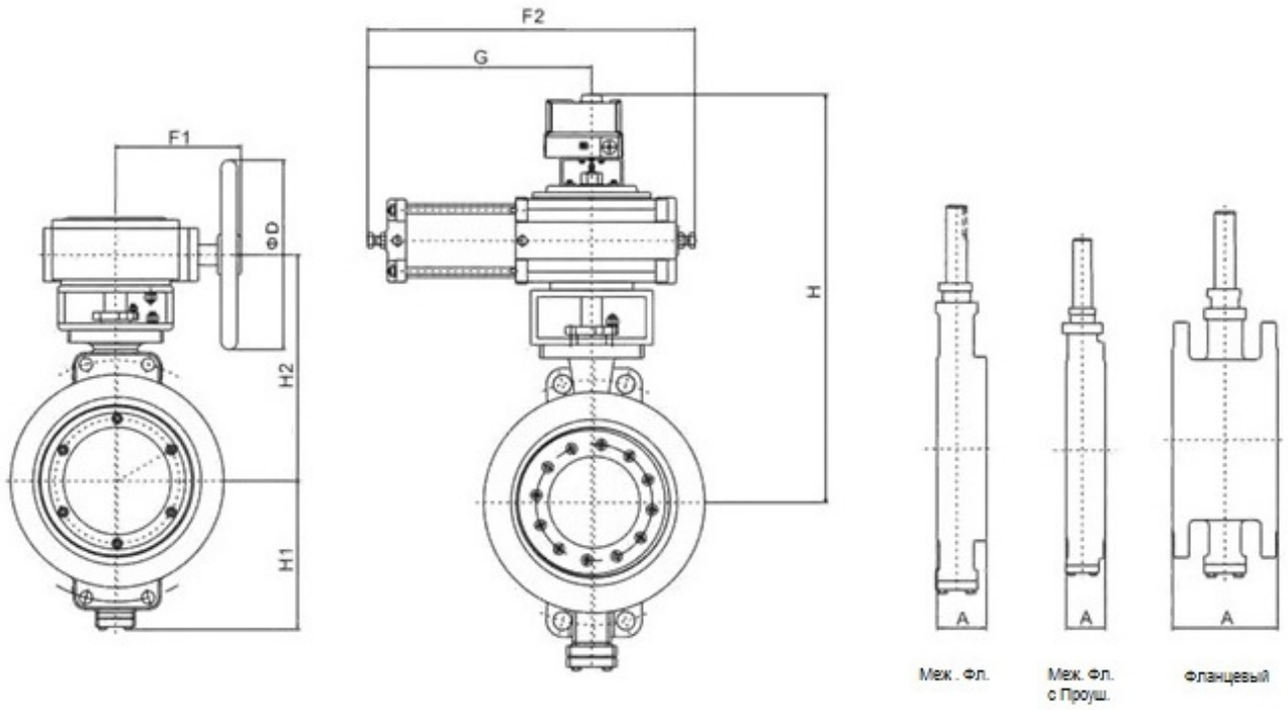

Затвор с редкуктором и пневмоприводом

Таблица 8

Размер	A			H1	H2	F1	cD	Двойного действия			С возвр. пружиной		
	меж.фл.	с проуш-и	флан-й					H	G	F2	H	G	F2
50/2″	43/1.69	43/1.69	108/4.25	124.5/4.90	235//9.25	144/5.67	200/7.87	525/20.67	305/12.01	450/17.72	525/20.87	535/21.09	695/27.36
65/2-1/2″	49/1.93	49/1.93	112/4.41	138.5/5.37	250/9.64	144/5.67	200/7.87	545/21.46	305/12.01	450/17.72	540/21.26	535/21.09	695/27.36
80/3″	64/2.52	64/2.52	114/4.49	147/5.79	260/10.24	144/5.67	200/7.87	551/21.69	305/12.01	450/17.72	578/22.76	635/25.00	795/31.30
100/4″	64/2.52	64/2.52	127/5.00	171/6.73	290/11.42	167/6.57	250/9.84	605/23.82	370/14.57	530/20.87	640/25.20	635/25.00	835/32.87
125/5″	64/2.52	64/2.52	140/5.51	185/7.28	305/12.01	167/6.57	250/9.84	659/25.94	400/15.75	580/22.83	719/28.31	825/32.48	1070/42.13
150/6″	76/2.99	76/2.99	140/5.51	213/8.39	355/13.98	188/7.40	280/11.02	705/27.76	400/15.7	580/22.83	765/30.12	825/32.48	1070/42.13
200/8″	89/3.50	102/4.02	152/5.98	260/10.24	405/15.94	215/6.46	320/12.60	820/32.64	535/21.09	780/3.78	810/31.89	825/32.48	1070/42.13
250/10″	114/4.49	117/4.61	165/6.50	299/11.77	465/18.31	246/9.69	320/12.60	916/36.06	535/21.09	780/30.71	924/36.38	940/37.01	1220/48.03
300/12″	114/4.49	92/3.62	178/7.01	285/11.22	470/18.50	324/12.76	350/13.78	911/35.87	590/23.23	870/34.25	1015/39.96	1160/45.67	1500/59.06
350/14″	127/5.00	117/4.61	290/11.42	354/13.94	560/22.05	324/12.76	350/13.78	1000/39.37	750/29.53	1090/42.91	1066/41.97	1160/45.67	1500/59.06
400/16″	140/5.51	133/5.24	310/12.20	366/14.41	575/22.64	348/13.70	350/13.78	1150/45.31	750/29.53	1090/42.91	1131/44.53	1240/48.82	1670/65.75
450/18″	152/5.98	149/5.87	330/12.99	420/16.54	640/25.20	392/15.43	400/15.75	1155/45.47	800/31.50	1230/48.43	/	/	/
500/20″	152/5.98	159/6.26	350/13.78	446/17.56	675/26.57	415/16.34	400/15.75	1180/46.46	800/31.50	1230/48.43	/	/	/
600/24″	178/7.01	181/7.13	390/15.35	539/21.22	685/26.97	496/19.53	520/20.47	1305/51.38	870/34.25	1300/51.18	/	/	/

Примечание: присоединительные размеры для привода применимы для всех типов затворов с условными давлениями PN40, 300Lb, если не указано иное.
Подробную информацию о приводах см. в разделе «ВЫБОР ПРИВОДА» на стр. 6.

ИНФОРМАЦИЯ ДЛЯ ЗАКАЗА

Бренд	-	Код 1	-	DN	-	PN	-	Код 2	-	Код 3	-	Код 4	-	Код 5	-	Код 6	Код 7	-	Код 8	Код 9	-	Код 10	/	Код 11	Код 12

СПА-ЗД-DN100-PN40-0-МК-6-3-5-ХЛ-Ф1-Г2-Б/ЭП-Б

Код 1	Тип клапана
ЗД	Затвор дисковый
КС	Клапан сегментный

Код 2	Эксцентрик
2	2-х эксцентриковый
3	3-х эксцентриковый
0	Без эксцентраситета

Код 3	Материал корпуса
МК-1	CF8
МК-2	CF3
МК-3	CF8M
МК-4	CF3M
МК-5	CG8M
МК-6	WCB
МК-7	LCB
МК-8	LCC
МК-9	WC6

Код 4	Материал диска/сегмента
3-1	WCB/WCC
3-2	CF8
3-3	CF8M
3-4	CF3
3-5	CF3M

Код 5	Климатическое исполнение
У	Умеренный климат
УХЛ	Умеренный и холодный климат
ХЛ	Холодный климат

Код 6	Тип присоединения
Ф	Фланцевый
М	Межфланцевый

Код 7	Исполнение
1	Стандартное
2	Антикавитационное/антишумовое

Код 8	Уплотнение штока
Ф	Фторопласт
Г	Графит

Код 9	Тип уплотнения
1	Металл
2	Мягкое

Код 10	Упрочнение затвора
Б	Без упрочнения
С	Частичное упрочнение стеллитом
ПС	Полное стеллитирование

Код 11	Тип привода
ПНО	Пневмопривод с положенем безопасности: открыто
ПНЗ	Пневмопривод с положенем безопасности: закрыто
ПДД	Пневмопривод двойного действия
ЭП	**Электропривод**
Р	Ручной привод

Код 12	Ручной дублер
РД	да
Б	Без дублера

ООО "СпецПромАрматура»
Россия, 198216, г. Санкт-Петербург,
ул. Народного ополчения, 10, лит.А, пом.278Н.
Тел. +7(812) 495-62-75; 495-62-76
www.sp-armatura.ru