Электроприводы Серии AOX-L

ОПЦИОННЫЕ СПЕЦИФИКАЦИИ

№	Опционные схемы	Замечание
1	Потенциометр(1K-10K)	Серия AOX-L
2	Позиционер (контр сигнал 4-20мА DC/1-5В/1-10В)	Серия AOX-L
3	Пульт местного управления	Серия AOX-L
4	Двигатель постоянного тока (24В пост.тока)	Серия AOX-L
5	Водонепроницаемость(IP68, 10м вод. ст., 250 часов)	Серия AOX-L
6	Обратный контроль электромагнитного и передачи интегрированный пускатели электродвигателей	Серия AOX-L
7	Датчик положения электрического тока (исходящий 4-20мА DC)	Серия AOX-L
8	Для работы при высоких температурах (-10°C ~ + 100°C)	Серия AOX-L
9	Для работы при низких температурах (-40°C ~ +70°C)	Серия AOX-L
10	Низкооборотный привод	Серия AOX-L





ООО «Автоматизация Технологии Аосян»
Адрес: Китай,325200, г. Жуйань, ул. зона развития, 2608
Тел:+86-577-65151268
Email:zjaox@zjaox.com
Http://www.aoxactuator.com

AOX-L ПРЯМОХОДНЫЕ ПРИВОДЫ

© 2016 aox technology copyright ♻ Ecology protection



Компания AOX более 20 лет занимается исследованием, разработкой и производством приводов для трубопроводной арматуры. Придерживаясь твердых принципов и опираясь на богатый опыт промышленного применения, мы предлагаем оптимальные решения в области управления параметрами потока, такими как давление, расход и уровень жидкости. Группа высококлассных и изобретательных инженеров-конструкторов AOX обеспечивает неизменное качество и высокую технологичность выпускаемой продукции.

От первоначального эскиза до выбора применяемых материалов, благодаря точному определению и строгому соблюдению технологии производства, а также тщательному контролю качества, каждый продукт компании AOX отвечает самым высоким требованиям, выдвигаемым ответственными и опасными производственными объектами.

Конечно, это вечный вызов – наращивать объемы производства и повышать качество продукции, но AOX обладает достаточным опытом и профессионализмом, чтобы этот вызов принять!

AOX-L
Электроприводы

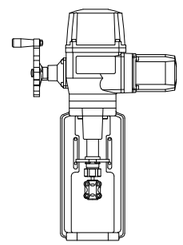

Техническая оснащенность

Конкурентоспособность производственной компании на рынке неразрывно связана с ее производственными мощностями, финансовой устойчивостью и передовым техническим оснащением. Зная всю важность технической оснащенности AOX в первую очередь инвестировал десятки миллионов в обеспечение собственного производства передовым и высокотехнологичным зарубежным оборудованием. В настоящее время производственные мощности AOX соответствуют высочайшим международным стандартам в области высококлассной приводной техники.









Область применения

Продукция компании AOX успешно применяется в таких отраслях как нефтегазовая и химическая промышленность, машиностроение, металлургия, водоснабжение и водоотведение, фармацевтическая промышленность, морская промышленность, кондиционирование, вентиляция и т.д.





Механизм определения положения клапана

-Через прямого подключения стойки на выходном валу и двумя наборами механизма управления передач для определения положения клапана в режиме реального времени и полностью открыть полностью закрытое положение независимо друг от друга. Это максимальное повышение точности и безопасности.

Электродвигатель

-Полностью закрытая с короткозамкнутым ротором, малый размер, большой крутящий момент, малая сила инерции, класс изоляции F, встроенный переключатель тепловой защиты для предотвращения повреждения двигателя, напряжения питания и рабочих форматов опционально.

Клемма

-Подпружиненные зажимы нажимного типа длянадежного контакта проводки при сильной вибрации.

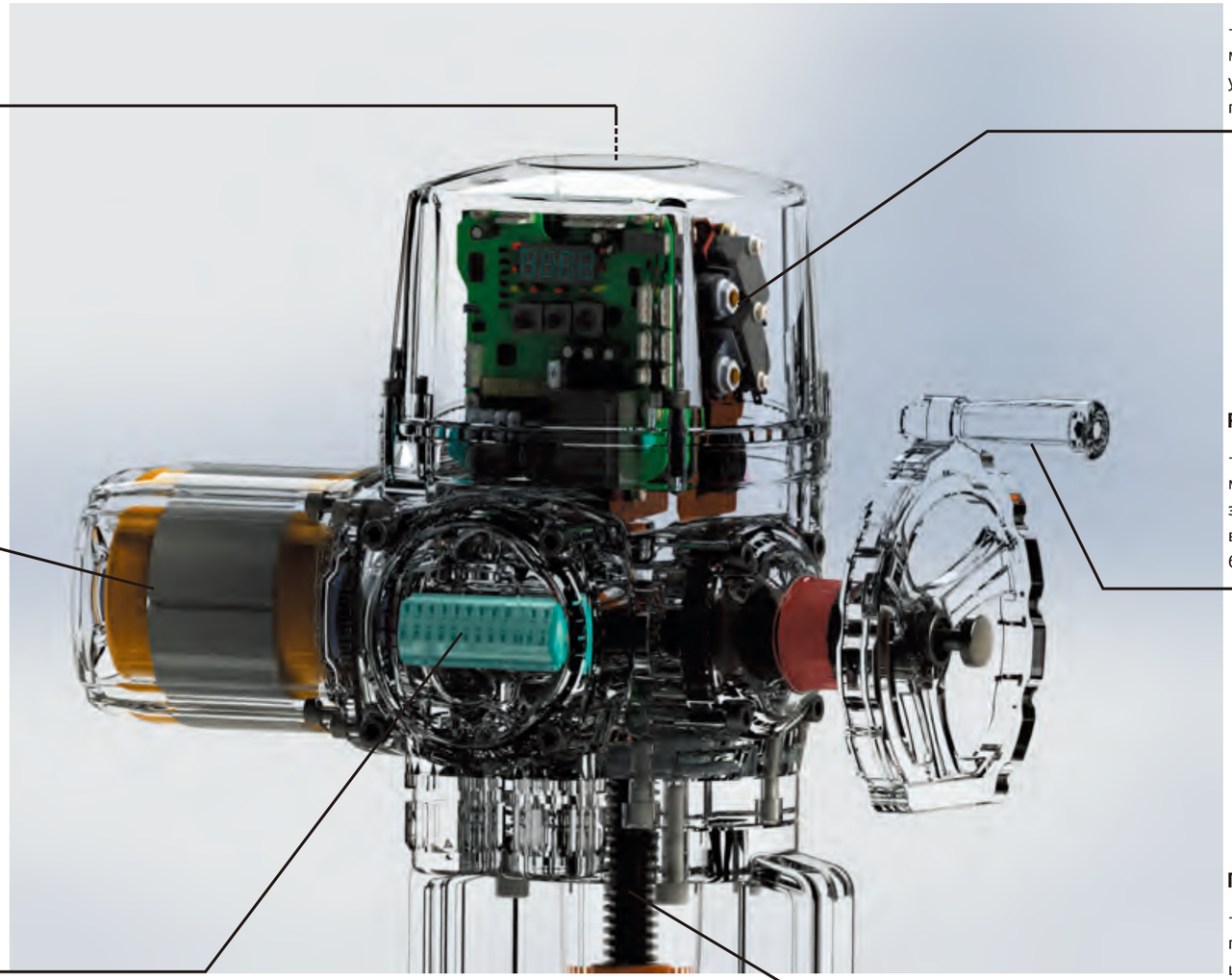

Кулачок и концевой выключатель

-Затягивают два специфических гайки выше, каждая кулак может быть установлена отдельно, после завершения установки, каждая кулак всегда будет оставаться в этом положении.

Ручная операция

-С ручной, автоматической функцией сцепления. Клапан может управляться вручную в случае отключения электроэнергии. Автоматическая разрядка ручные возможности колеса раскатывания для обеспечения безопасности персонала в момент ставок двигателя.

Подключение клапана

-Через разный соединение кронштейна, оно может быть при годным для различных клапанов. Использование нержавею щей стали шкалы линейки и слайдер из нержавеющей стали.

AOX-L ПРЯМОХОДНЫЕ ПРИВОДЫ

Структурные характеристики электропривода

AOX Электроприводы 2016



AOX-L Серия Электропривод

Краткое изложение

Серийный электрический привод "AOX-L" - новое поколение прямоходные электроприводов. Множество инноваций, три патента и многие другие усовершенствования отличают эту модель от многих других аналогов. Модульная конструкция с богатым расширением функций, применимая ко множеству типов клапанов, кранов, затворов. Широко применяется в нефтяной, химической сферах, очистке воды, производство бумаги, на электростанциях, нагревании, легкой промышленности и других отраслях промышленности. Мотор мощностью 380V/220V/110VAC или 24V/110VDC, качественное входное переключение, аналоговая величина или управляющий числовой сигнал перемещает клапан в правильную позицию и выполняет автоматический контроль. Серии "AOX-L" имеет широкий диапазон выбора, крутящий момент от 800-30000 Н.м и различные монтажные крепления для присоединения к клапану.

Технические характеристики

1 Корпус - корпус сделан из алюминиевого сплава прошедшим анодное окисление, с полиэстровым порошковым покрытием.Сильно стойкий к коррозии, класс защиты: IP65, NEMA4 и 6, IP68 - опция.

2 Электродвигатель - полностью закрытый асинхронный электродвигатель с короткозамкнутым ротором.Компактный, большой вращающий момент и маленькая инерционная сила.Рейтинг изоляции F-класса, с тепловой защитой.

3 Руководство Структура - Конструкция маховиком является безопасным, надежным, экономящие труд, маленький. В случае сбоя питания, нажав на красную кнопку в середине маховика, чтобы отсоединить привод и двигатель, и включите в режим ручного управления. Поскольку самоблокирующийся червячный редуктор между двигателем и рабочим валом разделены, даже если привод при максимальном значении крутящего момента также очень легко превратить в режим ручного управления. После запуска двигателя, автоматически из ручного управления. Штурвал не работает, когда двигатель работает.

4 Градуированная шкала-градуированная шкала устанавливается на направляющем стержне, который является более интуитивным и удобным для наблюдения.

5 Обогреватель - используется для управления температурой, чтобы избежать конденсации изнутри и оставаться сухим.

6 Концевой выключатель - электронный двойной предел. Ход регулируется, безопасно и надежно; Электронный конечный выключатель управляется кулачковым механизмом, простой механизм регулировки может легко и точно установить положение.

7 Самоторможение - Прецизионные винтовой механизм-ореховый может эффективно передавать большой крутящий момент, высокая эффективность, низкий уровень шума (не более 50 дБ), длительный срок службы и функцию Самофиксирующаяся предотвратить инверсию, часть передачи является стабильным и надежным, нет необходимости для дозаправки.

8 Болтовые соединения - спроектированы с учетом предотвращения потери болтов.

9 Установка - Нижние монтажные размеры соответствуют ISO 5211 международным стандартам, из установки не соответствует размеру клапана, он может быть разработан.

10 Цепь- Управляющая цепь может быть однофазной или трехфазной, расположение цепи продумано и компактно, функционал терминалов имеет различные вариации, в зависимости от пожеланий клиента.

11 Интеллектуальный модуль - Использование высокой степенью интеграции, маломощный микроконтроллер и аналоговые схемы смешанного панель управления, с помощью цельнометаллические установки плагина, он может эффективно изолировать тепло двигателя привод и платы управления, значительно улучшить программное обеспечение и аппаратные средства защиты от заклинивания производительности и температуры сопротивления.

12 Указатель положения клапана - Во время открытия или закрытия электроприводом клапана, перемещение шара клапана, его положение на ЖК-мониторе показано с большими вариациями.

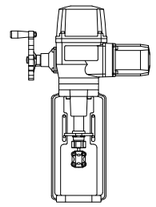

AOX-L Электроприводы

Электроприводы Серии AOX-L

ЭКСПЛУАТАЦИОННЫЕ ПАРАМЕТРЫ

Модель	Выходное усилие	Скорость	Макс ход	Мощность	Номинальный тока (А)
	Н	мм /сек	мм	Вт	220В/50 Гц/1Ф
AOX-L-30	3000	1.5	25	30	0.31
AOX-L-50	5000	1.5	40	45	0.42
AOX-L-80	8000	1.5	60	60	0.62
AOX-L-100	10000	1.5	60	60	0.68
AOX-L-160	16000	1.5	60	90	0.85
AOX-L-200	20000	1.5	60	90	0.87
AOX-L-250	25000	1.5	100	120	1.22
AOX-L-300	30000	1.5	100	120	1.28

ТЕХНИЧЕСКИЕ ПАРАМЕТРЫ

Корпус	Защита: IP67, NEMA4 И 6
Напряжение	Стандарт:110/220В ПЕР. ТОК/1Ф Опция: 380В/440В ПЕР. ТОК/3Ф
Электродвигатель	Короткозамкнутый асинхронный
Концевые выключатели	2 x Открыть/Закрыть, SPDT, 250VAC 10A
Вспомогательный концевой выключатель	2 x Открыть/Закрыть, SPDT, 250VAC 10A
Безотказность/ Рабочая температура	Внутренняя теловая защита, отключение 120°C ±5°C/ включение 97°C ± 5°C
Индикатор	Индикатор конечного положения
Ручные операции	Механизм выключения сцепления, работать с маховичка
Устройство с автоблокировкой	С автоблокировкой червячното механизма и червячной передачи
Нагреватель	30 Вт (110В/220В ПЕР. ТОКА)
Кабельные вводы	2 × M18*1.5
Температура окружающей среды	-30°C ~ +70°C
Смазка	Смазкой типа EP
Материалы	Сталь, алюминиевый сплав, алюминиевый порошок, поликарбонат
Влажность окружающего воздуха	Макс 90% относительной влажности, (без образования конденсата)
Устойчивость к вибрации	X Y Z 10g, 0.2 ~ 34 Гц, 30 минут
Внешнее покрытие	Анодирование, полиэстр, эпоксидная смола (высоко антикоррозийное покрытие)

Электроприводы Серии AOX-L

ГАБАРИТНЫЙ ЧЕРТЕЖ

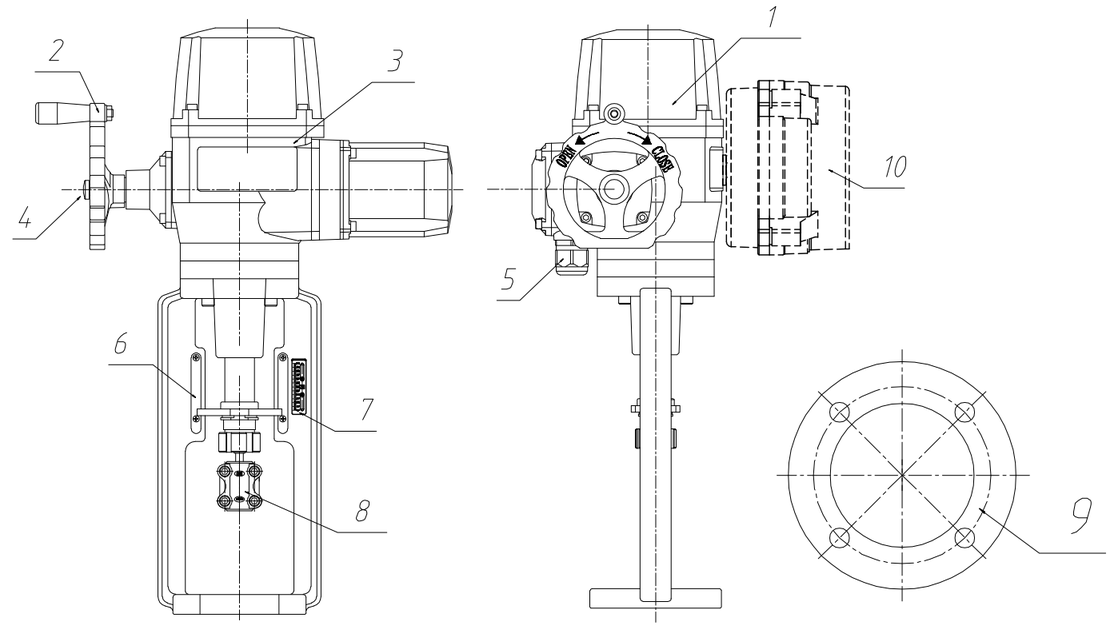

1	Крышка	6	Перила
2	Ручной маховик	7	Градуированная шкала
3	Корпус	8	Соединительный шкаф
4	Кнопка сцепления	9	Соединительный фланец
5	Кабельный ввод	10	Комната управления

ХАРАКТЕРИСТИЧЕСКИЙ ПАРАМЕТР

1	Управление мощностью двигателя	Тиристорный коммутировать реле блок
2	Тип нагрузки двигателя	S2-30min (закрытие-открытие модель), S4-25% (регулирование модель)
3	Управляющий сигнал	Ввод и вывод 4-20mADC, 1-5VDC, 0-10VDC
4	Чувствительность (мертвая зона)	0.3% ~ 2.5%
5	Входной /выходной импеданс	250Ω、750Ω
6	Установить сигнал тревоги	Ошибка фазы или потери, перегрев двигателя срабатывания защиты (от перегрева реле защиты)
7	Полевое управление	Переключатель сцены - стоп - дистанционное, регулятор: открытый - выключен, экран

Электроприводы Серии AOX-L

ГАБАРИТНЫЙ ЧЕРТЕЖ

AOX-L-30

Единица:мм

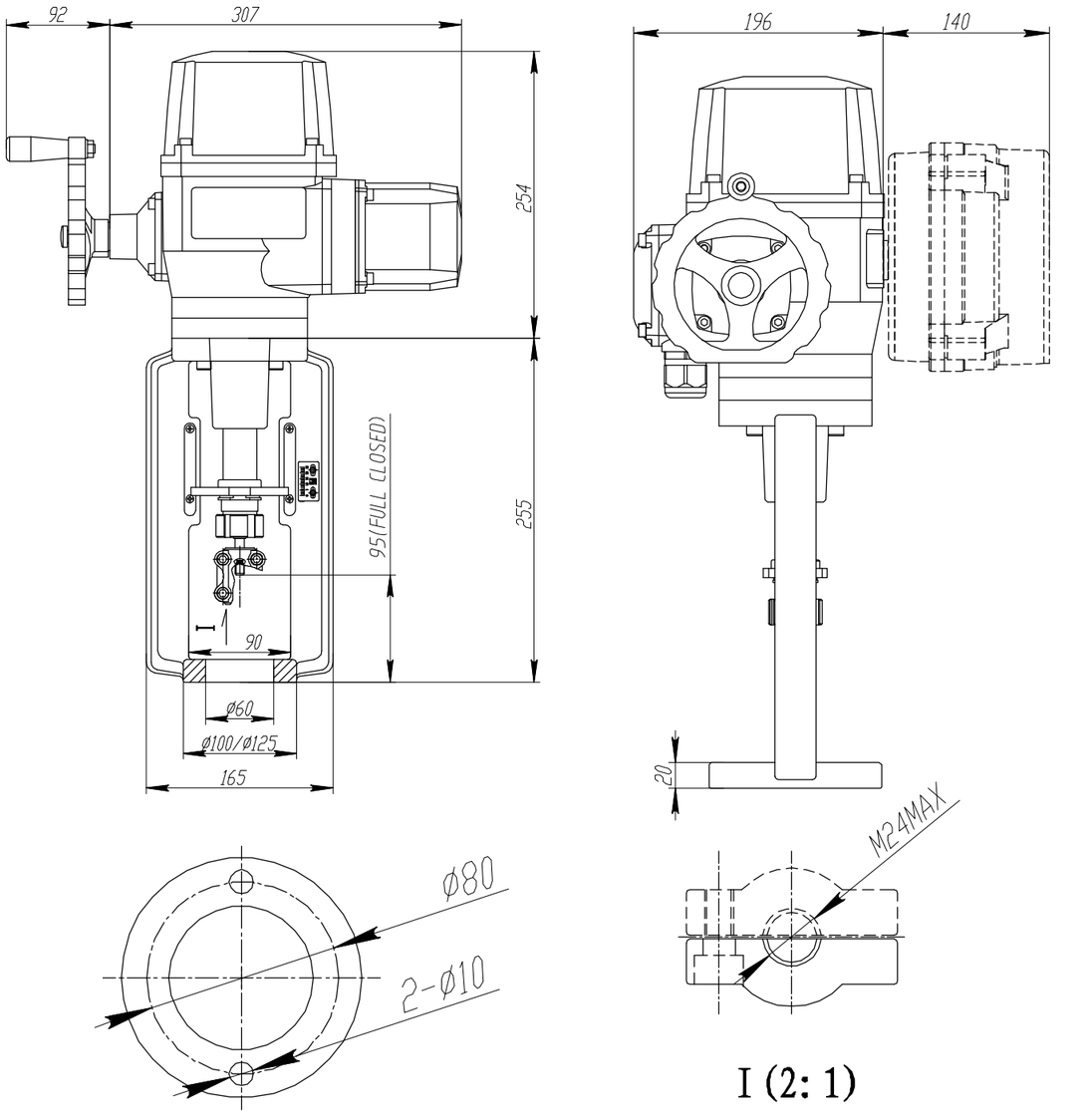

Электроприводы Серии AOX-L

ГАБАРИТНЫЙ ЧЕРТЕЖ

AOX-L-50

Единица:мм

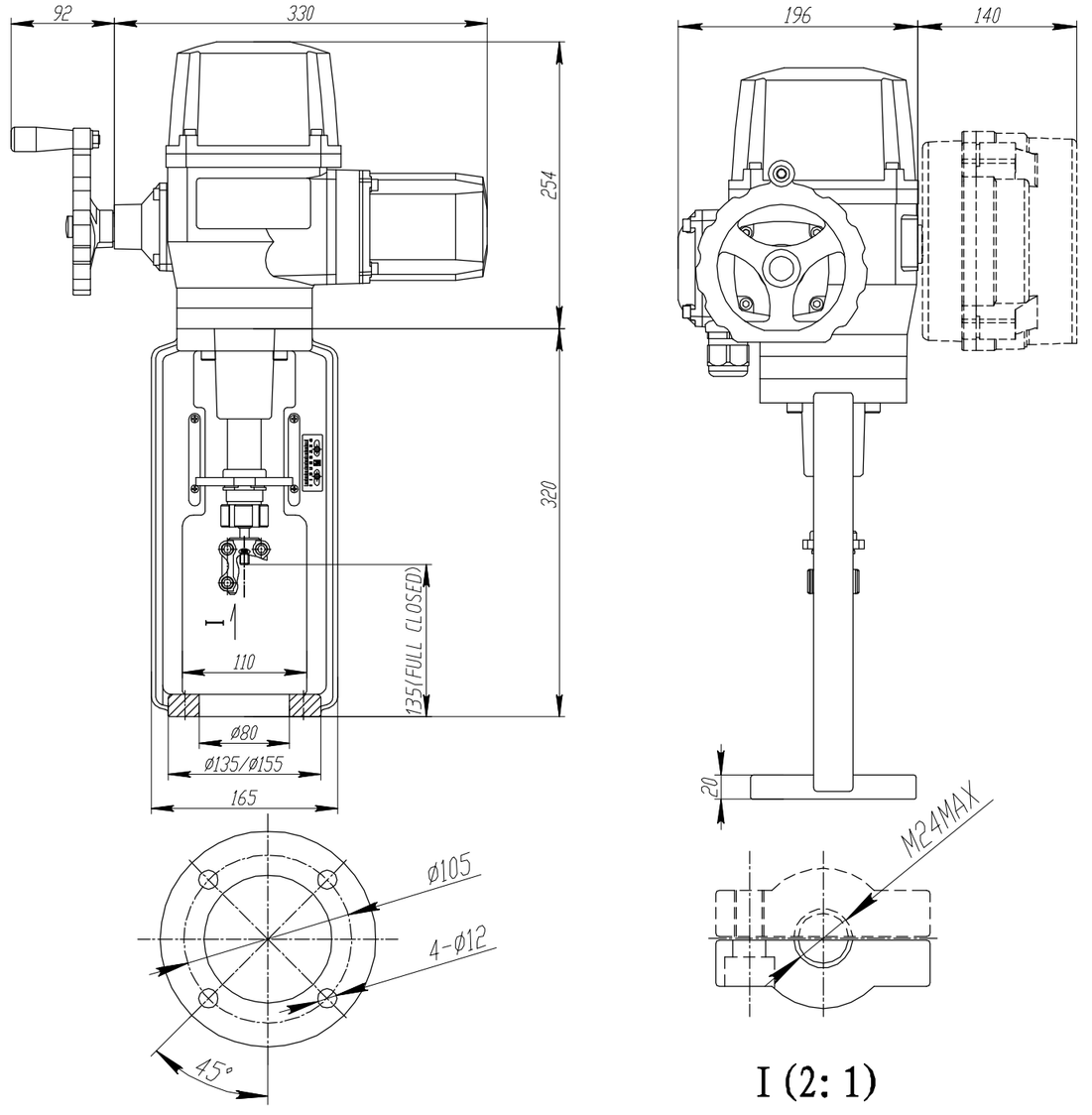

Электроприводы Серии AOX-L

ГАБАРИТНЫЙ ЧЕРТЕЖ

AOX-L-80～100

Единица:мм

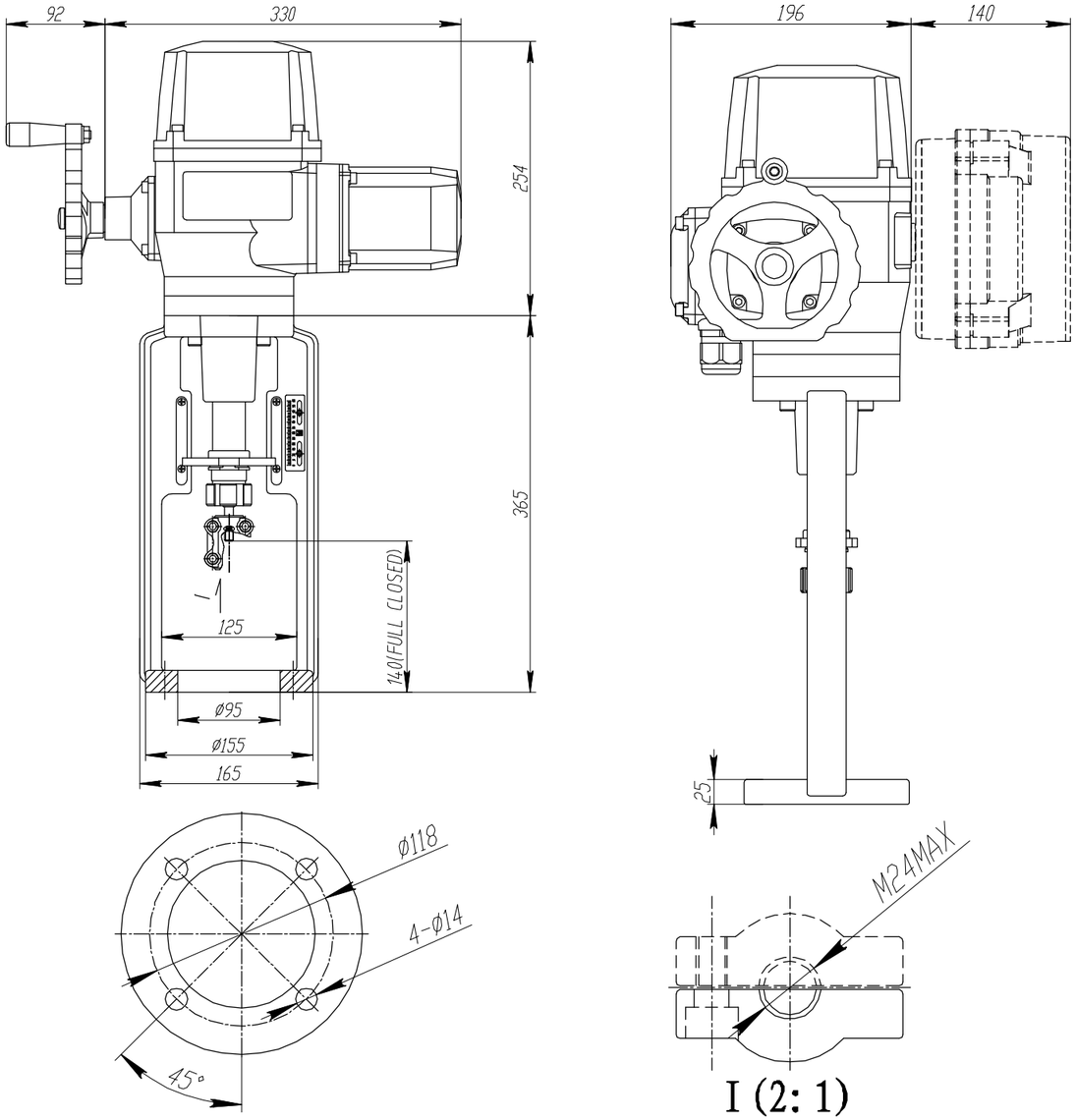

Электроприводы Серии AOX-L

ГАБАРИТНЫЙ ЧЕРТЕЖ

AOX-L-160～200

Единица:мм

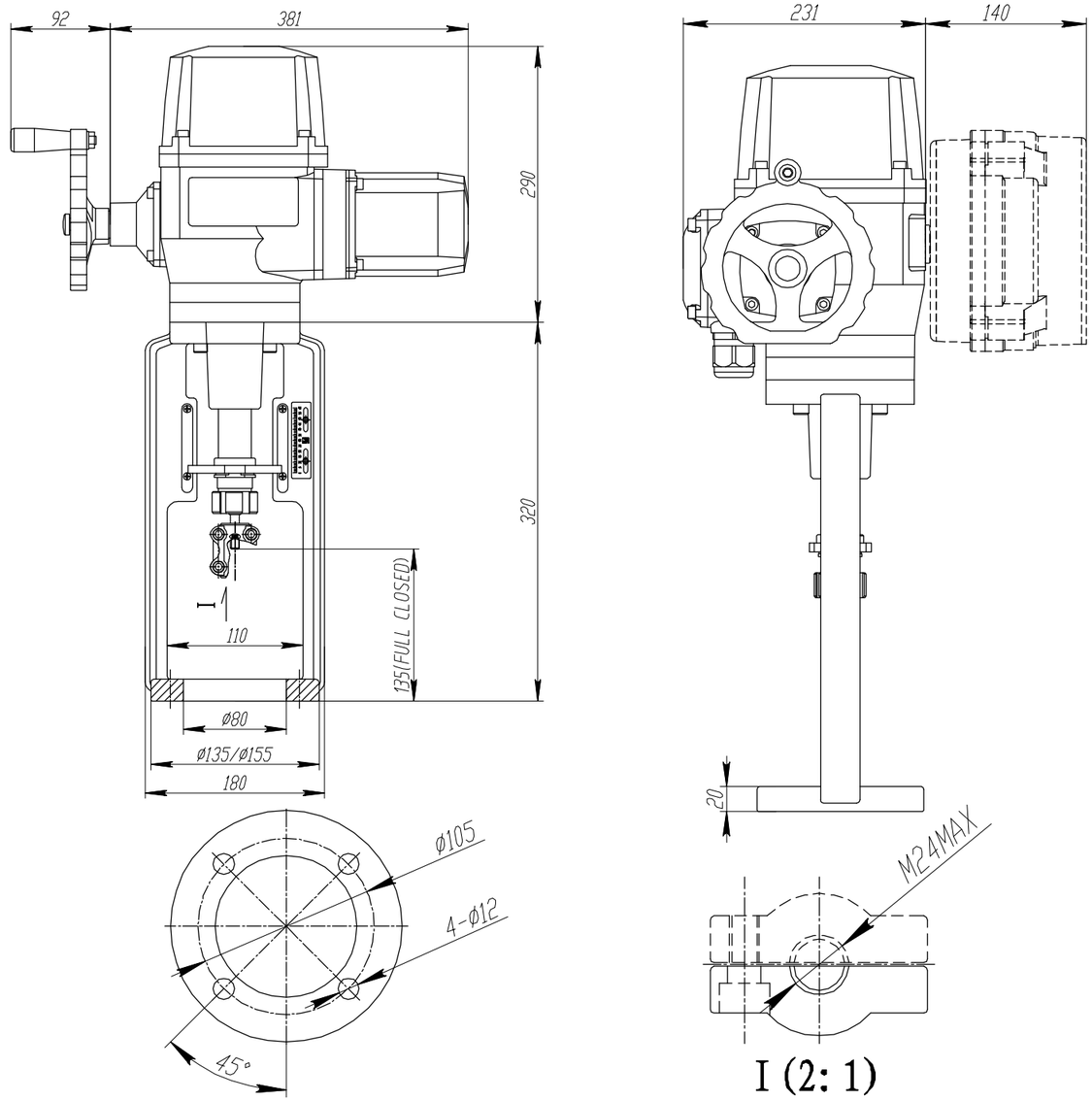

Электроприводы Серии AOX-L

ГАБАРИТНЫЙ ЧЕРТЕЖ

AOX-L-250

Единица:мм

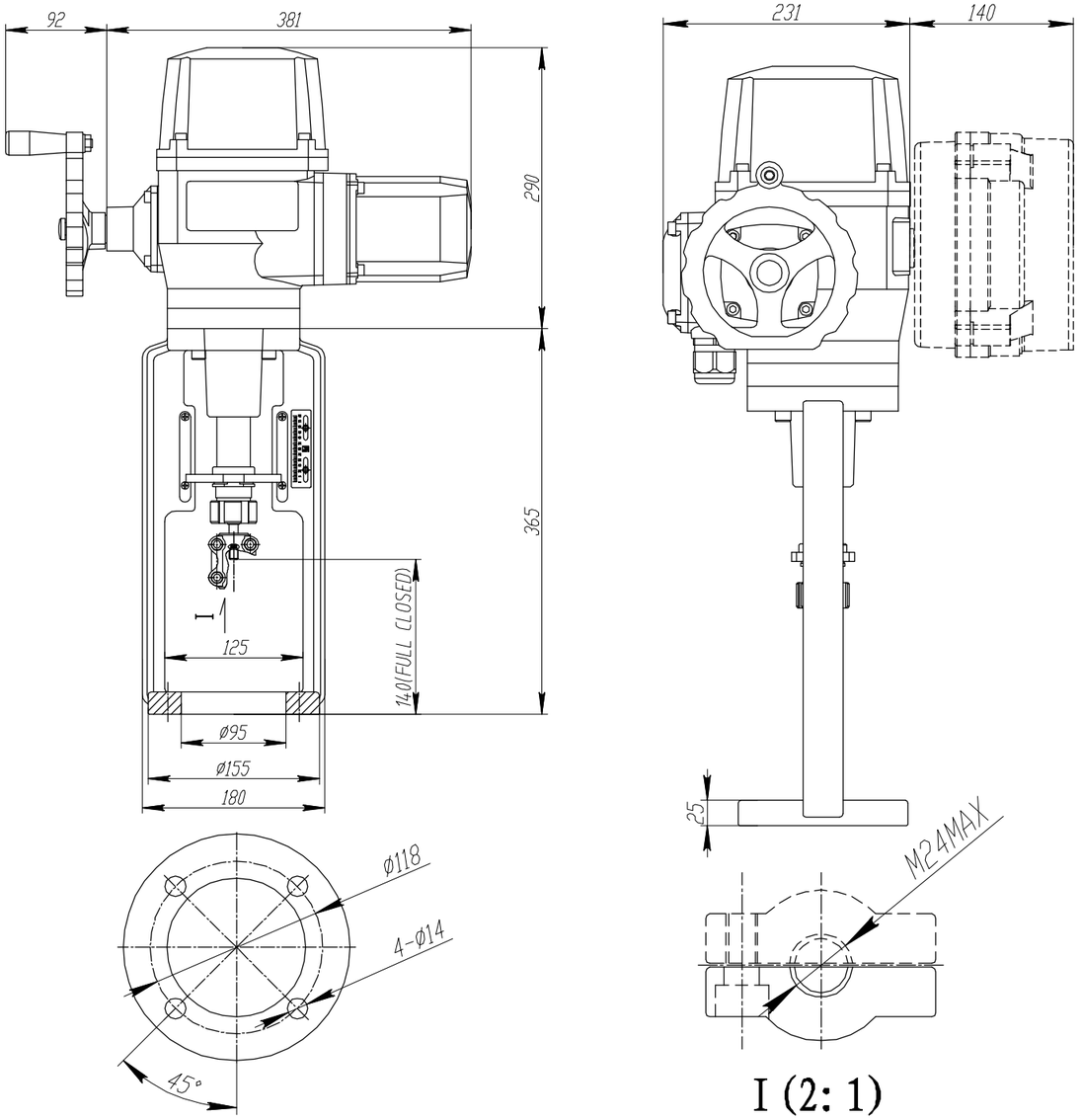

Электроприводы Серии AOX-L

ГАБАРИТНЫЙ ЧЕРТЕЖ

AOX-L-300

Единица:мм

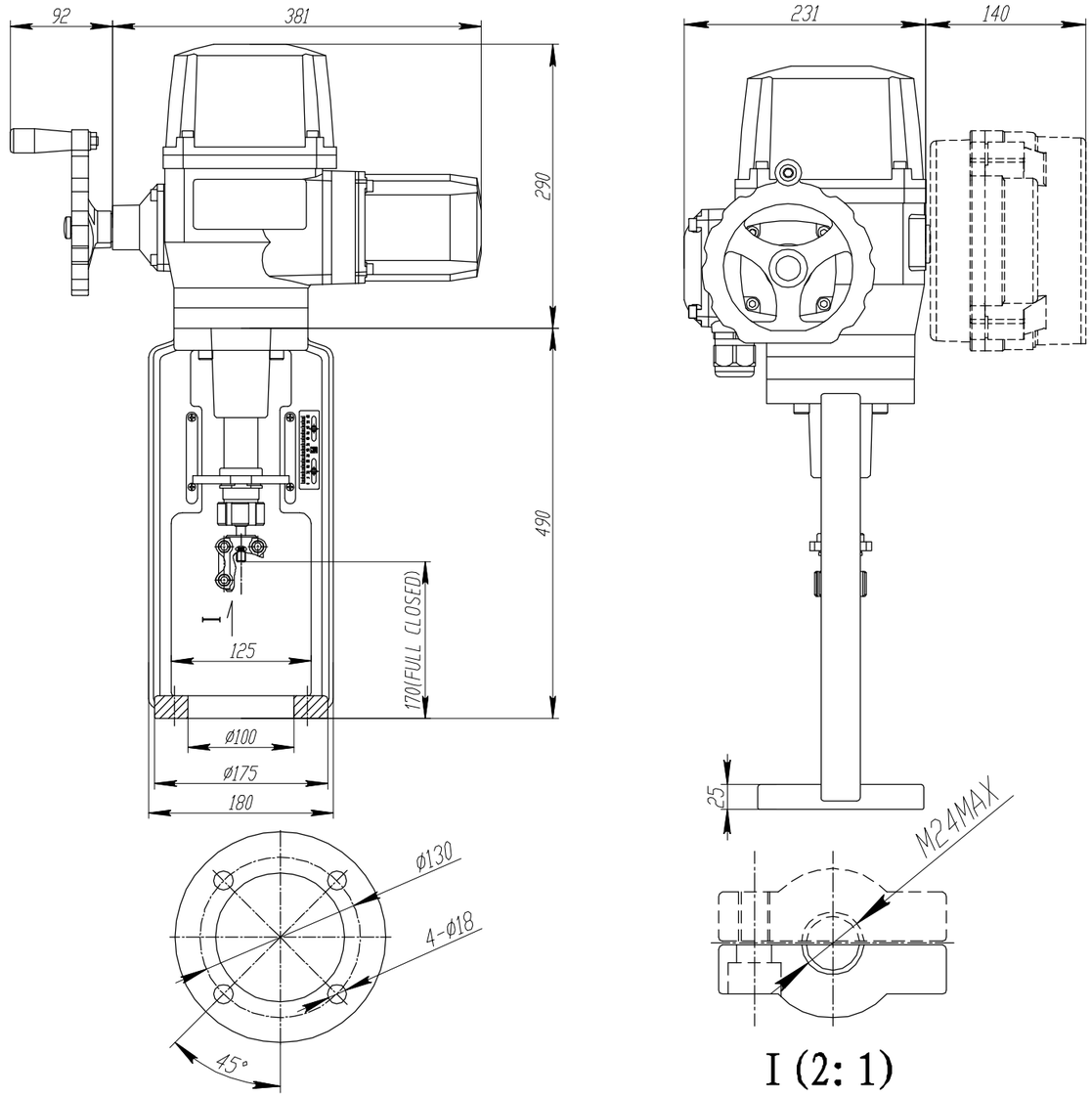

Электроприводы Серии AOX-L

Схема электропроводки



AOX-L-30～300 110/220В пер.тока,50/60Гц, 1Ф (Режим двухпозиционный)

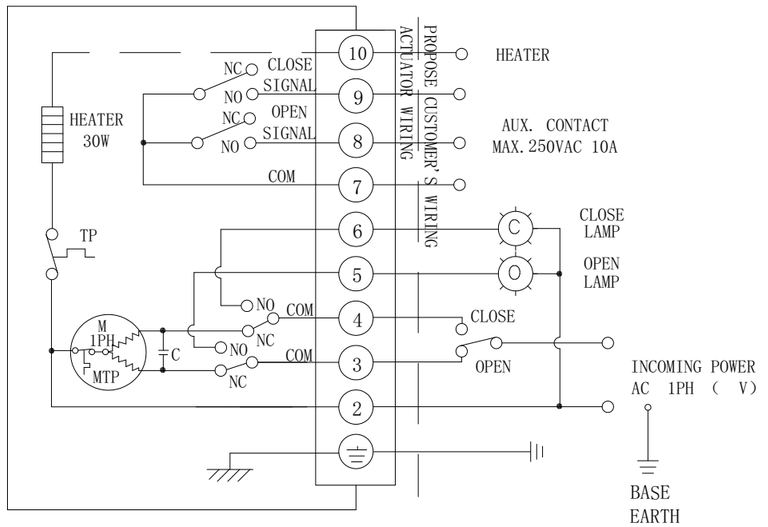

AOX-L-30～300 380/440В пер.тока,50/60Гц, 3Ф (Режим двухпозиционный)



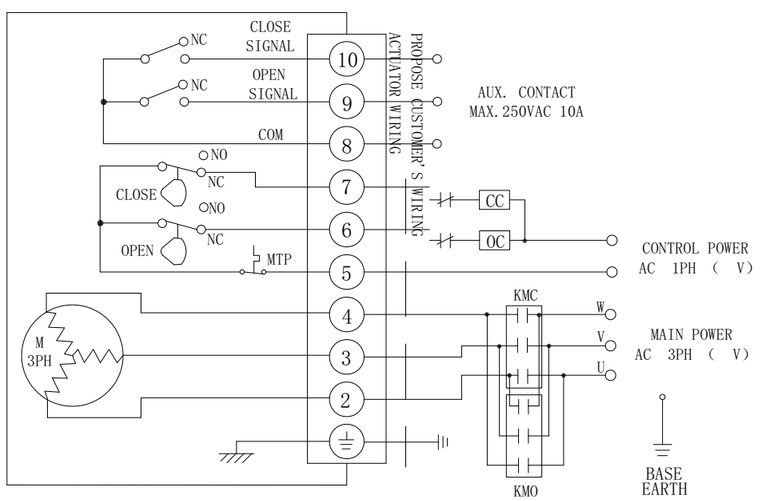

Электроприводы Серии AOX-L

Схема электропроводки



AOX-L-30～300 110/220В пер.тока,50/60Гц, 1Ф (Режим регулирования)

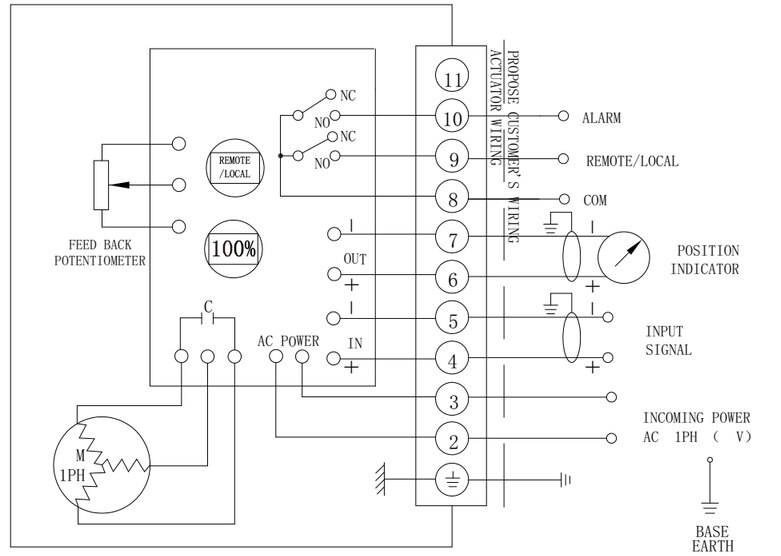

AOX-L-30～300 380/440В пер.тока,50/60Гц, 3Ф (Режим регулирования)



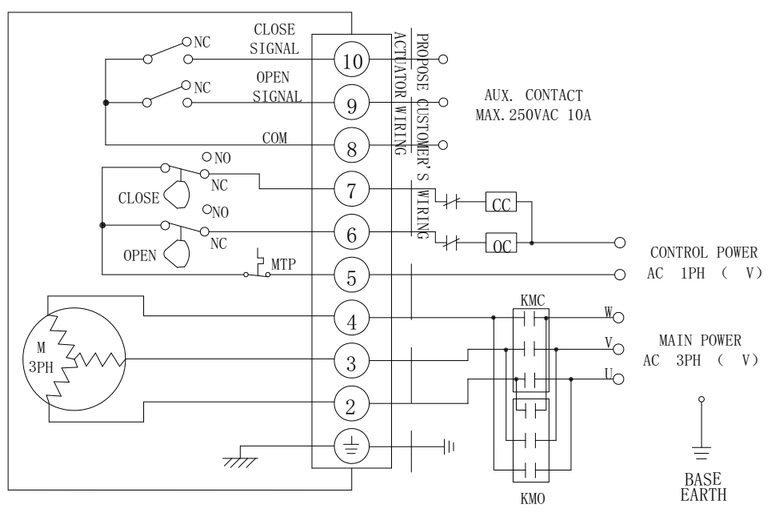

AOX

AOXIANG
ELECTRIC INTELLIGENT ACTUATOR
ELECTRIC VALVES

AOX-M Electric Actuator Series

Intelligent Electric Actuator

OPTION SPECIFICATION

No.	Option scheme	Remark
1	Explosion-proof actuator (Exd Ⅱ CT4)	AOX-M Series
2	Water-proof actuator (IP68,10M,250HR)	AOX-M Series
3	Potentiometer unit (1K-10K)	AOX-M Series
4	Proportion control unit (control signal 4-20mA)	AOX-M Series
5	Local control units (local control open/stop/close optional switch, local/remote switch)	AOX-M Series
6	High temperature resistance actuator (-10℃ ~ +100℃)	AOX-M Series
7	Low temperature resistance actuator (-60℃ ~ +30℃)	AOX-M Series
8	Special output drive	AOX-M Series
9	Bus Control Unit	AOX-M Series





AOX

AOXIANG
ELECTRIC INTELLIGENT ACTUATOR
ELECTRIC VALVES



ZHEJIANG AOXIANG AUTO-CONTROL TECHNOLOGY CO.,LTD
Add:No.2608 Development Zone Road, Economic Development Zone,
Ruian Zhejiang China 325200
Tel:+86-577-65151268
Email:zjaox@zjaox.com
Http://www.aoxactuator.com

AOX-M Electric Actuator
Patented products,
Counterfeiting not allowed

© 2019 aox technology copyright ♻ Ecology protection



AOX has been dedicated to the research, design and manufacturing of actuators for more than 20 years. Adhere to strict and reliable principle, rely on rich field application experience, we provide the optimum auto–control products and solution in fluid–control application area such as pressure, flow rate and liquid level.

We have a group of passional, continuously innovative, high-quality R & D staff to forge ahead. From initial design to the selection of material, the determination of craft, exquisite manufacturing process and rigorous test procedure ensure each product from AOX meets the most severe hazard working condition.

Of course, it is an endless challenge to create more and better industrial process control products.

AOX is brave and strong enough to face this challenge.

We are sure to achieve this aim. OK! AOX

AOX-M
Electric Actuator

Patented products,Counterfeiting not allowed.

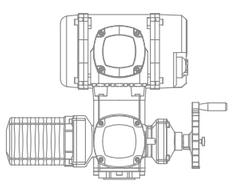

AOX
AOXIANG
ELECTRIC INTELLIGENT ACTUATOR
ELECTRIC VALVES

Production Strength

The basis of market competition is inseparable from the production strength,solid financial strength and advanced,perfect hardware.Knowing the importance of hardware,AOX firstly introduced the advanced equipment from abroad in the same industry.We invested tens of millions to renew the hardware,manufacture international standard superior electric actuators and electric valves with international product facilities.










AOX

AOXIANG
ELECTRIC INTELLIGENT ACTUATOR
ELECTRIC VALVES

Applications

Our products are used in many fields, petroleum, chemicals, machinery, metallurgy, water treatment, pharmaceutical, marine, HVAC, machinery, etc.










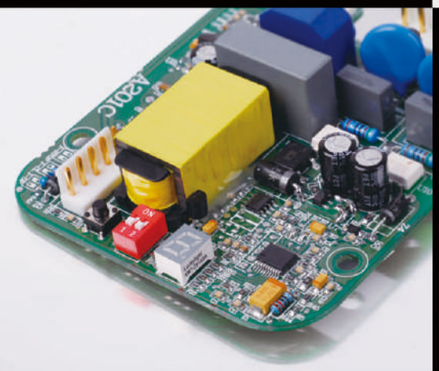

>>> the internationally first-class parts are used to ensure the highly efficient and reliable operation under the most severe working conditions



AOX

AOXIANG
ELECTRIC INTELLIGENT ACTUATOR
ELECTRIC VALVES

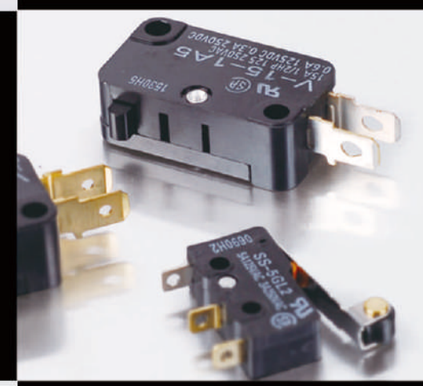


AOX
AOXIANG
ELECTRIC INTELLIGENT ACTUATOR
ELECTRIC VALVES

- **Double seal structure**
- **Latest non-invasive design**
- **Precise torque measurement**
- **Infrared setting technology**
- **Reliable electronic system**
- **Precise valve position measurement**
- **Phase sequence self-correction**
- **Instantaneous reversal protection**
- **Over torque protection**
- **Intelligent block protection**
- **Motor overheat protection**

Terminal box

Terminal box, which is double sealing and separate enclosure protection, assure the sealing integrity of the electronic component if open the box cover to make the on-site wiring.

Motor

Specially designed high starting torque motor, can frequent open the valve from fully closed position. In addition to the three-phase AC motors, single-phase AC and DC motors are also suitable for AOX-M series actuators.

Valve control

Using magnetic induction absolute encoder, eliminating the traditional potentiometer, improved location accuracy and does not require battery can be accurately recorded valve position when the actuator power outage.

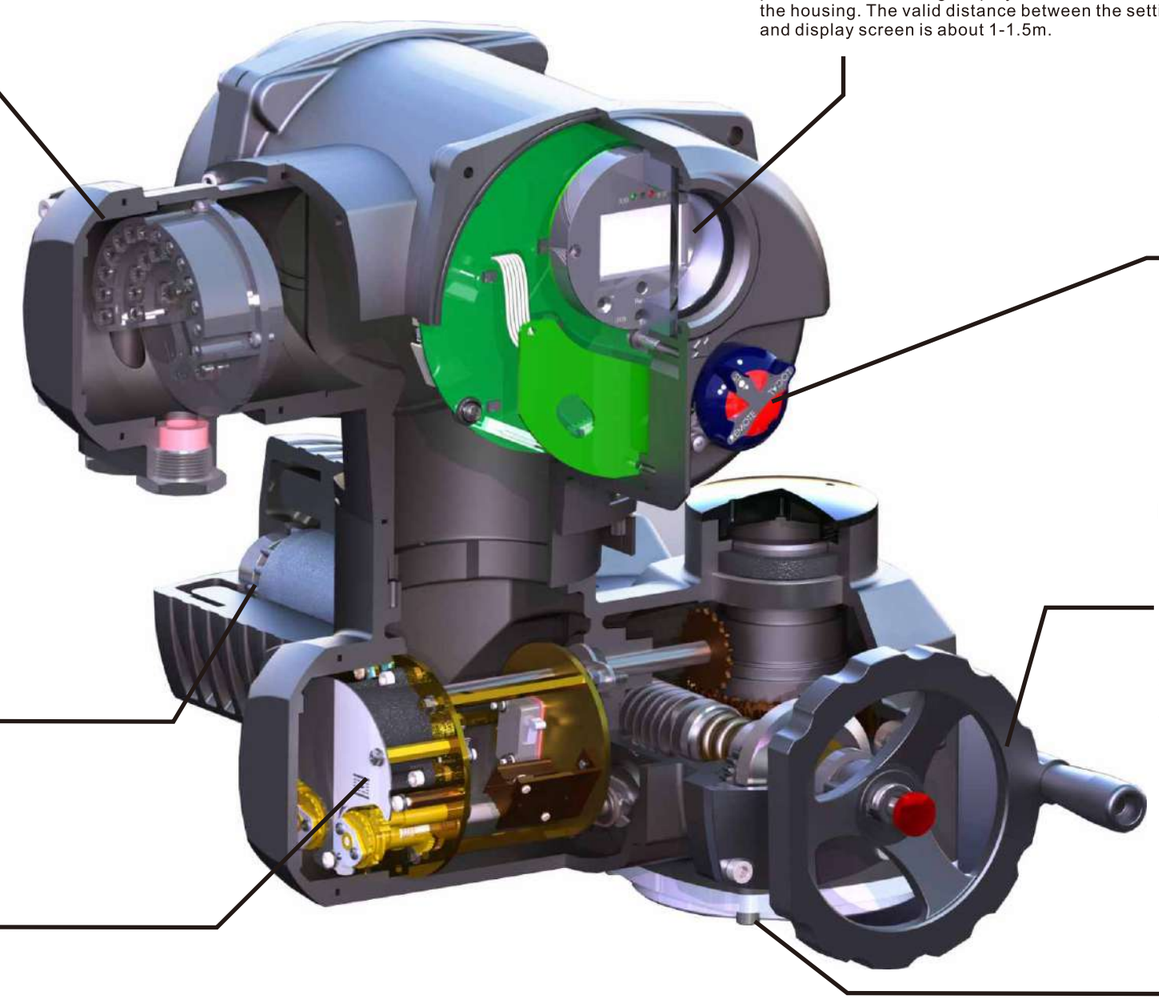

AOX-M Intelligent Electric Actuator SERIES

AOX
AOXIANG
ELECTRIC INTELLIGENT ACTUATOR
ELECTRIC VALVES

Infrared setting

The setting and diagnostic of the actuator can be processed via sealing display screen, without opening the housing. The valid distance between the setting tools and display screen is about 1-1.5m.

Local control

Local control switches and locking type selector switch local/stop/remote are magnetic switches, controlled by magnetic reed, thus assure the damp proof sealing inside of the actuator.

Manual operation

-In the commissioning or in an emergency the actuator can be operated by handwheel.
-By operating the red button to disconnected the actuator and motor and start manual operation. Because the self-locking worm gear between the motor and the operating shaft are separated, it's very easy to turn to manual operation even if the actuator is running at maximum torque.
-After starting the motor, automatically breaks away from manual operation, when the motor is operating the hand wheel does not work.

Valve mounting standard

Installation flange is according to EN ISO5210 or DIN 3210 standard. Various types of output drive types to choose, suitable for different types of valves.

Structural characteristics of electric actuator

AOX

AOXIANG
ELECTRIC INTELLIGENT ACTUATOR
ELECTRIC VALVES



AOX-M Series
Electric Actuator

AOX

AOXIANG
ELECTRIC INTELLIGENT ACTUATOR
ELECTRIC VALVES

SUMMARY

“AOX-M”series intelligent multi-turn actuator is applied in controlling various valves and other similar products, include butterfly valve, ball valve, gate valve, control valve and etc. It is widely applied in petroleum, chemical, water treatment, shipping, paper making, power plants, heating, building automation and other industries. AOX-M series mutil-turn actuator combine the characteristic of intelligent and reliable, and expand richer application based on basic modular product, it can meet various kinds of working condition. There are different "AOX-M" valve gear boxes can be configured which greatly expanded the torque range or turn the multi-turn actuator into quarter-turn actuator, linear actuator to meet the different requirements. (AOX-M series products have got CE certificate)

PERFORMANCE FEATURES

1.Shell-The main shell is made of cast iron, the output is more stable, and the rest is aluminum alloy, lighter weight. The surface coating of epoxy resin, and go through the 12 step of coating protective treatment, with high corrosion resistance, the protection grade is IP67, NEMA4 and 6,IP68 and explosion-proof is optional.

2.Motor-Fully enclosed squirrel-cage motor, small size, large torque, and small inertia force, insulation class F, built-in thermal protection switch to avoid damaging the motor.

3.Lubrication-Using oil-immersed type, it can provide excellent lubrication and cooling in case of high strength, large temperature difference and high torque, the oil is more stable.

4.Terminal box-Terminal box, which is double sealing and separate enclosure protection, assure the sealing integrity of the electronic component if open the box cover to make the on-site wiring. The motor and the controls are connected by 29 contacts.

5.Valve control-Traditional potentiometer is eliminated, and adopt magnetic induction absolute encoder to provide position accuracy. It can record the precise valve position without battery if actuator power off.

6.Infrared setting-The setting and diagnostic of the actuator can be processed via sealing display screen, without opening the housing. The valid distance between the setting tools and display screen is about 1-1.5m.

7.Local control-Local control switches and locking type selector switch local/stop/remote are magnetic switches, controlled by magnetic reed, thus assure the damp proof sealing inside of the actuator.

8.Manual structure-The handle is designed to ensures safe, reliable, labor-saving and small. When the power outage, press the red button in the middle of handwheel to make motor and actuator disconnected, and start manual operation. Because of the automatic clutch between the motor and the operating shaft , it is easy to turn to manual operation even if the actuator at the maximum torque . After starting the motor, automatically breaks away from manual operation. When performing motor operation handwheel does not work .(Note: In the situation of no electricity, the electric actuator will remain permanently manual mode).

9.Space heater-It is used to control temperature and remain the internal electrical components dry, it can avoid the moisture condensation inside the actuator because of the change of the temperature and weather.

10.Torque switch-Providing overload protection, it can shut down the power automatically when jamming to avoid damaging valves and actuators, torque is adjustable within a certain range.

11.Self-locking-Precision worm mechanism can efficiently transfer large torque, high efficiency, low noise (max 50 dB), long life, and have self-locking function to prevent the inversion, transmission part is stable and reliable.

12.Anti-off bolt-The bolts will attached to the case and not fall off when removing the shell, external screws are made of 304 stainless steel.

13.Installation-The bottom mounting dimensions conform to international standard ISO5210 , the drive sleeve can be removed for processing as needed. It can be installed vertically and horizontally.

14.Circuit-The control circuit in line with single-phase or three-phase power supply standard, circuit layout is compact and reasonable, (It can be designed according to customer requirements).

AOX-M
Electric Actuator

Patented products,Counterfeiting not allowed.

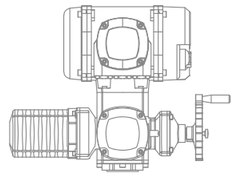

AOX
AOXIANG
ELECTRIC INTELLIGENT ACTUATOR
ELECTRIC VALVES

AOX-M Electric Actuator Series

PERFORMANCE PARAMETER

Model	Output torque	Speed	Max shaft diameter	Power	Rated current（A）50HZ	Flange	Weight
	N · M	RPM	MM	W	AC380V	ISO5210	Kg
AOX-M-007	70 70	45 90	Φ28	400 400	2.42 2.95	F10	32
AOX-M-010	120 120 120	35 70 105	Φ28	600 600 800	2.25 3.18 5.15	F10	38
AOX-M-020	300 300	34 67	Φ40	1100 1100	4.50 6.85	F14	68
AOX-M-050	450 450	34 67	Φ40	1100 1500	9.58 14.80	F14	70
AOX-M-060	600 600	34 67	Φ55	3000 4000	10.89 16.50	F16	103
AOX-M-080	800 800	34 67	Φ55	3000 4000	12.43 23.50	F16	103
AOX-M-100	1000	34	Φ55	4000	30.20	F16	103

TECHNICAL PARAMETER

Shell	Enclosure :IP67,IP68 is optional,NEMA4, NEM A6
Power	Standard:380V AC/3ph Optional:110/220V AC/1ph,440V AC/3ph, 50/60Hz, ±10%
Motor	Asynchronous motor
Limit switch	1×Open/ Close，SPDT,250V AC 10A（on/off model）
Auxiliary limit switch	1×Open/ Close，SPDT,250V AC 10A（on/off model）
Torque switch	1×Open/ Close，SPDT,250V AC 10A
Operating temperature	Internal-placed thermal protection，Open 120℃ ±5℃ /Close 97℃ ±5℃
Manual operation	Declutching mechanism,with handwheel operation
Self-locking device	Self-locking by worm and worm gear
Space heater	30W (110/220V AC) Condensation preventing (according to conditions, can be adjusted)
Conduit entry	Double seal 3×（PT3/4”、PT1-1/2”、PT1”optional）
Ambient temperature	-25℃～+70℃（-30℃、-40℃、-60℃ optional）
Lubrication	Special oil for 00 actuators
Material	Ductile iron, high-strength aluminum alloys, steel, aluminum bronze, polycarbonate
Ambient humidity	Max 90% RH　Non-Condensing
Anti-vibration	X Y Z 10g,0.2～34 Hz,30 minutes
External coating	Dry powder, epoxy polyester,high anti-corrosion
Overload protection	Torque peak overload protection
Display screen	LED display (smart regulation type)
Setting mode	Non-intrusive setting (without opening the cover set type)
Electrically	Integrated control unit with a non-invasive rotary switch

AOX
AOXIANG
ELECTRIC INTELLIGENT ACTUATOR
ELECTRIC VALVES

AOX-M Electric Actuator Series

OUTLINE DRAWING

AOX-M Configuration

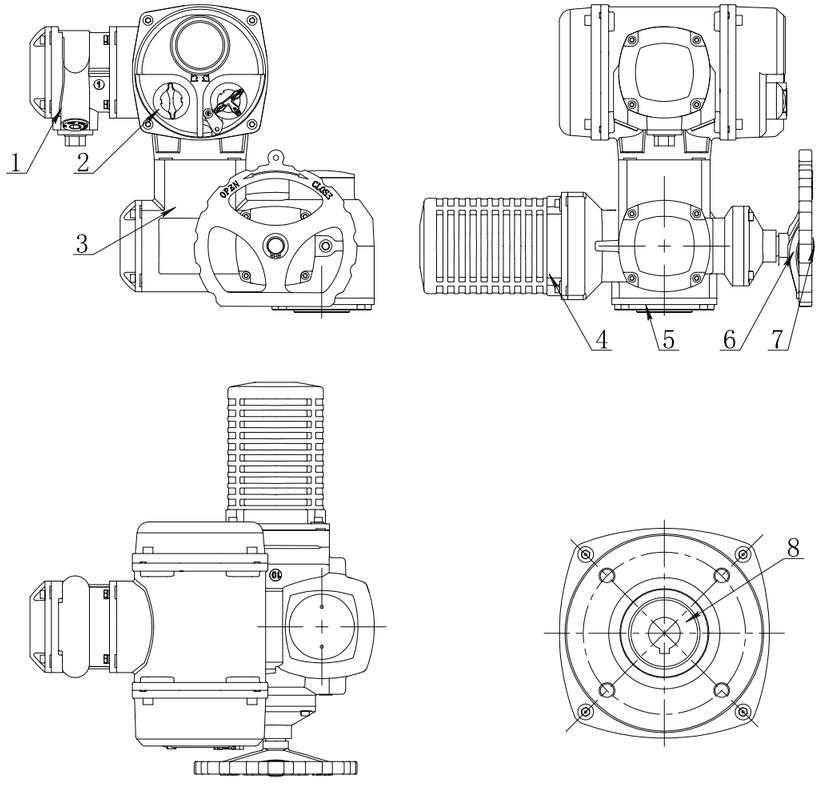

1	Terminal box	5	Connecting flanges
2	Control unit	6	Handwheel
3	Shell	7	Manual/ Auto switch button
4	Motor	8	Output shaft

AOX
AOXIANG
ELECTRIC INTELLIGENT ACTUATOR
ELECTRIC VALVES

AOX-M Electric Actuator Series

GENERAL DRAWING

AOX-M

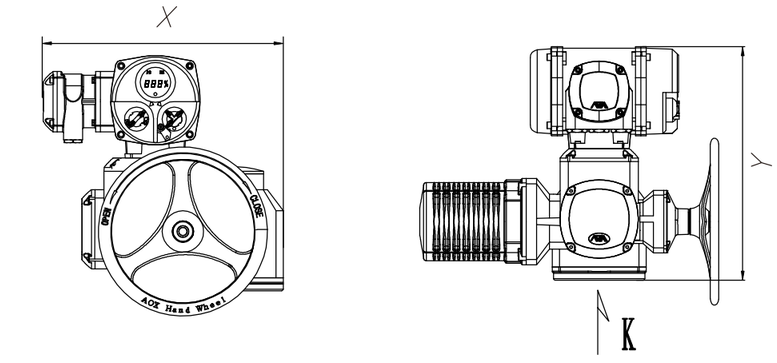

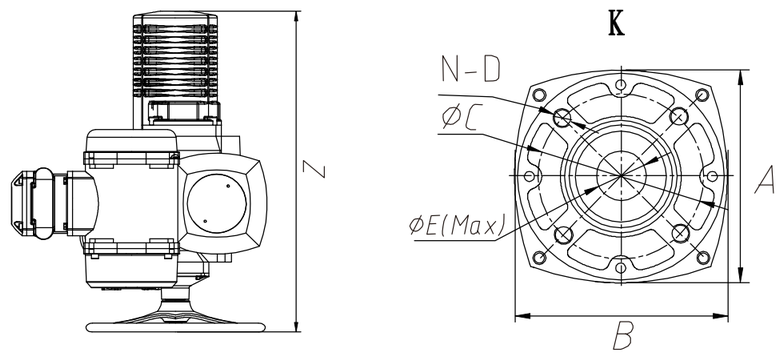

Unit:mm

Model	X	Y	Z	A	B	ΦC	N-D	ΦE(Max)
AOX-M-007	393	372	440	115	115	Φ102	4-M10	Φ28
AOX-M-010	433	387	494	132	132	Φ102	4-M10	Φ28
AOX-M-020	509	451	578	180	180	Φ140	4-M16	Φ40
AOX-M-050	509	451	578	180	180	Φ140	4-M16	Φ40
AOX-M-060	605	518	733	220	220	Φ165	4-M20	Φ55
AOX-M-080	605	518	733	220	220	Φ165	4-M20	Φ55
AOX-M-100	605	518	733	220	220	Φ165	4-M20	Φ55

AOX
AOXIANG
ELECTRIC INTELLIGENT ACTUATOR
ELECTRIC VALVES

AOX-M Electric Actuator Series

Wiring Diagram



1.AOX–M–007~100 110/220VAC/50/60Hz,1Ph(Intelligent on/off type) M–130–10

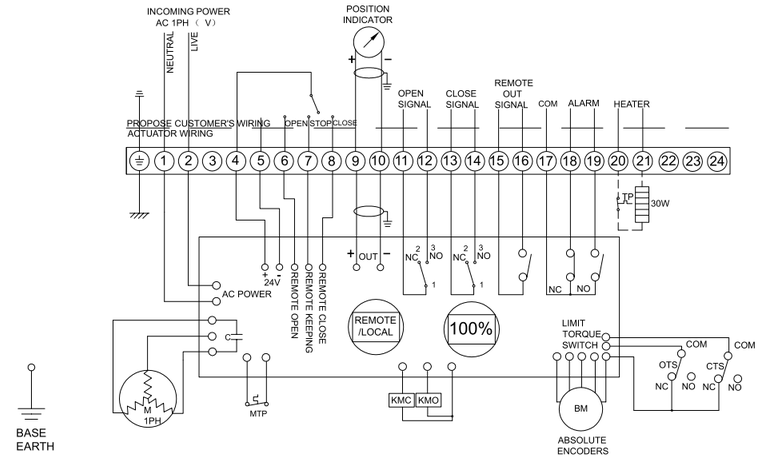

2.AOX–M–007~100 110/220VAC/50/60Hz,1Ph(Intelligent modulating type) M–140–10

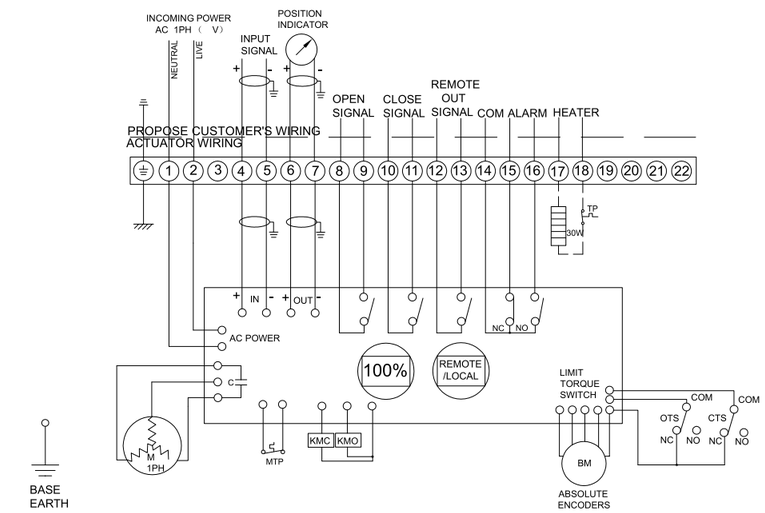

AOX-M Electric Actuator Series

Wiring Diagram



3.AOX–M–007~100 380/440VAC/50/60Hz,3Ph(Intelligent on/off type) M–230–10

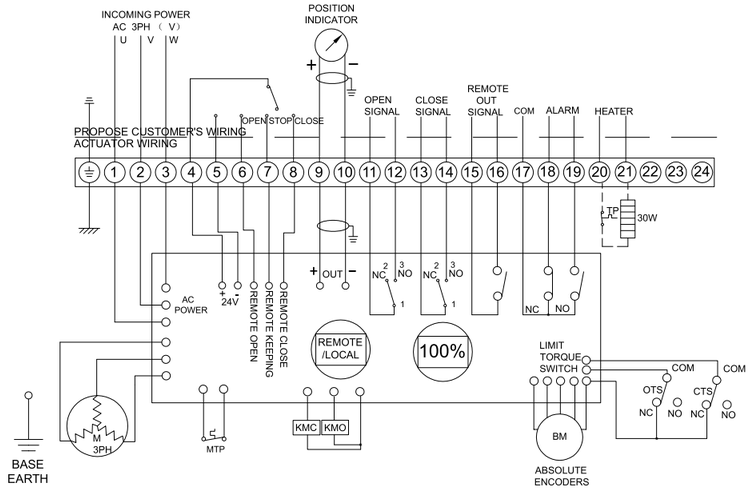

4.AOX–L–30~300 380/440VAC/50/60Hz,3Ph(Intelligent modulating type) M–240–10

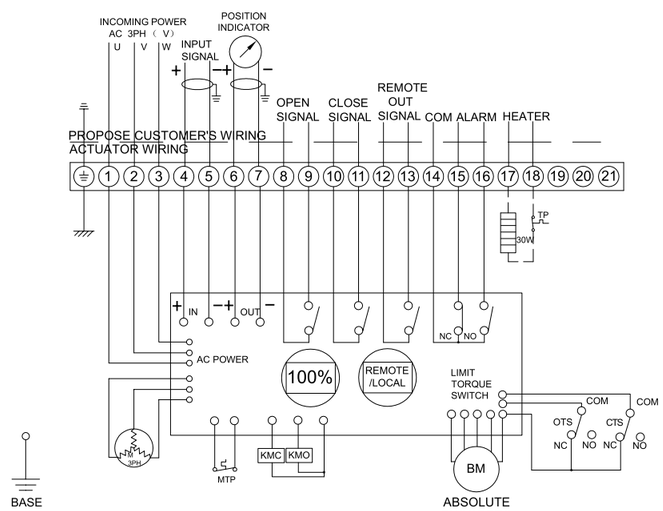

AOXIANG
ELECTRIC INTELLIGENT ACTUATOR
ELECTRIC VALVES

AOX-M Electric Actuator Series

Application

AOX-M series multi-turn actuators are suitable for valve automation of various size and pressure levels within any plant. The application is guaranteed by the following factors:

1.Large torque range.
-The value of torque can be 15 — 12000NM,the speed can be 40 —140 RPM.
2.Combination with different AOX-M gear box.
3.Many kinds of type selection: ON/OFF model、 Modulating model、 Explosion-proof model.



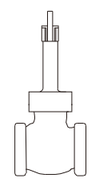

Combination with multi-turn gearbox

Automation of gate valve, globe valve, sluice valve.



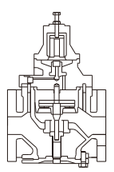

Combination with linear thrust unit

Automation of 3-way control valve, single-seat control valve, double-seat control valve



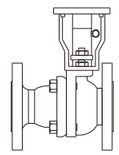

Combination with quarter-turn gearbox

Automation of ball valve, butterfly valve

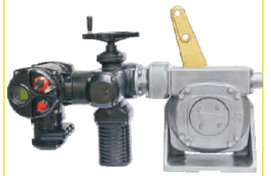

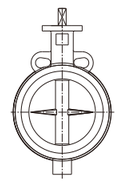

Combination with lever gearbox

Automation of butterfly valve with lever arrangement

AOX
AOXIANG
ELECTRIC INTELLIGENT ACTUATOR
ELECTRIC VALVES

AOX-Q Electric Actuator Series

EXPLOSION-PROOF SERIES

OPTION SPECIFICATION

No.	Option scheme	Remark
1	Explosion-proof actuator (Exd Ⅱ CT5)	AOX-Q series
2	Potentiometer unit (1K-10K)	AOX-Q series
3	Proportion control unit (control signal 4-20mA)	AOX-Q series
4	Local control units (local control open/stop/close optional switch)	AOX-Q series
5	Water-proof actuator (IP68,10M,250HR)	AOX-Q series
6	Direct current motor (24VDC)	AOX-Q series
7	Torque switch (SPDT× 2 250VAC 10A)	Except AOX-Q-005/008/010
8	Electric current position sensor (output 4-20mA DC)	AOX-Q series
9	Reverse electromagnetic control and transmission integration electrical machinery starter	AOX-Q series
10	High temperature resistance actuator (-10℃ ~ +100℃)	AOX-Q series
11	Low temperature resistance actuator (-60℃ ~ +30℃)	AOX-Q series
12	Low speed actuator	AOX-Q series
13	Travel 120° ,180° ,270°	AOX-Q series



AOX
AOXIANG
ELECTRIC INTELLIGENT ACTUATOR
ELECTRIC VALVES

ZHEJIANG AOXIANG AUTO-CONTROL TECHNOLOGY CO.,LTD
Add:No.2608 Development Zone Road, Economic Development Zone,
Ruian Zhejiang China 325200
Tel:+86-577-65151268
Email:zjaox@zjaox.com
Http://www.aoxactuator.com

AOX-Q Electric Actuator
Patented products,
Counterfeiting not allowed

© 2019 aox technology copyright ♻ Ecology protection



AOX has been dedicated to the research, design and manufacturing of actuators for more than 20 years. Adhere to strict and reliable principle, rely on rich field application experience, we provide the optimum auto–control products and solution in fluid–control application area such as pressure, flow rate and liquid level.

We have a group of passional, continuously innovative, high–quality R & D staff to forge ahead. From initial design to the selection of material, the determination of craft, exquisite manufacturing process and rigorous test procedure ensure each product from AOX meets the most severe hazard working condition.

Of course, it is an endless challenge to create more and better industrial process control products.

AOX is brave and strong enough to face this challenge.

We are sure to achieve this aim. OK! AOX

AOX-Q
Electric Actuator

Patented products,Counterfeiting not allowed.

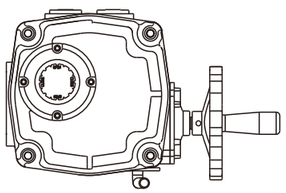

AOX
AOXIANG
ELECTRIC INTELLIGENT ACTUATOR
ELECTRIC VALVES

Production Strength

The basis of market competition is inseparable from the production strength,solid financial strength and advanced,perfect hardware.Knowing the importance of hardware,AOX firstly introduced the advanced equipment from abroad in the same industry.We invested tens of millions to renew the hardware,manufacture international standard superior electric actuators and electric valves with international product facilities.










AOX

AOXIANG
ELECTRIC INTELLIGENT ACTUATOR
ELECTRIC VALVES

Applications

Our products are used in many fields, petroleum, chemicals, machinery, metallurgy, water treatment, pharmaceutical, marine, HVAC, machinery, etc.










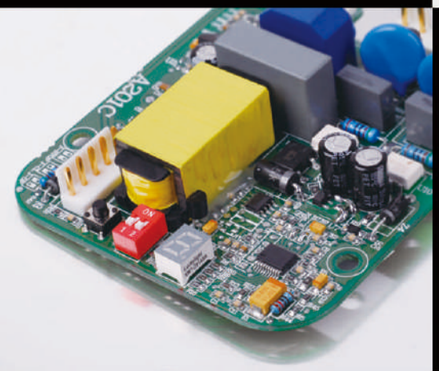

>>> the internationally first-class parts are used to ensure the highly efficient and reliable operation under the most severe working conditions



AOX
AOXIANG
ELECTRIC INTELLIGENT ACTUATOR
ELECTRIC VALVES

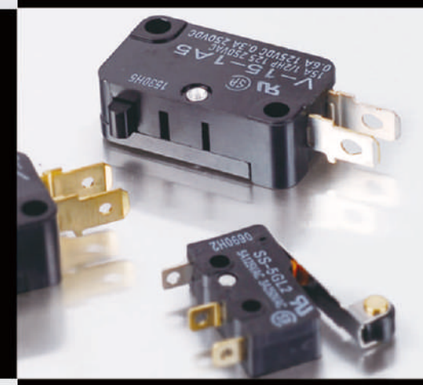


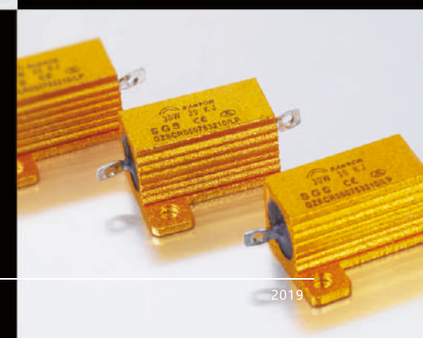

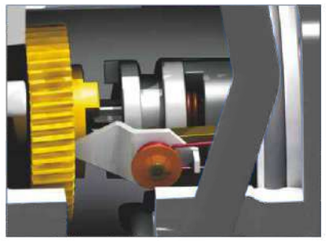

Manual override
- Auto / Manual switchable lever and handwheel engagement for emergency manual operation.
- Drive force automatically resorted by motor start, unless lever padlocked to prevent this occuring.

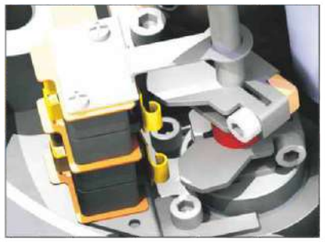

Limit switches
-It is fastened by the two screws above, the setting is simple, each cam can be set separately.
-Once the setup is complete, each cam will always remain in this position.



Terminal
-Spring loaded push type terminal for tight wiring connection under severe vibration.
-The number of terminals are 22 for users.
-Terminal length: 8-9mm
-Terminal size: 10×22×32

1.Shell

-Hard anodized Aluminum casting and external epoxy powder coated against severe industrial environment.

2.Worm gear

-Precisely machined double worm gear c/w minimum back-lash, low noise, high output torque.

3.Self locking

-Provided by double worm gearing to keep position of valve unchanged against reverse torque from valve.

4.Sealing

-By O-ring in all interfaces IP67(standard), and double o-ring for IP68 (option).

5.Handwheel

-Different sizes depending on actuator torque, and knob on handwheel for easy operation.

6.Motor

-Specially designed induction motor to generate high starting torque and high efficiency equipped with thermal protector to prevent damage from over heating.
- Insulation class F

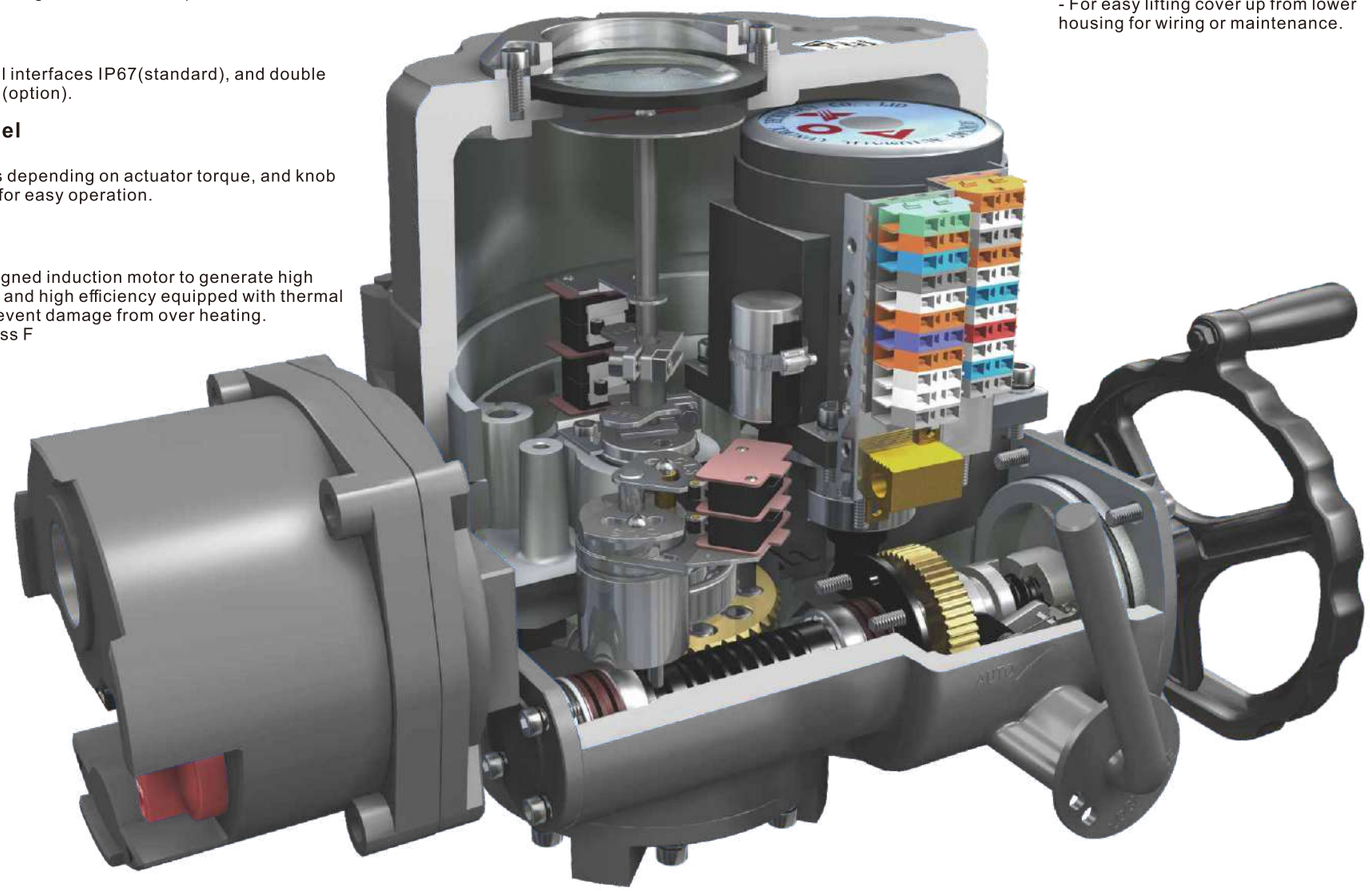



Tapered interface between cover and lower housing
- For easy lifting cover up from lower housing for wiring or maintenance.



Window
- Polycarbonate window, built-in O-rings, fixed metal gland, the gland comes with two drainage channels to prevent water, easy to observe.

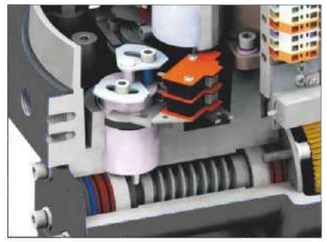

Torque switches
- Protect actuator from damage caused by overload from the driven valve over the whole travel.
- Once the torque switching acts, the actuator will be stopped immediately.



Removable drive bushing
- Easy mounting base standard to ISO5211.
- Bushings can be processed according to different requirements, four hanging ears made a close fit with shaft and sleeve.

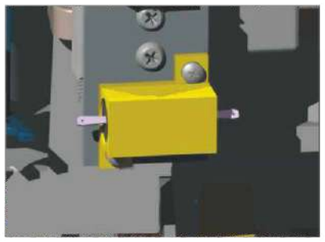

Space heater
-Metal casing, fast heat, long life, with the built-in temperature switch to prevent overheating.
-Core ceramic sealing member, there is no risk of leakage.



Captive cover bolts
- Designed to prevent losing it during maintenance or installation.
-All external bolts are stainless steel for rust prevention.

Indicator sustained by spring
- Direction of visual indicator is set by factory.
- In case of changing its direction, just grip the indicator plate and change the position.
- Spring beneath indicator plate sustains the set position unchanged.
- No need to loose screw and tight it again at all!

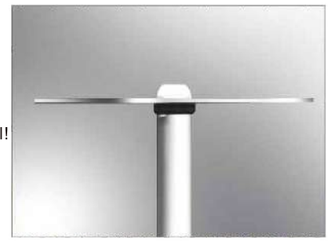

AOX-Q
Electric Actuator

Patented products,Counterfeiting not allowed.



AOX-Q Series
Electric Actuator

AOX

AOXIANG
ELECTRIC INTELLIGENT ACTUATOR
ELECTRIC VALVES

SUMMARY

"AOX-Q" series electric actuator is used for controlling 0°～270° rotation of the valves and other similar products, such as butterfly valve, ball valve, damper, flapper valve, cock valve etc. It widely applies to petroleum, chemical, water treatment, shipping, paper making, power plant, heating, light industry and other industries. Drived by 380V/220V/110VAC power or 24V/110VDC power, inputs 4-20mA or 0-10VDC control signal, moves valve to the right position, and achieves to automatic control, maximum output torque is 6000N·M.

PERFORMANCE FEATURES

1. Shell--The shell is made of aluminum alloy, with anodic oxidation treatment and polyester powder coating. It is strong corrosion-resistant and enclosure IP67,NEMA 4 and 6, IP68 and explosion-proof is optional.
2. Motor--Asynchronous motor, small, large torque, and small inertia force, F-class insulation rating, with thermal protection to avoid damaging.
3. Manual Structure--The design of handwheel is safe, reliable, labor-saving, small. Declutch to operate by handwheel if without power, and reset automatically when power on.
4. Indicator-- Installs indicator in the center axis and adopts convex mirror design, no cumulate water, more convenient to observe.
5. Space heater-- It is used for controlling temperature to avoid condensing internal of housing and keep dry.
6. Limit switch-- Mechanical, electronic double limit. Mechanical limit stopper is adjustable, safe and reliable; electronic limit switch is controlled by cam. Set position accurately and conveniently, and not affected by excessive handle.
7.Torque Switch-- (Except AOX-Q-005/008/010) Providing overload protection to avoid the damage of valve and electric actuator when jammed by cutting power automatically.
8.Self-locking--Accurate worm and worm gear transfer large torque efficiently , high efficiency, low noise (max. 50 dB), long life, with self-locking, prevent inversion, as stable and reliable transmission parts, no need to refuel.
9. Anti-off bolt—The bolt attaches to the shell and be not off when remove the shell.
10.Installation-- The installation size meets international standard ISO5211 / DIN3337.
11. Circuit--Controlling circuit meets the single-phase or three-phase power supply standard, circuit layout is reasonable and compact, terminals meet various of additional functional requirements effectively.
12 The display of valve position—During the opening or closing movement of actuator, the change of valve position on LCD is displayed with large numbers.
13 Adjust the phase sequence automatically—Intelligent actuator check and test the phase sequence for 3 phase power supply automatically, users no need to consider about the phase sequence.

AOX-Q
Electric Actuator

Patented products,Counterfeiting not allowed.

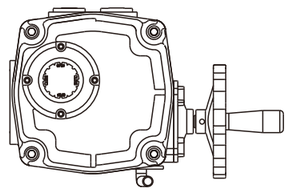

AOX
AOXIANG
ELECTRIC INTELLIGENT ACTUATOR
ELECTRIC VALVES

AOX-Q Electric Actuator Series

PERFORMANCE PARAMETER

Model	Max Output Torque	Operating Time 60/50Hz	Max Drive Shaft Size	Power	Rated Current(A)				No of handle turn	Flange	Weight
					Single Phase		Three Phases				
	N·M	90°(S)	mm	W	110V	220V	380V	440V	N	ISO5211	(kg)
AOX-Q-005	50	18/22	Φ20	20	1.10/0.95	0.55/0.54	0.30/0.30	N/A	10	F07	7.5
AOX-Q-008	80	18/22	Φ20	20	1.10/0.95	0.55/0.54	0.30/0.30	N/A	10	F07	7.5
AOX-Q-010	100	18/22	Φ20	20	1.10/0.95	0.55/0.54	0.30/0.30	N/A	10	F07	7.5
AOX-Q-015	150	21/25	Φ20	40	1.65/.1.67	0.88/0.84	0.31/0.31	0.30/.0.31	11	F07/F10	17.3
AOX-Q-020	200	21/25	Φ20	40	1.67/1.67	0.89/0.85	0.31/0.31	0.30/0.31	11	F07/F10	17.3
AOX-Q-030	300	26/31	Φ32	90	1.85/1.86	0.92/0.95	0.35/0.35	0.34/0.34	13.5	F10/F12	22
AOX-Q-050	500	26/31	Φ32	90	3.60/3.62	1.55/1.58	0.59/0.59	0.58/0.58	13.5	F10/F12	23
AOX-Q-060	600	26/31	Φ32	120	3.65/3.62	1.60/2.20	0.60/.059	0.59/0.58	13.5	F10/F12	23
AOX-Q-080	800	31/37	Φ40	180	4.10/4.10	2.15/2.20	0.85/0.85	0.79/0.79	16.5	F12/F14	29
AOX-Q-120	1200	31/37	Φ40	180	4.20/4.10	2.35/2.30	0.87/0.87	0.81/0.81	16.5	F12/F14	29
AOX-Q-150	1500	78/93	Φ40	120	3.65/3.62	1.60/2.20	0.60/0.59	0.59/0.58	40.5	F14/F16	77
AOX-Q-200	2000	93/112	Φ40	180	4.10/4.10	2.15/2.20	0.85/0.85	0.79/0.79	49.5	F14/F16	83
AOX-Q-300	3000	93/112	Φ40	180	4.20/4.10	2.35/2.30	0.87/0.87	0.81/0.81	49.5	F14/F16	83
AOX-Q-400	4000	155/185	Φ40	180	4.20/4.10	2.35/2.30	0.87/0.87	0.81/0.81	82.5	F14/F16	83
AOX-Q-500	5000	155/185	Φ40	180	4.20/4.10	2.35/2.30	0.87/0.87	0.81/0.81	82.5	F14/F16	83
AOX-Q-600	6000	155/185	Φ40	180	4.20/4.10	2.35/2.30	0.87/0.87	0.81/0.81	82.5	F14/F16	83

TECHNICAL PARAMETER

Shell	Enclosure :IP67,IP68 is optional,NEMA4 and 6	
Power	Standard:220VAC/1ph Optional:110VAC/1ph, 380V/440V/3ph,50/60HZ, ±10% 24VDC/110VDC/220VDC	
Motor	Asynchronous motor	
Limit switch	2×Open/ Close, SPDT,250VAC 10A	
Auxiliary limit switch	2×Open/ Close, SPDT,250VAC 10A	
Torque switch	Close/Open, each 1, SPDT,250VAC 10A	Except AOX-Q-005/008/010
Travel	90°±10°	0°~270°
Fail safe / Operating temperature	Internal-placed thermal protection, Open 120℃±5℃/Close97℃±5℃	
Indicator	Continuous position indicator	
Manual operate	Declutching mechanism, operate by handwheel	
Self-locking device	Self-locking by worm and worm gear	
Mechanical limit	2 × external adjustable stopper	
Space heater	30 W(110V/220VAC)	
Conduit entry	2xPT3/4"	
Ambient temperature	-25℃~+70℃（-30℃、-40℃、-60℃ optional）	
Lubrication	Grease moly(EP type)	
Material	Steel, Aluminium alloy, Aluminium bronze,Polycarbonate	
Ambient humidity	Max 90% RH	Non-Condensing
Anti-vibration	X Y Z 10g,0.2~34 Hz,30 minutes	
External coating	Dry powder, Epoxy polyester,high anti-corrosion	

AOX
AOXIANG
ELECTRIC INTELLIGENT ACTUATOR
ELECTRIC VALVES

AOX-Q Electric Actuator Series

GENERAL DRAWING

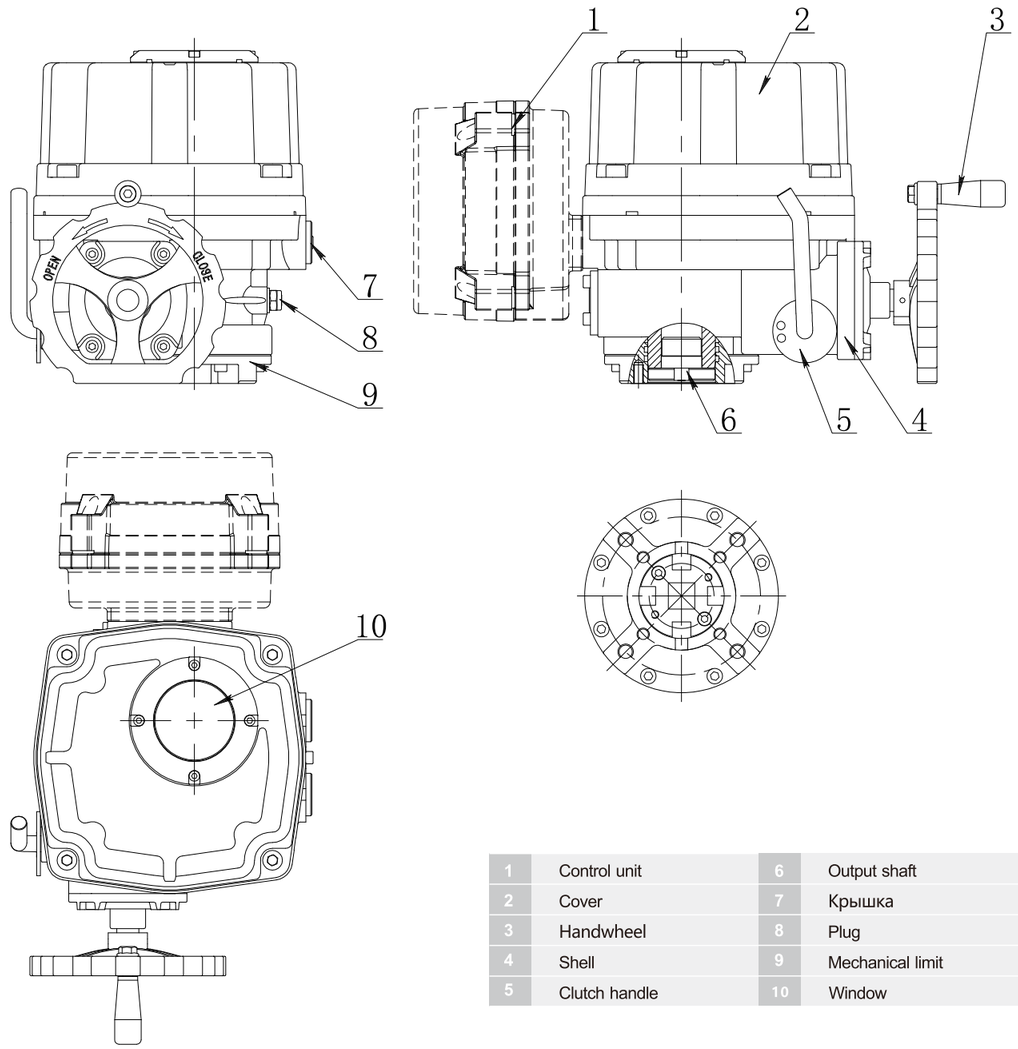

1	Control unit	6	Output shaft
2	Cover	7	Крышка
3	Handwheel	8	Plug
4	Shell	9	Mechanical limit
5	Clutch handle	10	Window

AOX
AOXIANG
ELECTRIC INTELLIGENT ACTUATOR
ELECTRIC VALVES

AOX-Q Electric Actuator Series

GENERAL DRAWING

AOX–Q–005~120

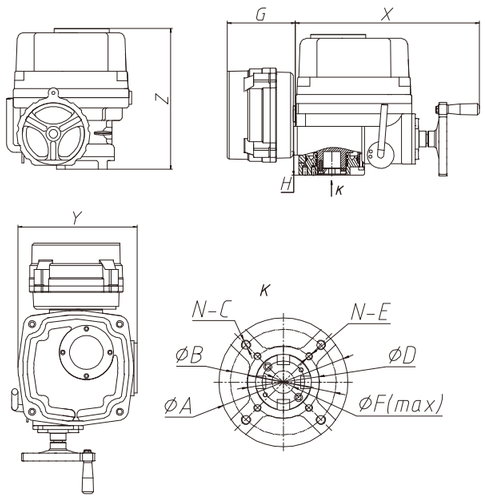

AOX–Q–150~600

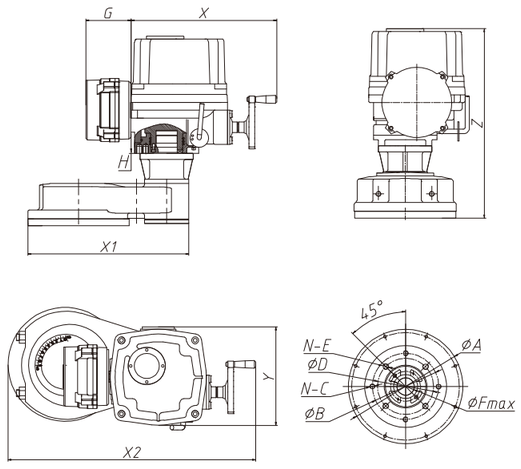

Unit: mm

Model	X	Y	Z	ΦA	ΦB	N–C	ΦD	N–E	F	G	H	X1	X2
AOX–Q–005	254	175	236	Φ90	Φ70	4-M8			Φ20	130	60		
AOX–Q–008	254	175	236	Φ90	Φ70	4-M8			Φ20	130	60		
AOX–Q–010	254	175	236	Φ90	Φ70	4-M8			Φ20	130	60		
AOX–Q–015	343	245	271	Φ125	Φ102	4-M10	Φ70	4-M8	Φ20	130	50		
AOX–Q–020	343	245	271	Φ125	Φ102	4-M10	Φ70	4-M8	Φ20	130	50		
AOX–Q–030	358	258	292	Φ150	Φ125	4-M12	Φ102	4-M10	Φ32	130	67		
AOX–Q–050	358	258	292	Φ150	Φ125	4-M12	Φ102	4-M10	Φ32	130	67		
AOX–Q–060	358	258	292	Φ150	Φ125	4-M12	Φ102	4-M10	Φ32	130	67		
AOX–Q–080	402	291	331	Φ180	Φ140	4-M16	Φ125	4-M12	Φ40	130	72		
AOX–Q–120	402	291	331	Φ180	Φ140	4-M16	Φ125	4-M12	Φ40	130	72		
AOX–Q–150	358	258	496	Φ285	Φ165	4-M18	Φ140	4-M16	Φ40	130	65	454	604
AOX–Q–200	402	291	535	Φ285	Φ165	4-M18	Φ140	4-M16	Φ40	130	65	454	625
AOX–Q–300	402	291	535	Φ285	Φ165	4-M18	Φ140	4-M16	Φ40	130	65	454	625
AOX–Q–400	402	291	535	Φ285	Φ165	4-M18	Φ140	4-M16	Φ40	130	65	454	625
AOX–Q–500	402	291	535	Φ285	Φ165	4-M18	Φ140	4-M16	Φ40	130	65	454	625
AOX–Q–600	402	291	535	Φ285	Φ165	4-M18	Φ140	4-M16	Φ40	130	65	454	625

AOX
AOXIANG
ELECTRIC INTELLIGENT ACTUATOR
ELECTRIC VALVES

AOX-Q Electric Actuator Series

Wiring Diagram

1.AOX–Q–005~010 110/220VAC/50/60Hz,1Ph(On/off type) Q–110–10

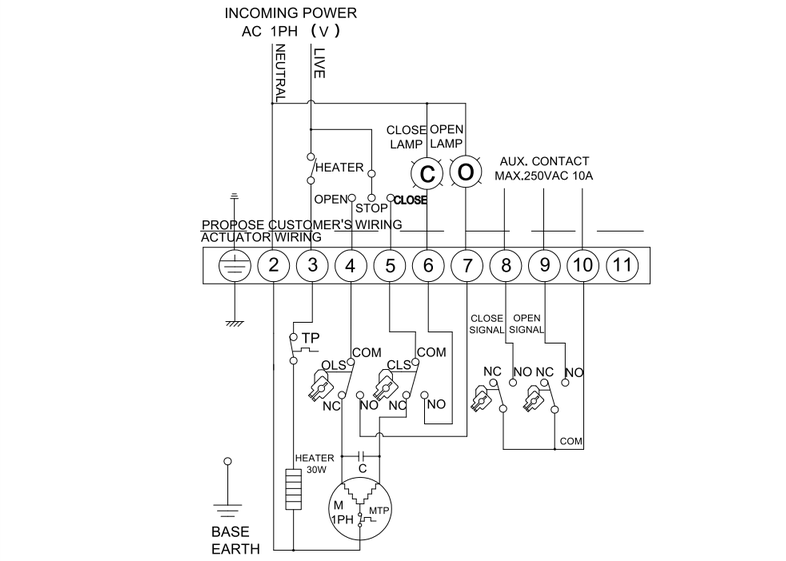

2.AOX–Q–015~600 110/220VAC/50/60Hz,1Ph(On/off type) Q–110–20

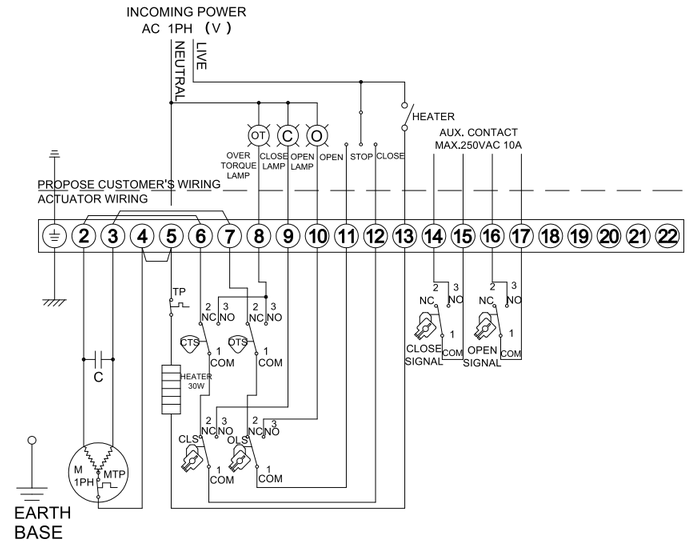

AOX
AOXIANG
ELECTRIC INTELLIGENT ACTUATOR
ELECTRIC VALVES

AOX-Q Electric Actuator Series

Wiring Diagram



3.AOX–Q–005~010 110/220VAC/50/60Hz,1Ph(Modulating type) Q–120–10

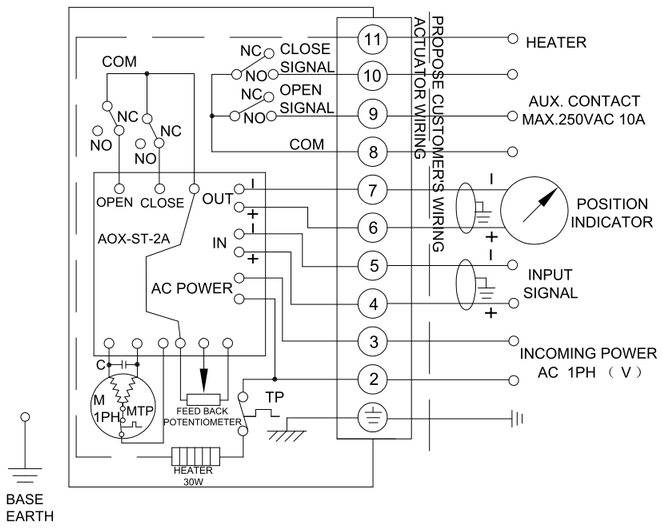

4.AOX–Q–015~600 110/220VAC/50/60Hz,1Ph(Modulating type) Q–120–20

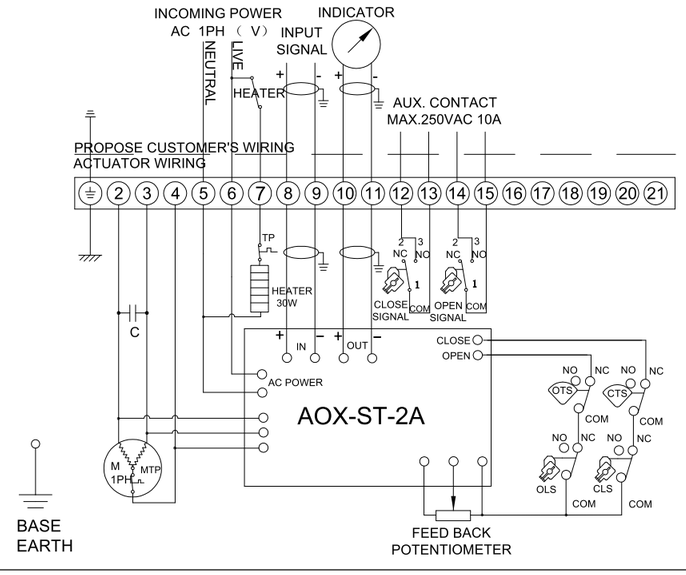

AOX
AOXIANG
ELECTRIC INTELLIGENT ACTUATOR
ELECTRIC VALVES

AOX-Q Electric Actuator Series

Wiring Diagram



5.AOX–Q–015~600 380/440VAC/50/60Hz,3Ph(Outer control on/off type) Q–210–20

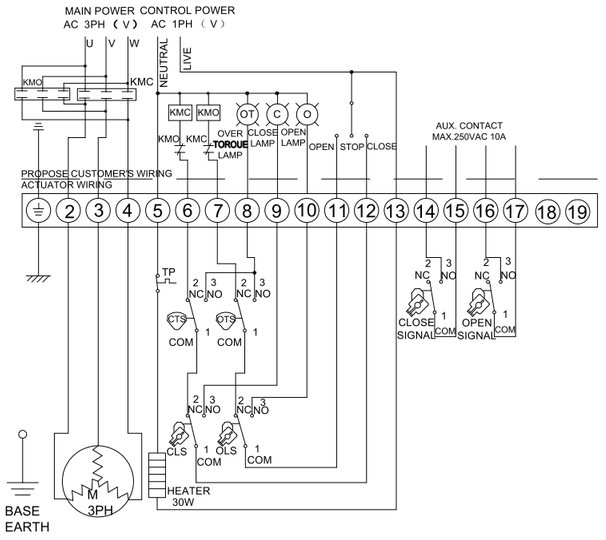

6.AOX–Q–015~600 110/220VAC/50/60Hz,1Ph(Intelligent control type) Q–130–20

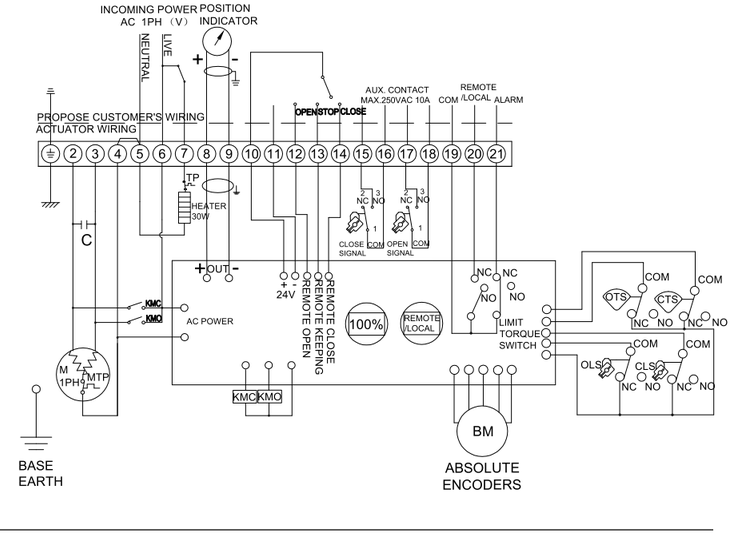

AOX
AOXIANG
ELECTRIC INTELLIGENT ACTUATOR
ELECTRIC VALVES

AOX-Q Electric Actuator Series

Electric Actuator Standard selection guide for valves



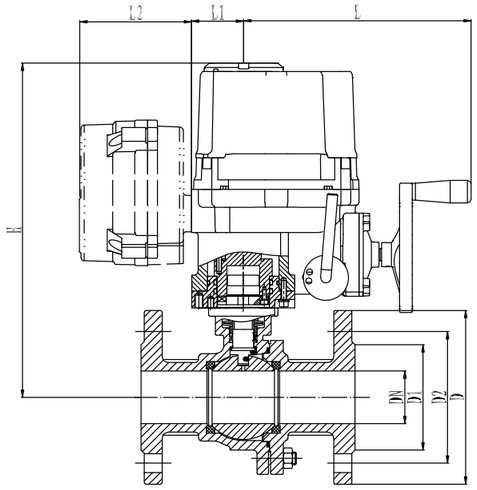

Installation Dimension (mm)

DN(mm)	L3	D	D2	D1	L2	H	L1	Z-d	Optional actuator (normal temperature and pressure)
15	108	95	65	45	138	284	269.5	4-14	AOX-Q-005
20	117	105	75	55	138	284	269.5	4-14	AOX-Q-005
25	127	115	85	65	138	284	269.5	4-14	AOX-Q-005
32	140	135	100	78	138	284	269.5	4-18	AOX-Q-008
40	165	145	110	85	138	284	269.5	4-18	AOX-Q-008
50	178	160	125	100	138	284	269.5	4-18	AOX-Q-008
65	190	180	145	120	138	328	269.5	4-18	AOX-Q-010
80	203	195	160	135	138	380	357	8-18	AOX-Q-015
100	305	215	180	155	138	387	357	8-18	AOX-Q-020
125	256	245	210	185	138	426	358	8-18	AOX-Q-050
150	394	280	240	210	138	458	376	8-23	AOX-Q-080
200	457	335	295	265	138	698	376	12-23	AOX-Q-150
250	533	405	335	320	138	780	376	12-25	AOX-Q-200

Note: the above optional parameter is only for reference, pls take practical situation as standard

AOX
AOXIANG
ELECTRIC INTELLIGENT ACTUATOR
ELECTRIC VALVES

AOX-Q Electric Actuator Series

Electric Actuator Standard selection guide for valves



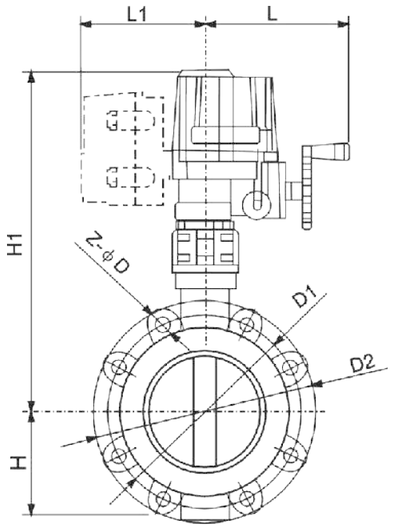

Installation Dimension (mm)

DN	L	L1	H1	H2	D1	D2	Z-ΦD	Optional actuator (normal temperature and pressure)
50	216	190	70	412	125	155	4-Φ16	AOX-Q-005
65	216	190	76	425	145	175	4-Φ16	AOX-Q-005
80	216	190	89	437	160	190	8-Φ16	AOX-Q-005
100	216	190	104	452	180	214	8-Φ16	AOX-Q-008
125	216	190	120	504	210	252	8-Φ16	AOX-Q-010
150	276	221	132	524	240	282	8-Φ20	AOX-Q-020
200	276	222	167	607	295	337	8-Φ20 12-Φ20	AOX-Q-050
250	276	240	202	686	350 355	405	12-Φ20 12-Φ24	AOX-Q-060
300	276	240	239	714	400 410	460	12-Φ20 12-Φ24	AOX-Q-080
350	276	240	265	749	460 470	524	16-Φ20 16-Φ24	AOX-Q-120
400	276	240	297	781	515 525	585	16-Φ24 16-Φ27	AOX-Q-200

Note: the above optional parameter is only for reference, pls take practical situation as standard

Электроприводы Серии AOX-QL

Взрывобезопасный Привод

ОПЦИОННЫЕ СПЕЦИФИКАЦИИ

№	Опционные схемы	Замечание
1	Взрывобезопасный привод (Exd IIBT4,Exd IICT5)	Серия AOX-QL
2	Потенциометр(1K-10K)	Серия AOX-QL
3	Позиционер (контр сигнал 4-20мА)	Серия AOX-QL
4	Пульт местного управления	Серия AOX-QL
5	Водонепроницаемость(IP68, 10м вод. ст., 250 часов)	Серия AOX-QL
6	Двигатель постоянного тока (24В пост.тока)	Серия AOX-QL
7	Моментный выключатель (SPDT x 2 250VAC 10A)	Кроме AOX-QL-20/30/50/80
8	Токовый датчик положения(исходящий 4-20мА DC)	Серия AOX-QL
9	Обратное электромагнитное управление и интеграция передачи электрических машин стартера	Серия AOX-QL
10	Для работы при высоких температурах (-10°C ~ + 100°C)	Серия AOX-QL
11	Для работы при низких температурах (-40°C ~ +70°C)	Серия AOX-QL
12	Низкооборотный привод	Серия AOX-QL





ООО «Автоматизация Технологии Аосян»
Адрес: Китай,325200, г. Жуйань, ул. зона развития, 2608
Тел:+86-577-65151268
Email:zjaox@zjaox.com
Http://www.aoxactuator.com

AOX-QL ПРЯМОХОДНЫЕ ПРИВОДЫ

© 2016 aox technology copyright ♻ Ecology protection



Компания AOX более 20 лет занимается исследованием, разработкой и производством приводов для трубопроводной арматуры. Придерживаясь твердых принципов и опираясь на богатый опыт промышленного применения, мы предлагаем оптимальные решения в области управления параметрами потока, такими как давление, расход и уровень жидкости. Группа высококлассных и изобретательных инженеров-конструкторов AOX обеспечивает неизменное качество и высокую технологичность выпускаемой продукции.

От первоначального эскиза до выбора применяемых материалов, благодаря точному определению и строгому соблюдению технологии производства, а также тщательному контролю качества, каждый продукт компании AOX отвечает самым высоким требованиям, выдвигаемым ответственными и опасными производственными объектами.

Конечно, это вечный вызов – наращивать объемы производства и повышать качество продукции, но AOX обладает достаточным опытом и профессионализмом, чтобы этот вызов принять!

AOX-QL
Электроприводы

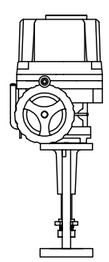

Техническая оснащенность

Конкурентоспособность производственной компании на рынке неразрывно связана с ее производственными мощностями, финансовой устойчивостью и передовым техническим оснащением. Зная всю важность технической оснащенности AOX в первую очередь инвестировал десятки миллионов в обеспечение собственного производства передовым и высокотехнологичным зарубежным оборудованием. В настоящее время производственные мощности AOX соответствуют высочайшим международным стандартам в области высококлассной приводной техники.









Область применения

Продукция компании AOX успешно применяется в таких отраслях как нефтегазовая и химическая промышленность, машиностроение, металлургия, водоснабжение и водоотведение, фармацевтическая промышленность, морская промышленность, кондиционирование, вентиляция и т.д.







Ручной дублер

-Рычаг для переключения маховика в режим ручного управления в аварийной ситуации. Включение двигателя переводит привод в автоматический режим, если рычаг не заперт навесным замком,чтобы предотвратить такую ситуацию.



Концевые выключатели

-Входит в сцепление непосредственно с ведущим валом, чтобы установить точное положение запорного органа клапана.
-1*SPDT(открывание/ 1*SPDT закрывание).
-По требованию устанавливаются дополнительные концевые выключатели (макс.4 шт.для каждого направления поворота вала)



Клемма

-Подпружиненные зажимы нажимного типа длянадежного контакта проводки при сильной вибрации.

1.Корпус

-Твердо анодированное алюминиевое литье с наружным эпоксидным покрытием дает возможность работать в тяжелых промышленных условиях.

2.Редуктор

-Точно обработанная на станке двойная червячная передача с минимальным боковым зазором, с низким уровнем шума и высоким крутящим моментом на выходном валу.

3.Самоторможение

-Имеющаяся двойная червячная передача обеспечивает сохранение положения запорного органа арматуры без изменений, при действии обратного крутящего момента от запорного органа арматуры.

4.Герметизация

-Уплотнительные кольца во всех соединениях обеспечивают степень защиты IP67 (стандартное исполнение), а двойное уплотнительное кольцо обеспечивает степень защиты IP68 (по требованию).

5.Ручной маховик

-Различные размеры, в зависимости от крутящего момента привода, для удобства эксплуатации.

6.Электродвигатель

-Специально разработанный асинхронный двигатель для получения высокого пускового момента и высокой производительности, оснащен тепловой защитой для предотвращения повреждений от перегрева.
-Класс изоляции F

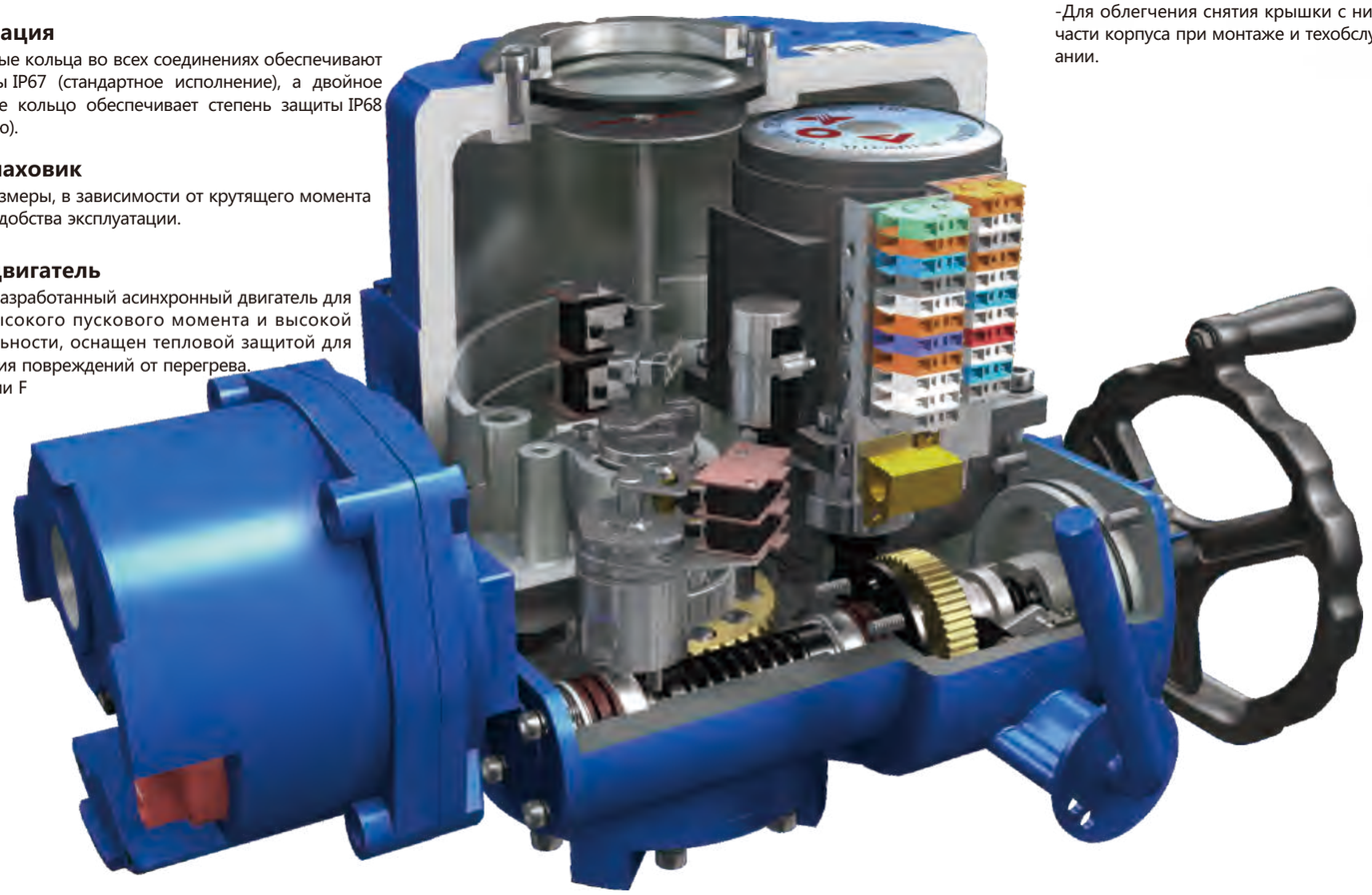



Обогреватель

-Керамическое покрытие термостат.Защита от конденсата.



Невыпадающие болты крышки

-Предназначены для предотвращения потери во время технического обслуживания или монтажа.
-Все внешние болты из нержавеющей стали,для предотвращения ржавления.

AOX-QL
Электроприводы



Соединение с отбортовкой крышки и нижней части корпуса

-Для облегчения снятия крышки с нижней части корпуса при монтаже и техобслуживании.

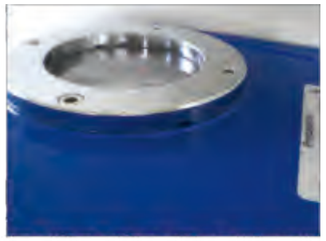

Смотровое окно

-Поликарбонат окна, встроенные уплотнительные кольца, закрепленной металлической железы, железа поставляется с двумя дренажными каналами для предотвращения попадания воды, легко наблюдать.



Моментные выключатели

-Защита привода от повреждений, вызванных перегрузкой на подключенном клапане, в обоих направлениях.
-По одному для открывания /закрывания.



Съемная адаптерная втулка

- Фланец присоединения к арматуре, согласно стандарту ISO5211, (F07~F16) для легкой установки на клапане.
-Втулки могут быть обработаны в соответствии с различными требованиями.

Индикатор поддерживается пружиной

- Направление визуального индикатора устанавливается заводом.
- В случае изменения его направления, только сцепление индикатор пластины и изменить положение.
-Пружина под индикаторной пластины поддерживает заданное положение без изменений.



Краткое изложение

Особенности линейного электропривода серии AOX-QL это компактность, легкий вес, функциональная мощность, интеллектуальные настройки и простота в в эксплуатации.Макс. длина хода составляет 1 м, макс. толчок до 25000 Н, это может быть широко применено к линейному движению выключателя клапана и контроля за регулированием.

Технические характеристики

1 Корпус - корпус сделан из алюминиевого сплава прошедшим анодное окисление, с полиэстровым порошковым покрытием. Сильно стойкий к коррозии, класс защиты: IP67, NEMA4 и 6, IP68 - опция.

2 Электродвигатель-полностью закрытый асинхронный электродвигатель с короткозамкнутым ротором.Компактный, большой вращающий момент и маленькая инерционная сила.Рейтинг изоляции F-класса, с тепловой защитой.

3 Ручной привод - дизайн ручки безопасный, надежный, трудосберегающий, маленький.Используются при отсутствии напряжения.

4 Индикатор - индикатор установлен на опорном валу, более интуитивным, более удобно наблюдать.

5 Обогреватель - используется для управления температурой, чтобы избежать конденсации изнутри и оставаться сухим.

6 Концевой выключатель - механический, электронный двойной ограничитель. Механический ограничитель стоппора регулируемый, безопасный и надежный; электронным концевым выключателем управляет кулак.

7 Крутящий момент - (Кроме AOX-QL-20/30/50/80) Обеспечивает защиту от перегрузки, воизбежании повреждения клапана и электропривода, автоматически регулируя подачу напряжения.

8 Автоблокировка - Червячный механизм и червячная передача обеспечивают большой вращающий момент, высокую эффективность, низкий шум (максимальные 50 дБ), предотвращают инверсию, не нуждается в смазке.

9 Болтовые соединения - спроектированы с учетом предотвращения потери болтов.

10 Электроцепь - Электроснабжение может быть однофазным или трехфазным, расположение электросхемы продумано и компактно, клеммы могут варьироваться и различаться взависимости от функциональных требований.

11 Указатель положения клапана — Во время открытия или закрытия электроприводом клапана, перемещение шара клапана, его положение на ЖК-мониторе показано с большими вариациями.

12 Интеллектуальный модуль - Использование высокой степенью интеграции, маломощный микроконтроллер и аналоговые схемы смешанного панель управления, с помощью цельнометаллические установки плагина, он может эффективно изолировать тепло двигателя привод и платы управления, значительно улучшить программное обеспечение и аппаратные средства защиты от заклинивания производительности и температуры сопротивления.

AOX-QL Электроприводы

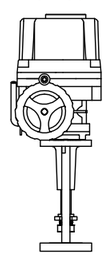

Электроприводы СерииAOX-QL

ЭКСПЛУАТАЦИОННЫЕ ПАРАМЕТРЫ

Модель	Выходное усилие	Скорость	Макс ход	Мощность	Номинальный тока (A)				Вес
					1 Фаза		3 Фазы		
	Н	мм /сек	мм	Вт	110В	220В	380В	440В	(КГ)
AOX-QL-20	2000	0.66	60	20	1.10/0.95	0.55/0.54	0.3/0.3	N/A	18
AOX-QL-30	3000	0.66	60	20	1.10/0.95	0.55/0.54	0.3/0.3	N/A	18
AOX-QL-50	5000	0.66	60	20	1.10/0.95	0.55/0.54	0.3/0.3	N/A	18
AOX-QL-80	8000	0.33	60	20	1.10/0.95	0.55/0.54	0.3/0.3	N/A	18
AOX-QL-100	10000	0.5	60	40	1.65/1.67	0.88/0.84	0.31/0.31	0.30/0.31	30
AOX-QL-160	16000	0.5	60	40	1.67/1.67	0.89/0.85	0.31/0.31	0.30/0.31	30
AOX-QL-200	20000	0.44	100	90	1.85/1.86	0.92/0.92	0.35/0.35	0.34/0.34	33
AOX-QL-250	25000	0.44	100	90	3.60/3.62	1.55/1.58	0.59/0.59	0.58/0.58	34
AOX-QL-300	30000	0.44	100	120	3.65/3.62	1.60/2.20	0.60/0.59	0.59/0.59	35

ТЕХНИЧЕСКИЕ ПАРАМЕТРЫ

Корпус	Защита: IP67, NEMA4 И 6
Напряжение	Стандарт:110/220В ПЕР. ТОК/1Ф Опция: 380В/440В ПЕР. ТОК/3Ф
Питание контроль	220В ПЕР. ТОК/1Ф , 50/60Гц, ±10%
Управляющий сигнал	Ввод и вывод 4-20mADC, 1-5VDC, 0-10VDC
Электродвигатель	Короткозамкнутый асинхронный
Концевые выключатели	2×Открыть/Закрыть, SPDT,250VAC 10A
Вспомогательный концевой выключатель	2×Открыть/Закрыть, SPDT,250VAC 10A
Безотказность/ Рабочая температура	Внутренняя теловая защита, отключение 110°C ±5°C/ включение 97°C ± 5°C
Индикатор	Индикатор конечного положения
Ручные операции	Механизм выключения сцепления, работать с маховичка
Устройство с автоблокировкой	С автоблокировкой червячното механизма и червячной передачи
Нагреватель	30 Вт (110В/220В ПЕР. ТОКА)
Кабельные вводы	2 × PF3/4"
Температура окружающей среды	-20℃ ~ +70℃
Смазка	Смазкой типа EP
Материалы	Сталь, алюминиевый сплав, алюминиевый порошок, поликарбонат
Влажность окружающего воздуха	Макс 90% относительной влажности, (без образования конденсата)
Устойчивость к вибрации	X Y Z 10g, 0.2 ~ 34 Гц, 30 минут

Электроприводы Серии AOX-QL

ГАБАРИТНЫЙ ЧЕРТЕЖ

AOX-QL-20~80

Единица:мм

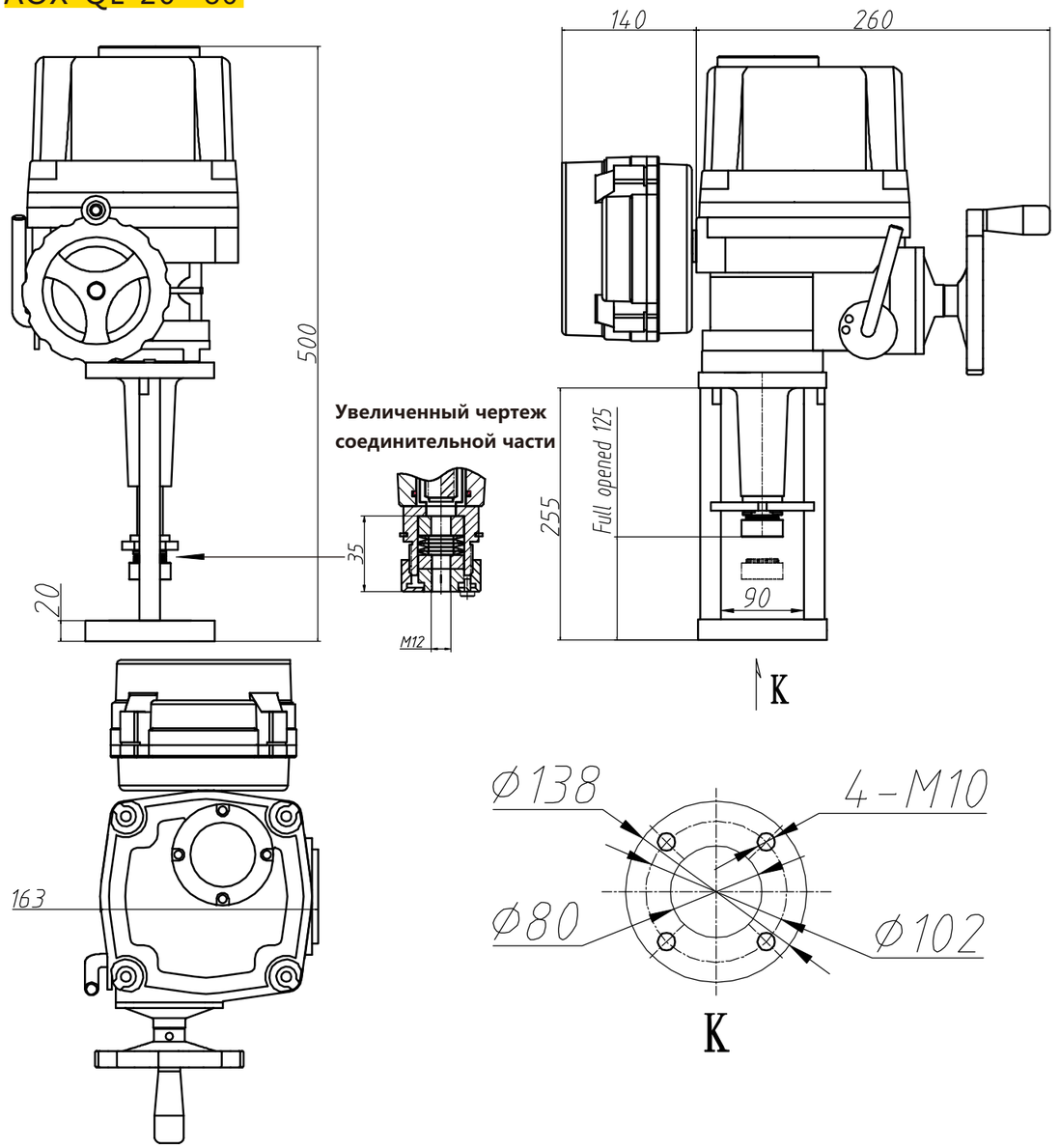

Электроприводы Серии AOX-QL

ГАБАРИТНЫЙ ЧЕРТЕЖ

AOX-QL-100~160

Единица:мм

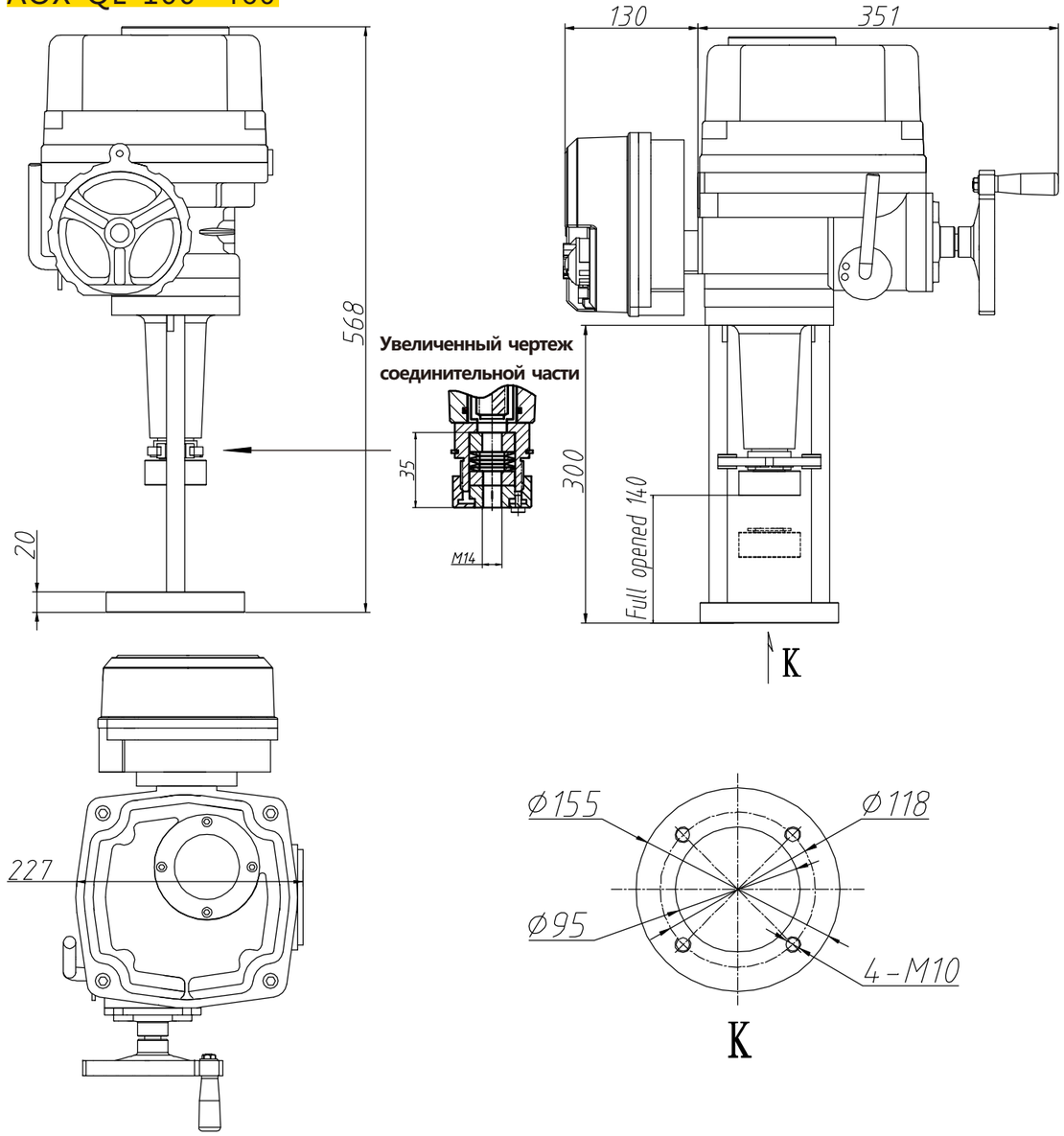

Электроприводы СерииAOX-QL

ГАБАРИТНЫЙ ЧЕРТЕЖ

AOX-QL-200～300

Единица:мм

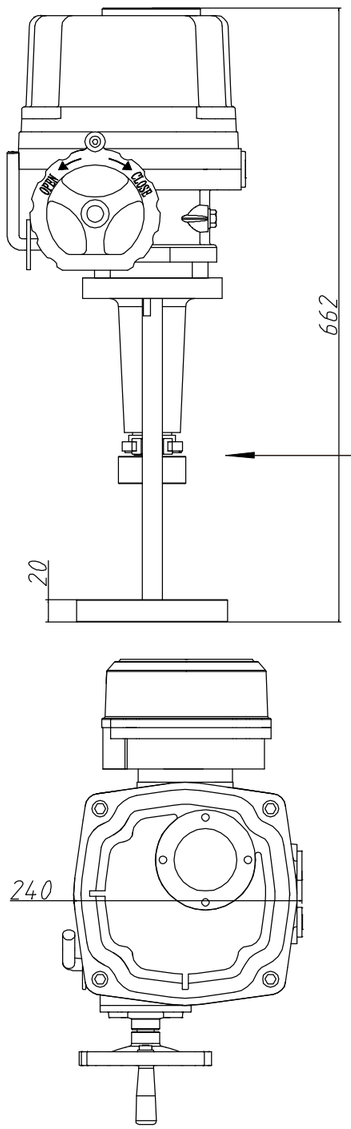

Увеличенный чертеж соединительной части

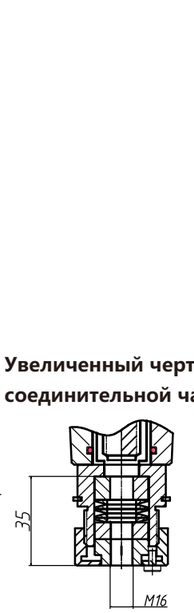

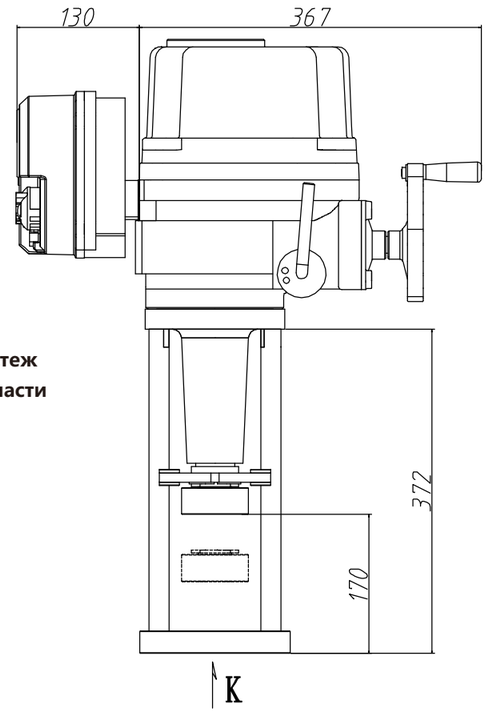

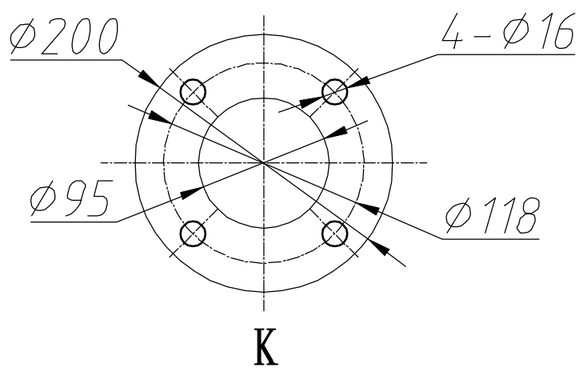

Электроприводы СерииAOX-QL

Схема электропроводки



AOX-QL-20～80 110/220В пер.тока,50/60Гц, 1Ф (Режим двухпозиционный)

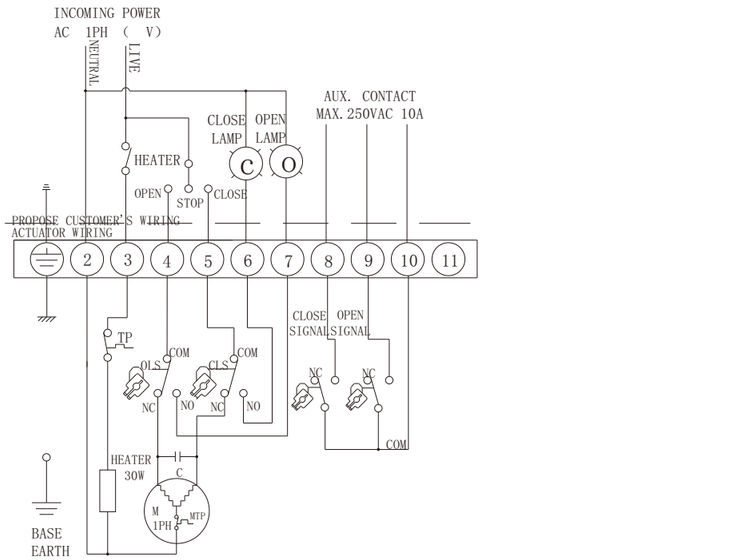

AOX-QL-100～300 110/220В пер.тока,50/60Гц, 1Ф (Режим двухпозиционный)



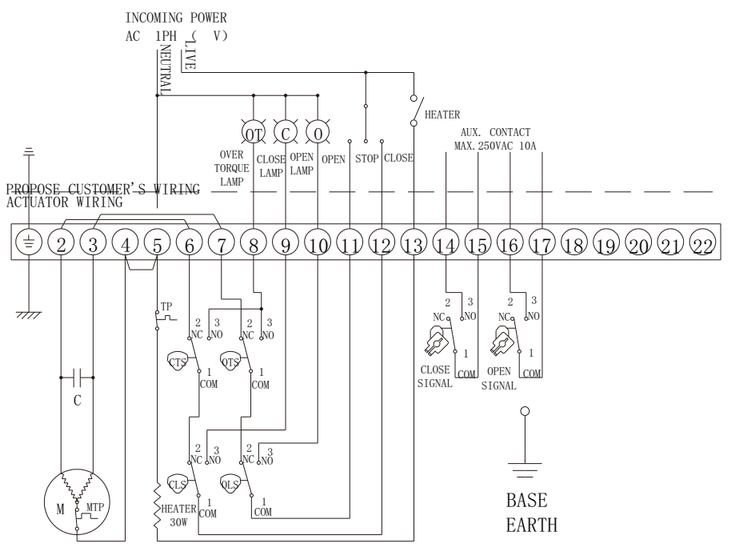

Электроприводы Серии AOX-QL

Схема электропроводки



AOX-QL-20～80 110/220В пер.тока,50/60Гц, 1Ф (Режим регулирования)

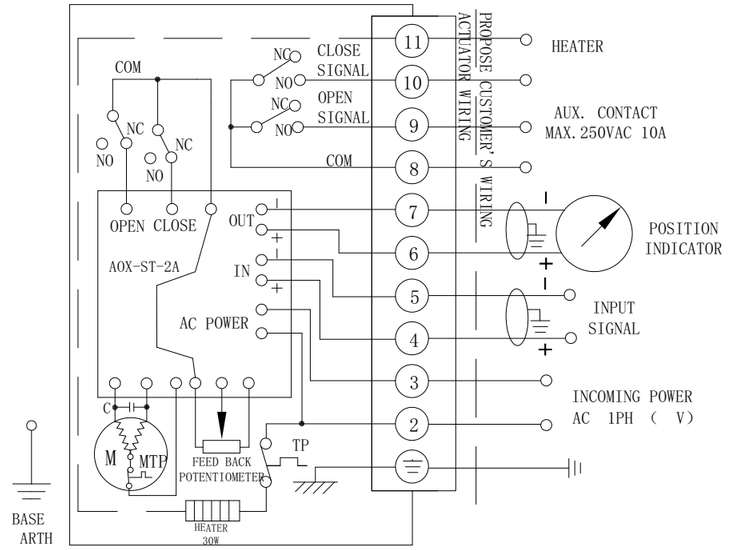

AOX-QL-100～300 110/220В пер.тока,50/60Гц, 1Ф (Режим регулирования)



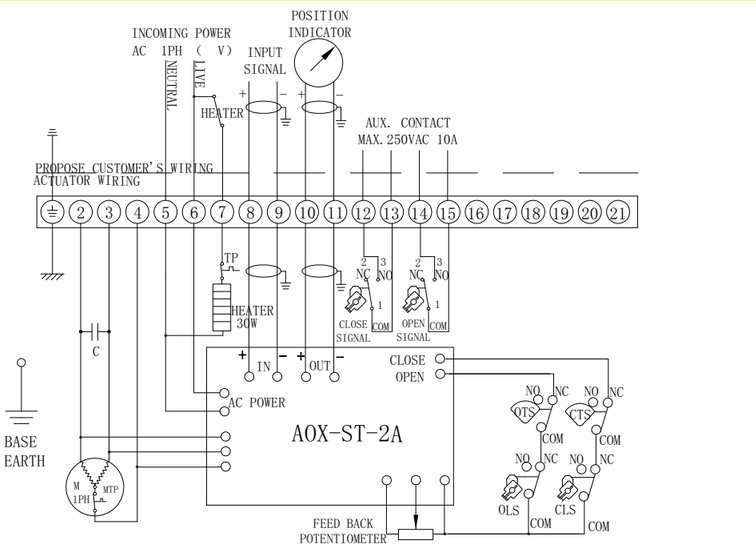

Электроприводы Серии AOX-QL

Схема электропроводки



AOX-QL-100～300 380/440В пер.тока,50/60Гц, 3Ф (Режим внешнее двухпозиционный)

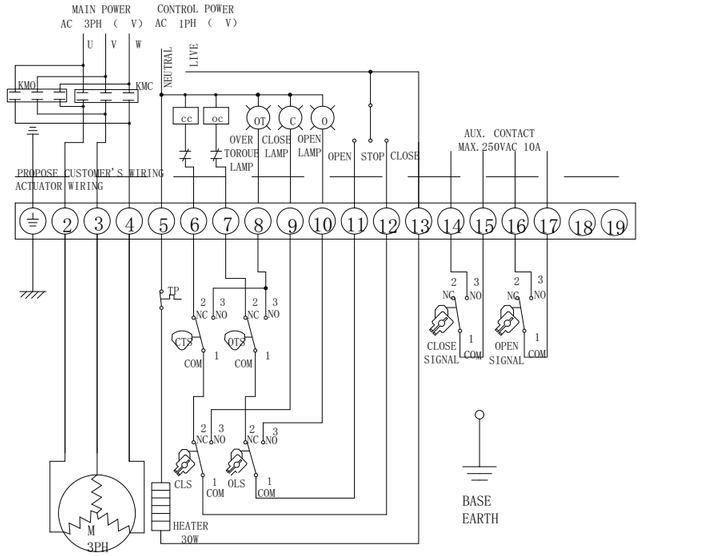

AOX-QL-100～300 110/220В пер.тока,50/60Гц,(Режим интеллектуальная двухпозиционный)



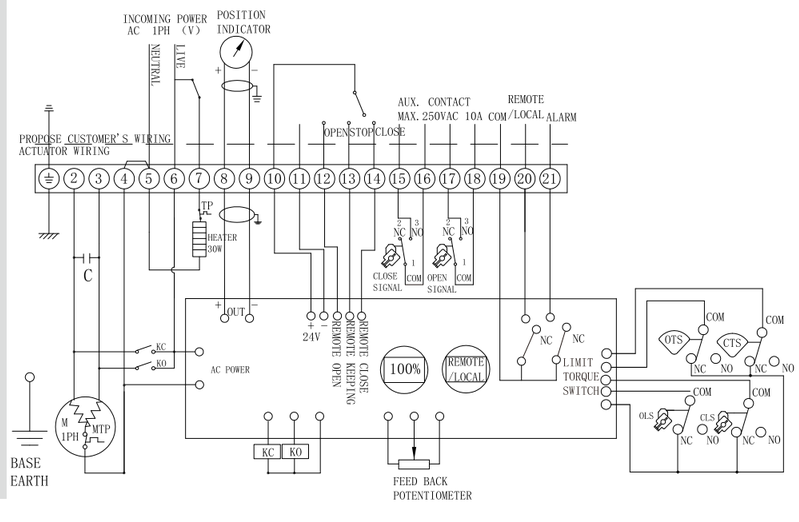

Электроприводы Серии AOX

МИНИ НЕПОЛНООБОРОТНЫЕ ПРИВОДЫ

ОПЦИОННЫЕ СПЕЦИФИКАЦИИ

№	Опционные схемы	Замечание
1	Нагреватель	Кроме AOX-003
2	Водонепроницаемость(IP68, 10м вод. ст., 250 часов)	Серия AOX
3	Потенциометр(1K-10K)	Кроме AOX-003
4	Позиционер (контр сигнал 4-20мA DC/1-5В/1-10В)	Кроме AOX-003
5	Пульт местного управления	Кроме AOX-003
6	Перемещение 120°, 180°, 270°	Серия AOX
7	Двигатель постоянного тока (24В пост.тока)	Кроме AOX-003
8	Токовый датчик положения(исходящий 4-20мA DC)	Кроме AOX-003
9	Самосброс при перебоях питания	Серия AOX
10	Быстродействующие в секундах (2.8с, 5с, 10с, 15с)	Серия AOX





AOX НЕПОЛНООБОРОТНЫЕ ПРИВОДЫ

ООО «Автоматизация Технологии Аосян»
Адрес: Китай,325200, г. Жуйань, ул. зона развития, 2608
Тел:+86-577-65151268
Email:zjaox@zjaox.com
Http://www.aoxactuator.com

© 2016 aox technology copyright ♻ Ecology protection



Компания AOX более 20 лет занимается исследованием, разработкой и производством приводов для трубопроводной арматуры. Придерживаясь твердых принципов и опираясь на богатый опыт промышленного применения, мы предлагаем оптимальные решения в области управления параметрами потока, такими как давление, расход и уровень жидкости. Группа высококлассных и изобретательных инженеров-конструкторов AOX обеспечивает неизменное качество и высокую технологичность выпускаемой продукции.

От первоначального эскиза до выбора применяемых материалов, благодаря точному определению и строгому соблюдению технологии производства, а также тщательному контролю качества, каждый продукт компании AOX отвечает самым высоким требованиям, выдвигаемым ответственными и опасными производственными объектами.

Конечно, это вечный вызов – наращивать объемы производства и повышать качество продукции, но AOX обладает достаточным опытом и профессионализмом, чтобы этот вызов принять!

AOX

Электроприводы

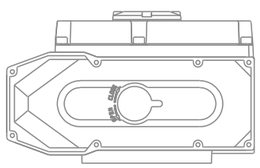

Техническая оснащенность

Конкурентоспособность производственной компании на рынке неразрывно связана с ее производственными мощностями, финансовой устойчивостью и передовым техническим оснащением. Зная всю важность технической оснащенности AOX в первую очередь инвестировал десятки миллионов в обеспечение собственного производства передовым и высокотехнологичным зарубежным оборудованием. В настоящее время производственные мощности AOX соответствуют высочайшим международным стандартам в области высококлассной приводной техники.















Область применения

Продукция компании AOX успешно применяется в таких отраслях как нефтегазовая и химическая промышленность, машиностроение, металлургия, водоснабжение и водоотведение, фармацевтическая промышленность, морская промышленность, кондиционирование, вентиляция и т.д.

















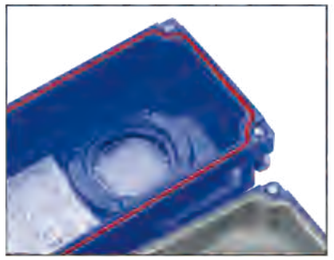

Уровень защиты по IP67

Надёжная герметизация, за счёт улучения вогнутости и выпуклости структуры верхней и нижней крышек.



Смотровое стекло

Механическая структура изоляции, избегайте использование химических пластырей для устранения протечек.
Усовершенствованное оборудование в полном соответствии с использованием на открытых пространствах.
Возможно использование при кратковременном погружении в воду.



Детали коробки передач: надёжность и долговечность

1. Коробка передач сделана из алюминиевого сплава, это помогает избежать такой проблемы как раскалывание корпуса коробки передач.
2. Механизм выполнен из хромированной стали.
Детали из такой стали становятся более износостойкими и долговечными.



Более низкая моторная температура

Увеличивая размер двигателя, при том же самом питании, уменьшая ёмкость и стартовый ток, мы сделали его более морозоустойчивым.



Более быстрое и легкое регулирование

Улучшая электрическую структуру кулака, объединив четыре кулака в два и изолировав ступицу, прижатой сверху блокирующими гайками. Ограничитель остаётся стабильным при крайней высокой и низкой температуре.

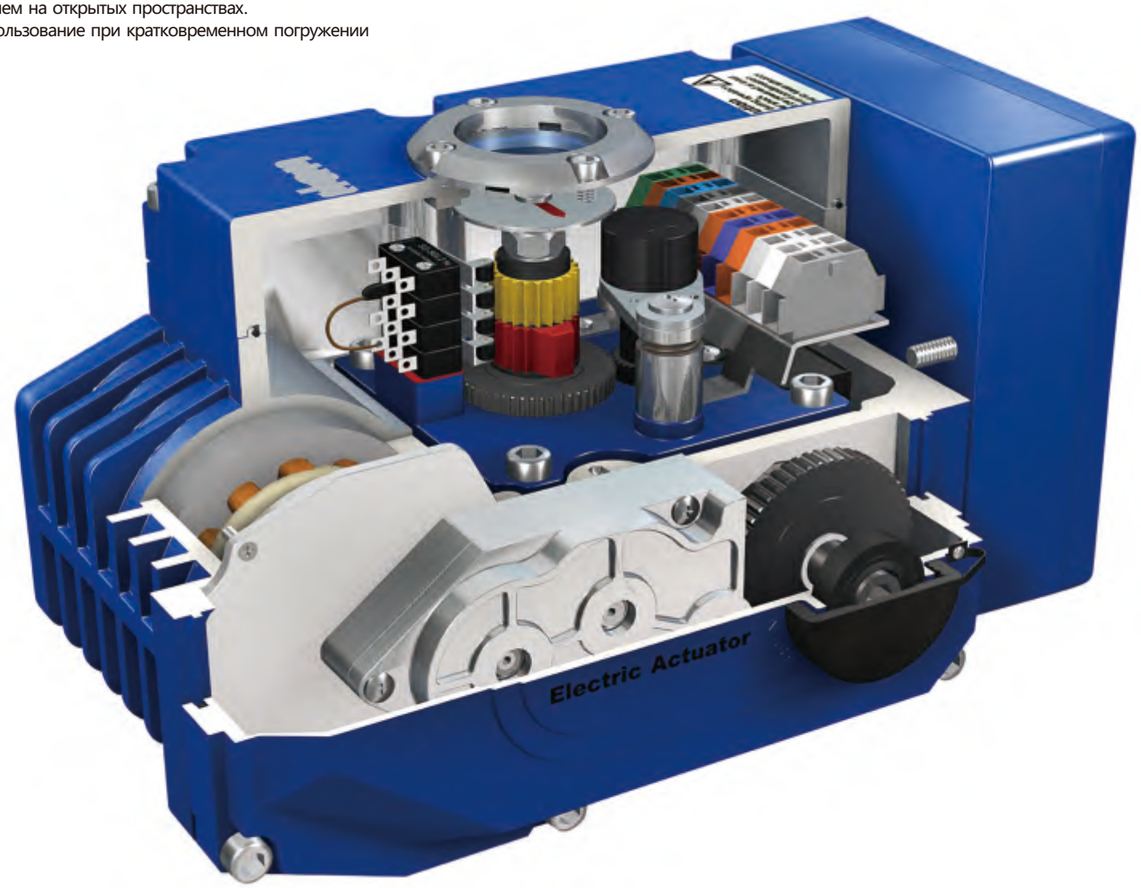

AOX
Электроприводы

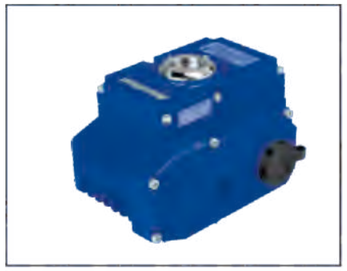

Новый, более классный дизайн

Теперь внешность привода имеет яркий, более запоминающийся дизайн.



Модуляция более стабильна и надежна

1. Величение размера модуля большим выбором составляющих, более высокое напряжение;
2. Используется контроль слабого электроснабжения, область нестабильность напряжения не повлияет на качество модуля;
3. Используется несмонтированная плата для лучшей теплоотдачи;
4. Смарт-регулирование, одно ключевое местоположение помогает избегать беспорядка в отладке из-за большого количества ключей;
5. Используется навесная установка Смарт-модуля, это помогает решить противоречие в температурных режимах привода (мах +120°C) и электронных компонентов модуля (мах +65°C).



Удобное использование ручки

Зафиксируйте ручку выше механического ограничительного винта во избежании его потери.

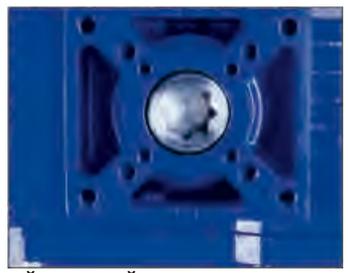

Более надежный и легкий монтаж с клапаном

Монтажная площадка соответствует ISO 5211.
Основа непосредственно связана с червём привода, выходной вал под клапан укорочен, соединение более стабильно.



AOX Серия Электропривод

Краткое изложение

Серийный электропривод "AOX" используется для 0°～270° управления вращением клапана и другого подобрного оборудования, такие как дисковый затвор, шаровый кран, дэмпфер, створчатый клапан и т.д.Это широко применяется в нефтянной сфере, химической, очистке воды, производстве бумаги, на электростанциях, в легкой промышленности и других отраслях. Двигатель 380В/220В/110В пер.тока или 24/110В пост.тока, 4-20мА входы или 0-10VDC управляющий сигнал, перемещает клапан в правильное положение и выполняет автоматический контроль, максимальный вращающий момент привода составляет 6000 Н.м.

Технические характеристики

1. Корпус - корпус сделан из алюминиевого сплава прошедшим анодное окисление, с полиэстровым порошковым покрытием. Сильно стойкий к коррозии, класс защиты: IP67, NEMA 4 и 6, IP68 - опция.
2. Электродвигатель-полностью закрытый асинхронный электродвигатель с короткозамкнутым ротором.Компактный, большой вращающий момент и маленькая инерционная сила.Рейтинг изоляции F-класса, с тепловой защитой. Конструкция огнестойкая и может выдержать внутренний взрыв. Разработан так, чтобы предотвратить контакт внутренних искр или внешних взрывоопасных воздействий.
3. Ручной привод - дизайн ручки безопасный, надежный, трудосберегающий, маленький.Используются при отсутствии напряжения.
4. Индикатор - инсталирован в центре верхней крышки, имеет выпуклый зеркальный дизайн, влагостойкий, очень удобный чтобы наблюдать.
5. Обогреватель - используется для управления температурой, чтобы избежать конденсации изнутри и оставаться сухим.
6. Герметизация - IP67, IP68 - дополнительный.
7. Концевой выключатель - механический, электронный двойной ограничитель. Механический ограничитель стоппора регулируемый, безопасный и надежный: электронным концевым выключателем управляет кулак. Рабочее положение точно и удобно и не требует чрезмерных усилий ручки.
8. Автоблокировка - Точный червь и червячная передача эффективно передают большой вращающий момент, обеспечивают малошумность (максимальные 50 дБ), стабильные и надежные детали механизма передачи служат долго, предотвращают инверсию и не требуют дополнительной смазки.
9. Анти от болта - болт свойственен раковине и не быть выключенным, когда ликвидируют раковину.
10. Установка - инсталляционный размер соответствует международному стандарту IS05211 / DIN3337.
11. Цепь- Управляющая цепь может быть однофазной или трехфазной, расположение цепи продумано и компактно, функционал терминалов имеет различные вариации, в зависимости от пожеланий клиента.

AOX Электропривод

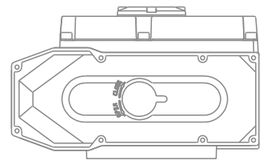

Электроприводы Серии AOX

ЭКСПЛУАТАЦИОННЫЕ ПАРАМЕТРЫ

Модель	Мах крутящий момент (Н.м)	Операцное время 90° (сек)	Вал привода				Мощность (Вт)	Номинальный ток (А) 220В/1Ф/50 Гц	ISO 5211	Вес (КГ)
			Квадрат	Глубина	Круг	Глубина				
AOX-003	30	20	9×9 11×11	13.5 15.5	Ф12.6	26	8	0.15	F04/F05	2.1
AOX-005	50	30	11×11 14×14	15.5 18	Ф12.6	26	10	0.25	F05/F07	3.6
AOX-008	80	30	11×11 14×14	15.5 18	Ф15.78	26	10	0.25	F05/F07	3.6
AOX-010	100	30	14×14 17×17	18 22.5	Ф15.78 Ф18.95	28	15	0.35	F05/F07	4.6
AOX-015	150	30	14×14 17×17	18 22.5	Ф18.95	28	15	0.37	F05/F07	4.6
AOX-020	2 0 0	30	22×22	26	Ф22.13	45	45	0.3	F10/F12	13
AOX-030	3 0 0	30	22×22	26	Ф28.48	45	45	0.31	F10/F12	13.4
AOX-040	4 0 0	30	22×22	26	Ф28.48	45	60	0.33	F10/F12	13.8
AOX-060	6 0 0	30	27×27	32.5	Ф31.65	45	60	0.33	F10/F12	14
AOX-080	8 0 0	40	27×27	32.5	Ф31.65	45	90	0.47	F10/F12	14.3
AOX-100	1000	40	27×27	32.5	Ф31.65	45	90	0.47	F10/F12	14.5
AOX-160	1600	60	МаксФ45		Глубина65		90	0.85	F14/F16	68
AOX-200	2000	60	МаксФ45		Глубина65		90	0.85	F14/F16	68
AOX-300	3000	120	МаксФ45		Глубина65		90	0.85	F14/F16	68
AOX-400	4000	200	МаксФ45		Глубина65		90	0.85	F14/F16	68
AOX-500	5000	200	МаксФ45		Глубина65		90	0.85	F14/F16	68
AOX-600	6000	200	МаксФ45		Глубина65		90	0.85	F14/F16	68

ТЕХНИЧЕСКИЕ ПАРАМЕТРЫ

Корпус	Алюминиевый сплав, защита: IP67, IP68 - опция	
Напряжение	Стандарт: 220В ПЕР. ТОК/1Ф Опция: 110В ПЕР. ТОК/1Ф, 380В/440В/3Ф, 50/60Гц, ±10% 24В/110В/220В ПОСТ. ТОК	
Управляющее напряжение	110В ПЕР. ТОК/1Ф, 50/60Гц, ±10%	
Электродвигатель	Короткозамкнутый асинхронный	
Концевые выключатели	2 x Открыть/Закрыть, SPDT, 250VAC 10A	
Вспомогательный концевой выключатель	2 x Открыть/Закрыть, SPDT, 250VAC 10A	
Перемещение	90°~270°±10° (Пожалуйста, определитесь заранее с перемещением более чем 90°)	0°~270°
Безотказность/ Рабочая температура	Внутренняя теловая защита, отключение 110°C ±5°C/ включение 97°C ± 5°C	
Индикатор	Индикатор конечного положения	
Ручные операции	Выключите устройство, воспользуйтесь штурвалом	
Устройство с автоблокировкой	С автоблокировкой червячного механизма и червячной передачи	
Механический ограничитель	2 x Внешних регулируемых стопора	
Нагреватель	30Вт (110В/220В ПЕР. ТОКА) Анти конденсат	
Кабельное присоединение	2 x M18	
Температура окружающей среды	-20°C~+70°C	
Смазка	Смазкой типа EP	
Материалы	Сталь, алюминиевый сплав, алюминиевый порошок, поликарбонат	
Влажность окружающего воздуха	Макс 90% относительной влажности, (без образования конденсата)	
Устойчивость к вибрации	X Y Z 10g, 0.2~34 Гц, 30 минут	
Внешнее покрытие	Анодирование,полиэстр	

Электроприводы Серии AOX

ГАБАРИТНЫЙ ЧЕРТЕЖ

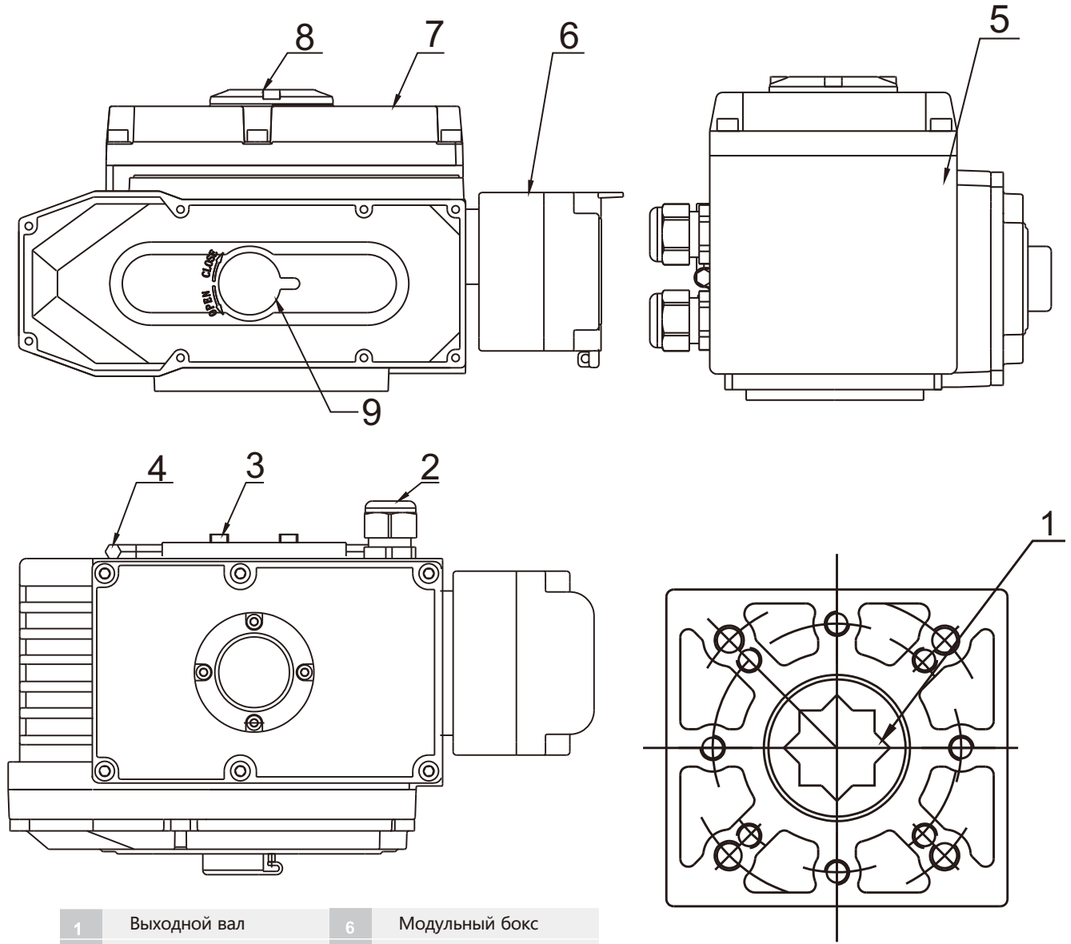

1	Выходной вал	6	Модульный бокс
2	Кабельный замок	7	Крышка
3	Механический ограничитель	8	Смотровое окно
4	Ручной гаечный ключ	9	Защита от пыли
5	Корпус		

AOX Электроприводы 2016

Электроприводы Серии AOX

ГАБАРИТНЫЙ ЧЕРТЕЖ

AOX-003

Единица:мм

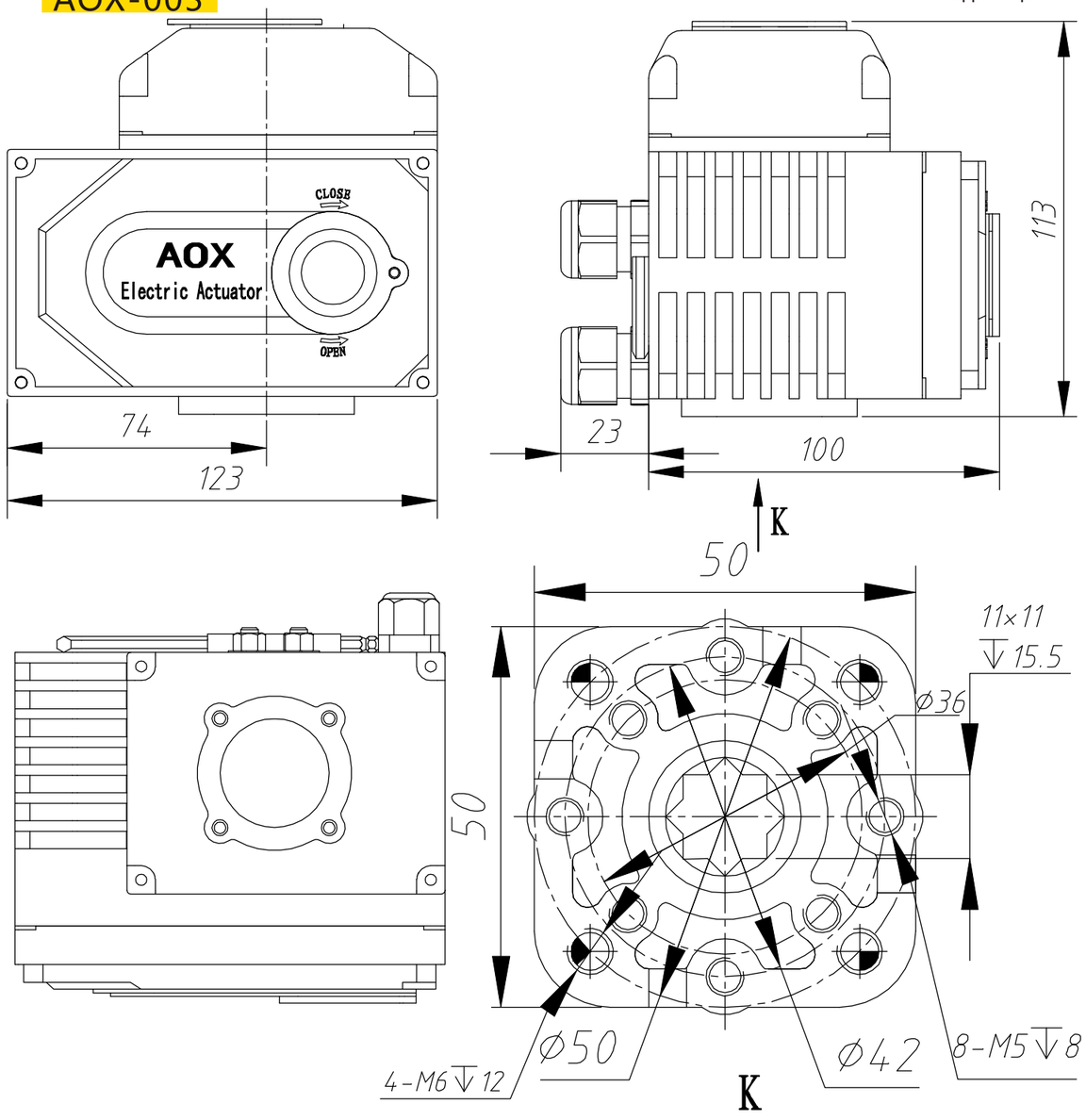

Электроприводы Серии AOX

ГАБАРИТНЫЙ ЧЕРТЕЖ

AOX-005-AOX-008

Единица:мм

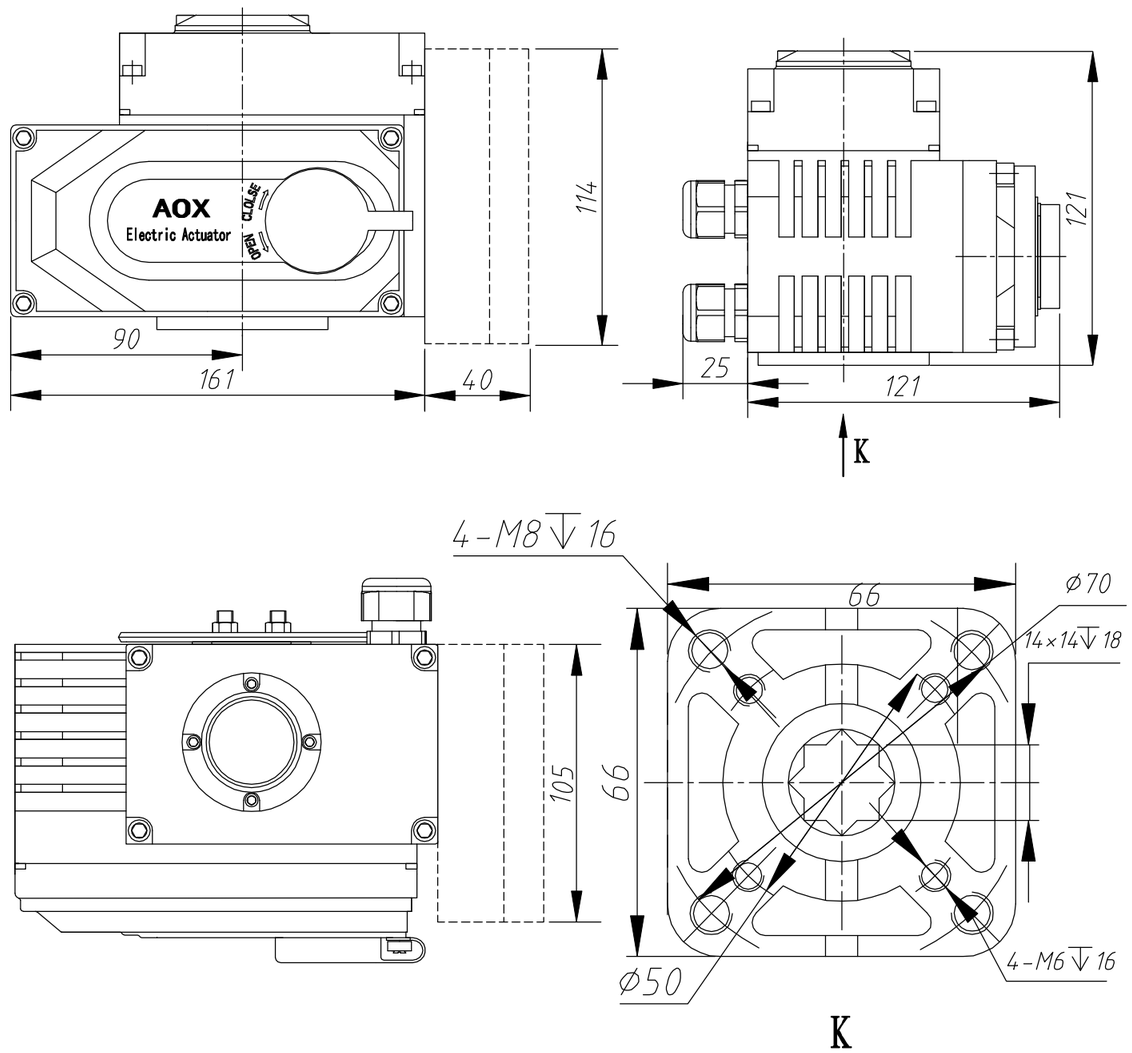

Электроприводы Серии AOX

ГАБАРИТНЫЙ ЧЕРТЕЖ

AOX-010-AOX-015

Единица:мм

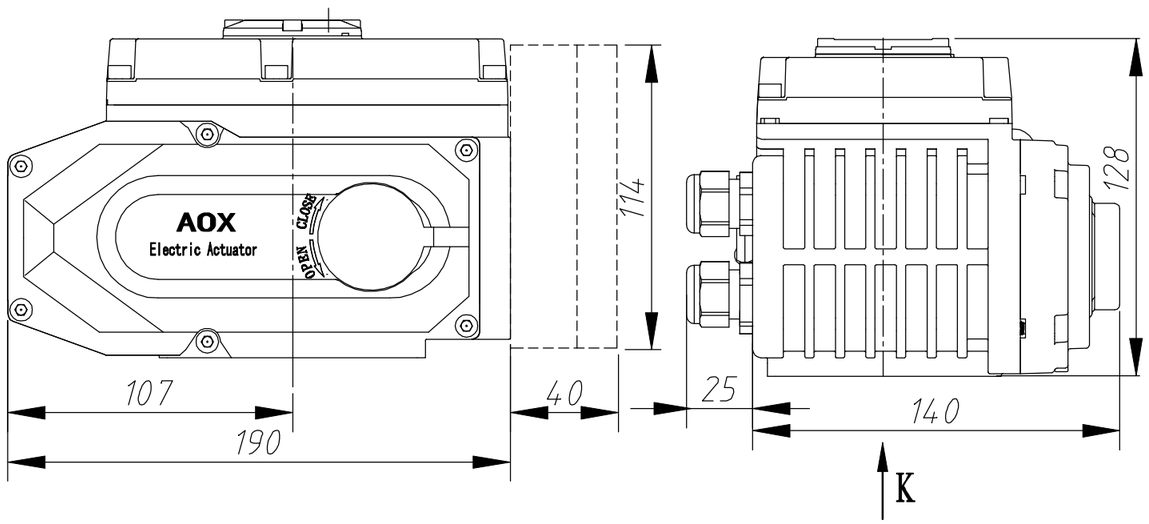

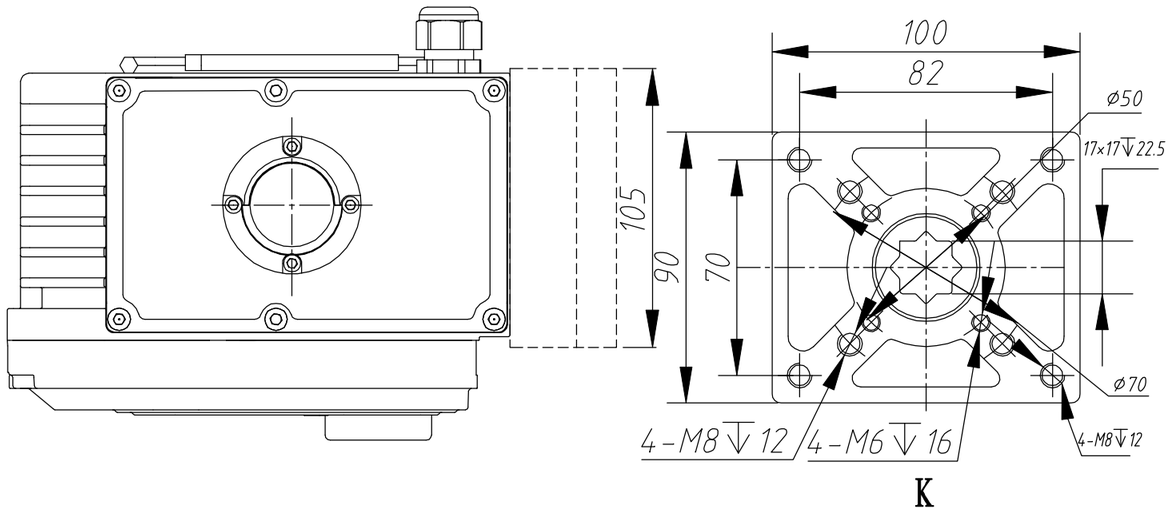

Электроприводы Серии AOX

ГАБАРИТНЫЙ ЧЕРТЕЖ

AOX-020-AOX-100

Единица:мм

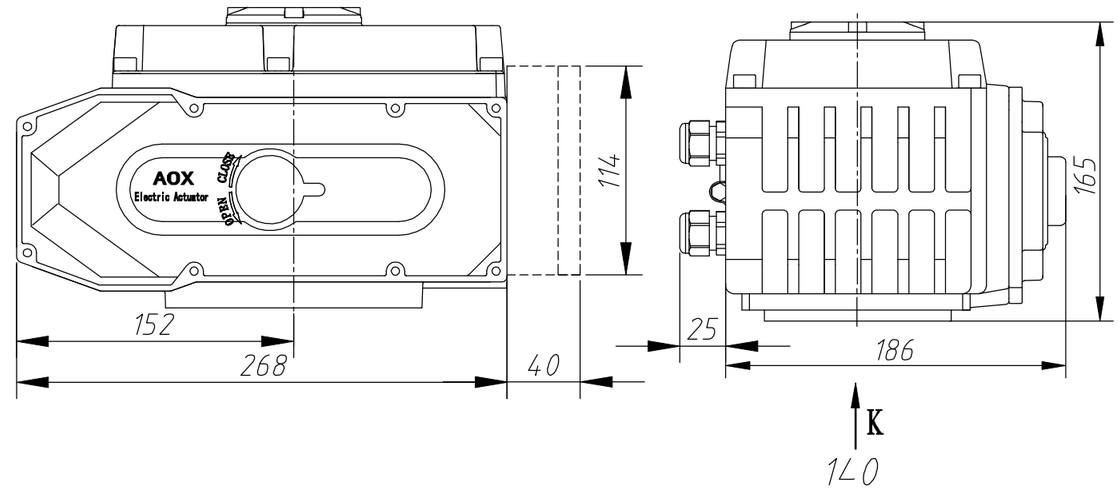

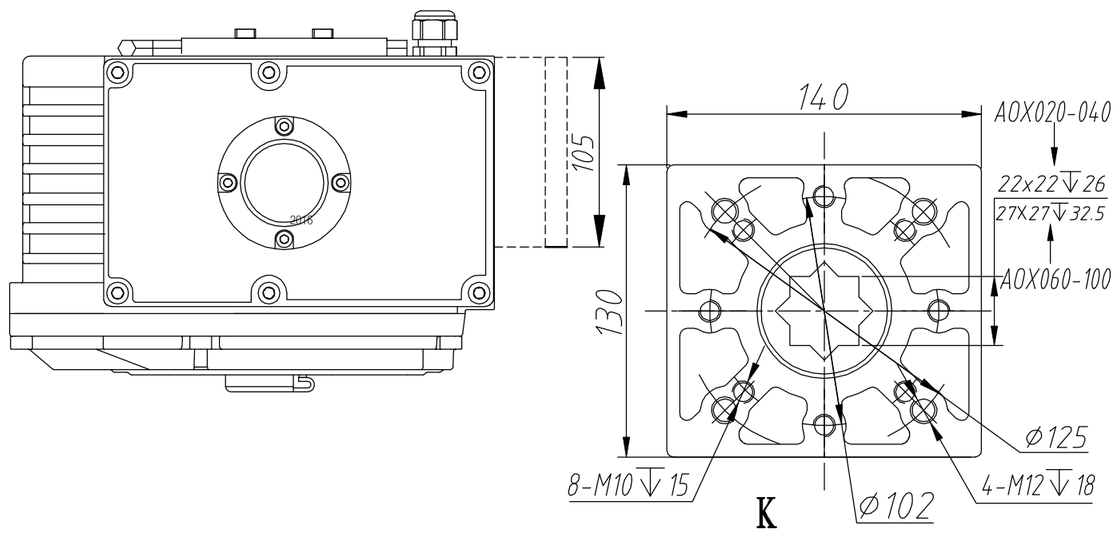

Электроприводы Серии AOX

ГАБАРИТНЫЙ ЧЕРТЕЖ

AOX-160-AOX-600

Единица:мм

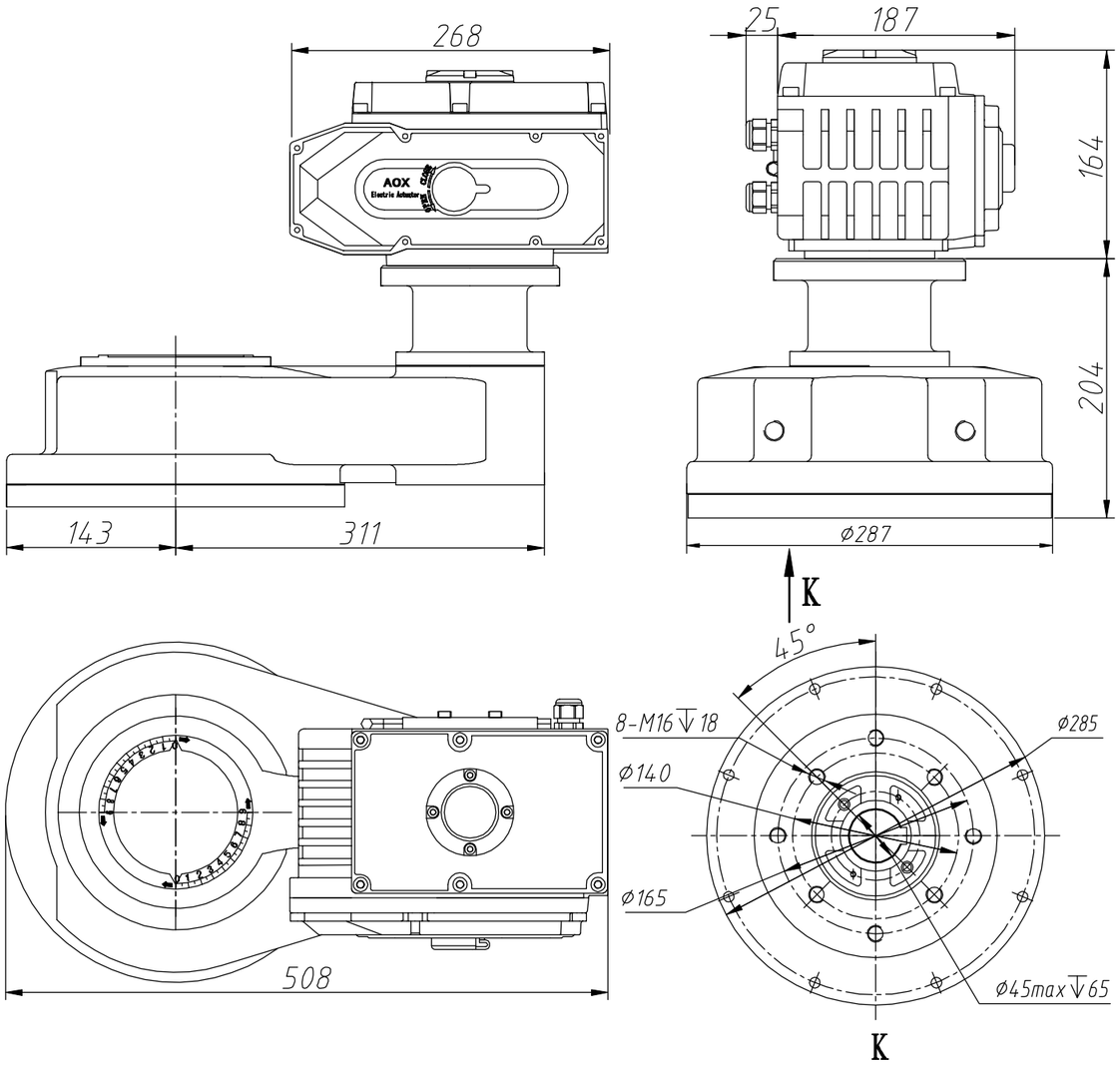

Электроприводы Серии AOX

Схема электропроводки



AOX-003~600 110/220В пер.тока,50/60Гц, 1Ф (Режим двухпозиционный)

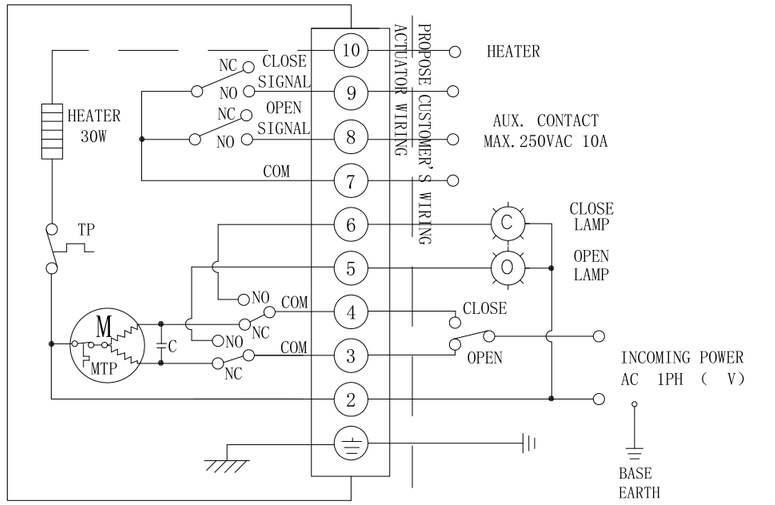

AOX-005~600 110/220В пер.тока,50/60Гц, 1Ф (Режим регулирования)



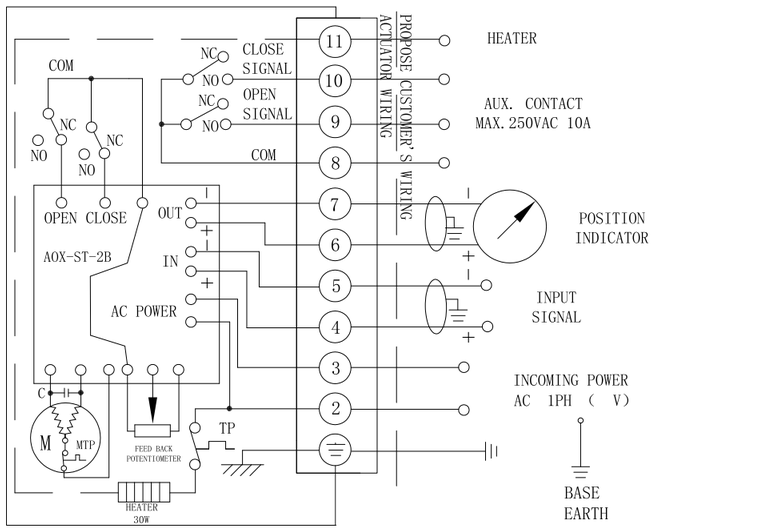

Электроприводы Серии AOX

Схема электропроводки



AOX-005~600 110/220В пер.тока,50/60Гц, 1Ф (Режим потенциометра выход)

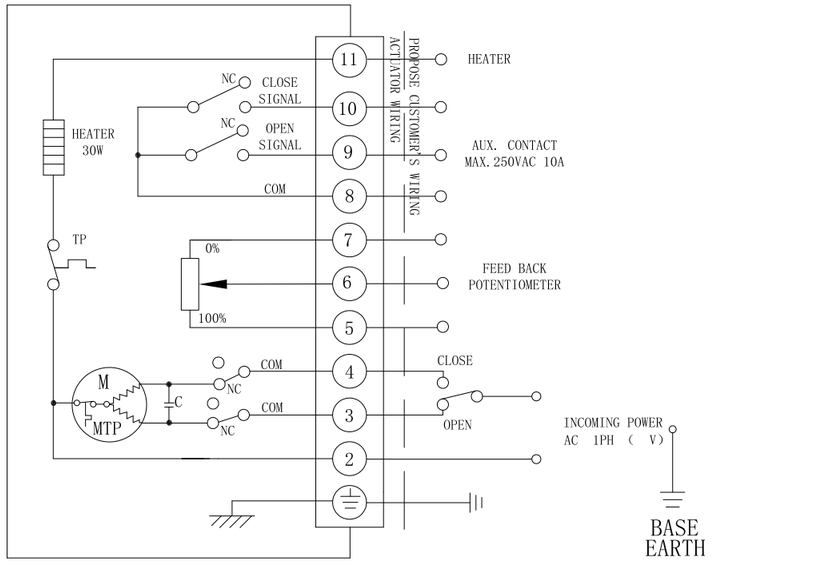

AOX-005~600 380/440В пер. Тока,50/60Гц,3Ф (Режим внешний контроль двухпозиционный)



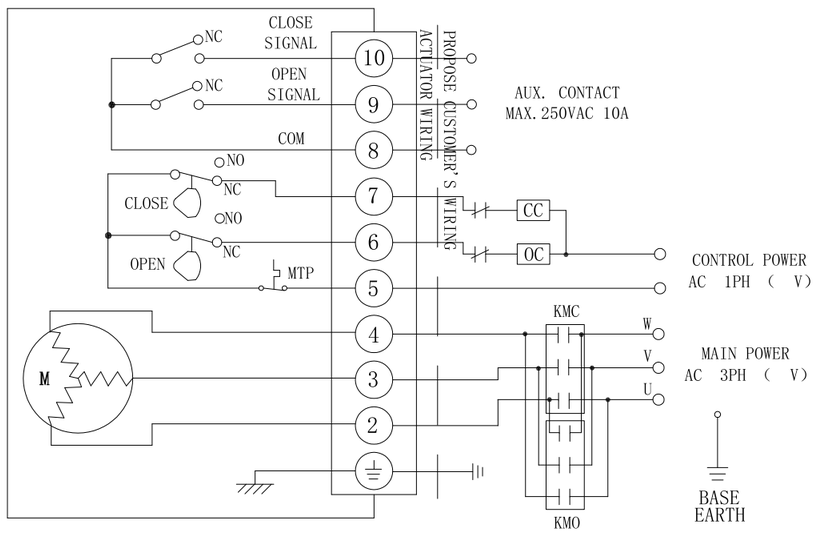

Электроприводы Серии AOX

Схема электропроводки



AOX-010~600 380/440В пер.тока,50/60Гц, 3Ф (Режим регулирования)

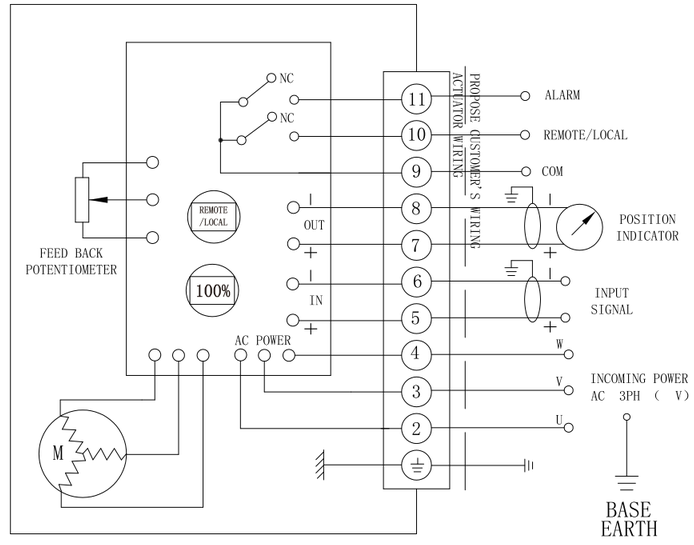

AOX-005~600 12/24В пост.тока (Режим двухпозиционный)



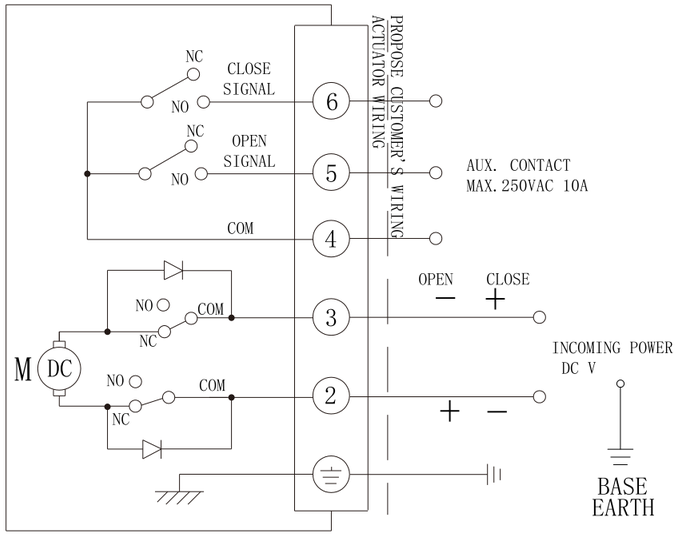

Электроприводы Серии AOX

Подбор электропривода к шаровому крану



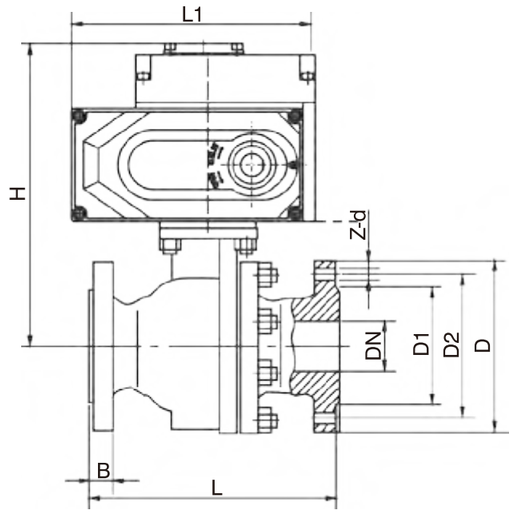

Установочные размеры (мм)

DN	L	D	D2	D1	B	H	L1	z-d	Опции привода
15	108	95	65	45	14	176	161	4-14	AOX-005
20	117	105	75	55	14	180	161	4-14	AOX-005
25	127	115	85	65	14	182	161	4-14	AOX-005
32	140	135	100	78	16	188	161	4-18	AOX-008
40	165	145	110	85	16	198	161	4-18	AOX-008
50	178	160	125	100	16	203	161	4-18	AOX-008
65	190	180	145	120	18	222	188	4-18	AOX-010
80	203	195	160	135	20	237	188	8-18	AOX-015
100	305	215	180	155	20	281	268	8-18	AOX-020
125	256	245	210	185	22	300	268	8-18	AOX-040
150	394	280	240	210	24	300	268	8-23	AOX-080
200	457	335	295	265	36	368	268	12-23	AOX-160
250	533	405	335	320	30	418	268	12-25	AOX-200

Примечание: выше необязательный параметр только для справки, пожалуйста принять практические ситуации как стандарт

Электроприводы Серии AOX

Подбор электропривода к дисковому затвору



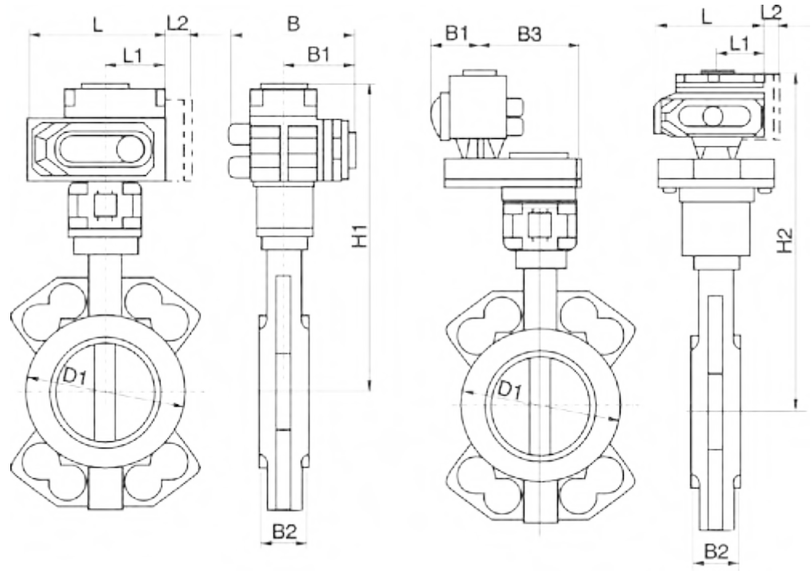

Установочные размеры (мм)

DN	L	L1	L2	B	B1	B2	H2	D1	Опции привода
50	161	71.5	40	120.5	62	42.6	297	92	AOX-005
65	161	71.5	40	120.5	62	45.6	310	106	AOX-005
80	161	71.5	40	120.5	62	45.6	331	122	AOX-005
100	161	71.5	40	120.5	62	51.6	348	150	AOX-008
125	188	81	40	165	75	55.6	428	177	AOX-010
150	268	117	40	268	119	55.6	447	204	AOX-020
200	268	117	40	268	119	59.6	481	260	AOX-040
250	268	117	40	268	119	67.6	520	314	AOX-060
300	268	117	40	268	119	77.6	548	370	AOX-080
350	268	117	40	268	119	79	583	422	AOX-100
400	268	117	40	268	119	105	615	473	AOX-200
450	268	117	40	268	119	112	819	526	AOX-300
500	268	117	40	268	119	129	847	577	AOX-400

Примечание: выше необязательный параметр только для справки, пожалуйста принять практические ситуации как стандарт