Электроприводы Серии AOX

МИНИ НЕПОЛНООБОРОТНЫЕ ПРИВОДЫ

ОПЦИОННЫЕ СПЕЦИФИКАЦИИ

№	Опционные схемы	Замечание
1	Нагреватель	Кроме AOX-003
2	Водонепроницаемость(IP68, 10м вод. ст., 250 часов)	Серия AOX
3	Потенциометр(1K-10K)	Кроме AOX-003
4	Позиционер (контр сигнал 4-20мА DC/1-5В/1-10В)	Кроме AOX-003
5	Пульт местного управления	Кроме AOX-003
6	Перемещение 120°, 180°, 270°	Серия AOX
7	Двигатель постоянного тока (24В пост.тока)	Кроме AOX-003
8	Токовый датчик положения(исходящий 4-20мА DC)	Кроме AOX-003
9	Самосброс при перебоях питания	Серия AOX
10	Быстродействующие в секундах (2.8с, 5с, 10с, 15с)	Серия AOX

ООО «Автоматизация Технологии Аосян»
Адрес: Китай,325200, г. Жуйань, ул. зона развития, 2608
Тел:+86-577-65151268
Email:zjaox@zjaox.com
Http://www.aoxactuator.com

AOX НЕПОЛНООБОРОТНЫЕ ПРИВОДЫ

© 2016 aox technology copyright ♻ Ecology protection

Компания AOX более 20 лет занимается исследованием, разработкой и производством приводов для трубопроводной арматуры. Придерживаясь твердых принципов и опираясь на богатый опыт промышленного применения, мы предлагаем оптимальные решения в области управления параметрами потока, такими как давление, расход и уровень жидкости. Группа высококлассных и изобретательных инженеров-конструкторов AOX обеспечивает неизменное качество и высокую технологичность выпускаемой продукции.

От первоначального эскиза до выбора применяемых материалов, благодаря точному определению и строгому соблюдению технологии производства, а также тщательному контролю качества, каждый продукт компании AOX отвечает самым высоким требованиям, выдвигаемым ответственными и опасными производственными объектами.

Конечно, это вечный вызов – наращивать объемы производства и повышать качество продукции, но AOX обладает достаточным опытом и профессионализмом, чтобы этот вызов принять!

AOX

Электроприводы

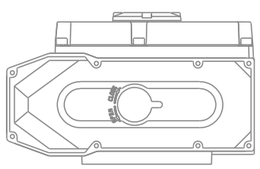

Техническая оснащенность

Конкурентоспособность производственной компании на рынке неразрывно связана с ее производственными мощностями, финансовой устойчивостью и передовым техническим оснащением. Зная всю важность технической оснащенности AOX в первую очередь инвестировал десятки миллионов в обеспечение собственного производства передовым и высокотехнологичным зарубежным оборудованием. В настоящее время производственные мощности AOX соответствуют высочайшим международным стандартам в области высококлассной приводной техники.

Область применения

Продукция компании AOX успешно применяется в таких отраслях как нефтегазовая и химическая промышленность, машиностроение, металлургия, водоснабжение и водоотведение, фармацевтическая промышленность, морская промышленность, кондиционирование, вентиляция и т.д.

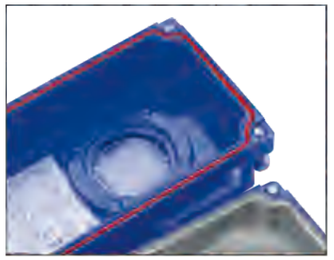

Уровень защиты по IP67

Надёжная герметизация, за счёт улучения вогнутости и выпуклости структуры верхней и нижней крышек.

Смотровое стекло

Механическая структура изоляции, избегайте использование химических пластырей для устранения протечек.
Усовершенствованное оборудование в полном соответствии с использованием на открытых пространствах.
Возможно использование при кратковременном погружении в воду.

Детали коробки передач: надёжность и долговечность

1. Коробка передач сделана из алюминиевого сплава, это помогает избежать такой проблемы как раскалывание корпуса коробки передач.
2. Механизм выполнен из хромированной стали.
Детали из такой стали становятся более износостойкими и долговечными.

Более низкая моторная температура

Увеличивая размер двигателя, при том же самом питании, уменьшая ёмкость и стартовый ток, мы сделали его более морозоустойчивым.

Более быстрое и легкое регулирование

Улучшая электрическую структуру кулака, объединив четыре кулака в два и изолировав ступицу, прижатой сверху блокирующими гайками. Ограничитель остаётся стабильным при крайней высокой и низкой температуре.

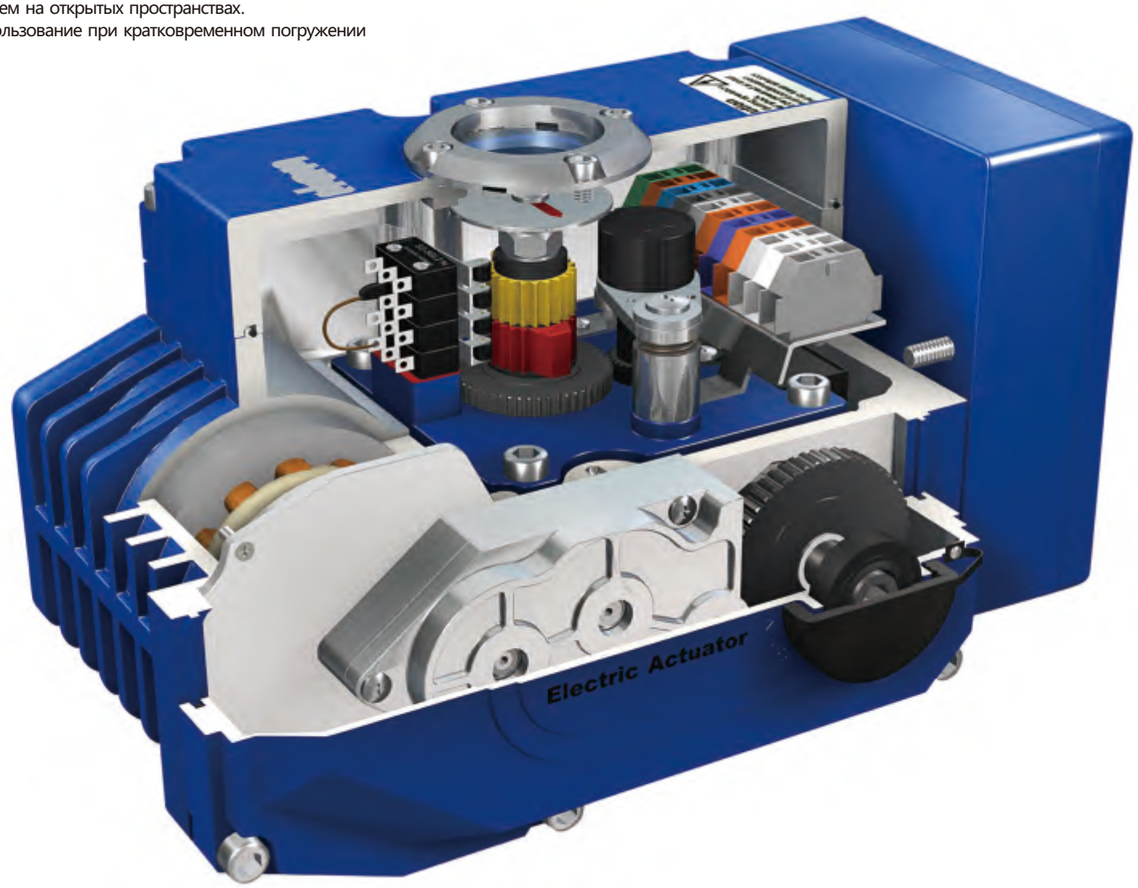

AOX
Электроприводы

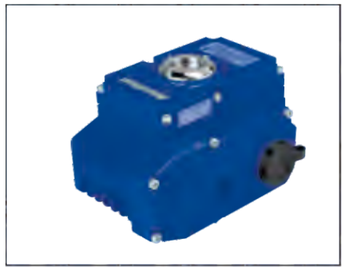

Новый, более классный дизайн

Теперь внешность привода имеет яркий, более запоминающийся дизайн.

Модуляция более стабильна и надежна

1. Величение размера модуля большим выбором составляющих, более высокое напряжение;
2. Используется контроль слабого электроснабжения, область нестабильность напряжения не повлияет на качество модуля;
3. Используется несмонтированная плата для лучшей теплоотдачи;
4. Смарт-регулирование, одно ключевое местоположение помогает избегать беспорядка в отладке из-за большого количества ключей;
5. Используется навесная установка Смарт-модуля, это помогает решить противоречие в температурных режимах привода (мах +120°C) и электронных компонентов модуля (мах +65°C).

Удобное использование ручки

Зафиксируйте ручку выше механического ограничительного винта во избежании его потери.

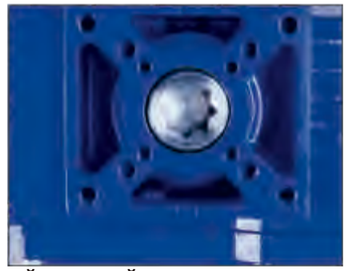

Более надежный и легкий монтаж с клапаном

Монтажная площадка соответствует ISO 5211.
Основа непосредственно связана с червём привода, выходной вал под клапан укорочен, соединение более стабильно.

AOX Серия Электропривод

Краткое изложение

Серийный электропривод "AOX" используется для 0°～270° управления вращением клапана и другого подобрного оборудования, такие как дисковый затвор, шаровый кран, дэмпфер, створчатый клапан и т.д.Это широко применяется в нефтянной сфере, химической, очистке воды, производстве бумаги, на электростанциях, в легкой промышленности и других отраслях. Двигатель 380В/220В/110В пер.тока или 24/110В пост.тока, 4-20мА входы или 0-10VDC управляющий сигнал, перемещает клапан в правильное положение и выполняет автоматический контроль, максимальный вращающий момент привода составляет 6000 Н.м.

Технические характеристики

1. Корпус - корпус сделан из алюминиевого сплава прошедшим анодное окисление, с полиэстровым порошковым покрытием. Сильно стойкий к коррозии, класс защиты: IP67, NEMA 4 и 6, IP68 - опция.
2. Электродвигатель-полностью закрытый асинхронный электродвигатель с короткозамкнутым ротором.Компактный, большой вращающий момент и маленькая инерционная сила.Рейтинг изоляции F-класса, с тепловой защитой. Конструкция огнестойкая и может выдержать внутренний взрыв. Разработан так, чтобы предотвратить контакт внутренних искр или внешних взрывоопасных воздействий.
3. Ручной привод - дизайн ручки безопасный, надежный, трудосберегающий, маленький.Используется при отсутствии напряжения.
4. Индикатор - инсталирован в центре верхней крышки, имеет выпуклый зеркальный дизайн, влагостойкий, очень удобный чтобы наблюдать.
5. Обогреватель - используется для управления температурой, чтобы избежать конденсации изнутри и оставаться сухим.
6. Герметизация - IP67, IP68 - дополнительный.
7. Концевой выключатель - механический, электронный двойной ограничитель. Механический ограничитель стоппора регулируемый, безопасный и надежный: электронным концевым выключателем управляет кулак. Рабочее положение точно и удобно и не требует чрезмерных усилий ручки.
8. Автоблокировка - Точный червь и червячная передача эффективно передают большой вращающий момент, обеспечивают малошумность (максимальные 50 дБ), стабильные и надежные детали механизма передачи служат долго, предотвращают инверсию и не требуют дополнительной смазки.
9. Анти от болта - болт свойственен раковине и не быть выключенным, когда ликвидируют раковину.
10. Установка - инсталляционный размер соответствует международному стандарту IS05211 / DIN3337.
11. Цепь- Управляющая цепь может быть однофазной или трехфазной, расположение цепи продумано и компактно, функционал терминалов имеет различные вариации, в зависимости от пожеланий клиента.

AOX Электропривод

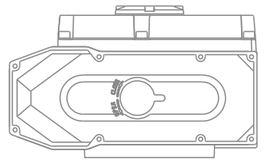

Электроприводы Серии AOX

ЭКСПЛУАТАЦИОННЫЕ ПАРАМЕТРЫ

Модель	Max крутящий момент (Н.м)	Операцное время 90° (сек)	Вал привода				Мощность (Вт)	Номинальный ток (А) 220В/1Ф/50 Гц	ISO 5211	Вес (КГ)
			Квадрат	Глубина	Круг	Глубина				
AOX-003	30	20	9×9 11×11	13.5 15.5	Ф12.6	26	8	0.15	F04/F05	2.1
AOX-005	50	30	11×11 14×14	15.5 18	Ф12.6	26	10	0.25	F05/F07	3.6
AOX-008	80	30	11×11 14×14	15.5 18	Ф15.78	26	10	0.25	F05/F07	3.6
AOX-010	100	30	14×14 17×17	18 22.5	Ф15.78 Ф18.95	28	15	0.35	F05/F07	4.6
AOX-015	150	30	14×14 17×17	18 22.5	Ф18.95	28	15	0.37	F05/F07	4.6
AOX-020	2 0 0	30	22×22	26	Ф22.13	45	45	0.3	F10/F12	13
AOX-030	3 0 0	30	22×22	26	Ф28.48	45	45	0.31	F10/F12	13.4
AOX-040	4 0 0	30	22×22	26	Ф28.48	45	60	0.33	F10/F12	13.8
AOX-060	6 0 0	30	27×27	32.5	Ф31.65	45	60	0.33	F10/F12	14
AOX-080	8 0 0	40	27×27	32.5	Ф31.65	45	90	0.47	F10/F12	14.3
AOX-100	1000	40	27×27	32.5	Ф31.65	45	90	0.47	F10/F12	14.5
AOX-160	1600	60	МаксФ45		Глубина65		90	0.85	F14/F16	68
AOX-200	2000	60	МаксФ45		Глубина65		90	0.85	F14/F16	68
AOX-300	3000	120	МаксФ45		Глубина65		90	0.85	F14/F16	68
AOX-400	4000	200	МаксФ45		Глубина65		90	0.85	F14/F16	68
AOX-500	5000	200	МаксФ45		Глубина65		90	0.85	F14/F16	68
AOX-600	6000	200	МаксФ45		Глубина65		90	0.85	F14/F16	68

ТЕХНИЧЕСКИЕ ПАРАМЕТРЫ

Корпус	Алюминиевый сплав, защита: IP67, IP68 - опция	
Напряжение	Стандарт: 220В ПЕР. ТОК/1Ф Опция: 110В ПЕР. ТОК/1Ф, 380В/440В/3Ф, 50/60Гц, ±10% 24В/110В/220В ПОСТ. ТОК	
Управляющее напряжение	110В ПЕР. ТОК/1Ф, 50/60Гц, ±10%	
Электродвигатель	Короткозамкнутый асинхронный	
Концевые выключатели	2 x Открыть/Закрыть, SPDT, 250VAC 10A	
Вспомогательный концевой выключатель	2 x Открыть/Закрыть, SPDT, 250VAC 10A	
Перемещение	90°~270°±10° (Пожалуйста, определитесь заранее с перемещением более чем 90°)	0°~270°
Безотказность/ Рабочая температура	Внутренняя теловая защита, отключение 110°C ±5°C/ включение 97°C ± 5°C	
Индикатор	Индикатор конечного положения	
Ручные операции	Выключите устройство, воспользуйтесь штурвалом	
Устройство с автоблокировкой	С автоблокировкой червячного механизма и червячной передачи	
Механический ограничитель	2 x Внешних регулируемых стопора	
Нагреватель	30Вт (110В/220В ПЕР. ТОКА) Анти конденсат	
Кабельное присоединение	2 x M18	
Температура окружающей среды	-20°C~+70°C	
Смазка	Смазкой типа EP	
Материалы	Сталь, алюминиевый сплав, алюминиевый порошок, поликарбонат	
Влажность окружающего воздуха	Макс 90% относительной влажности, (без образования конденсата)	
Устойчивость к вибрации	X Y Z 10g, 0.2~34 Гц, 30 минут	
Внешнее покрытие	Анодирование,полиэстр	

Электроприводы Серии AOX

ГАБАРИТНЫЙ ЧЕРТЕЖ

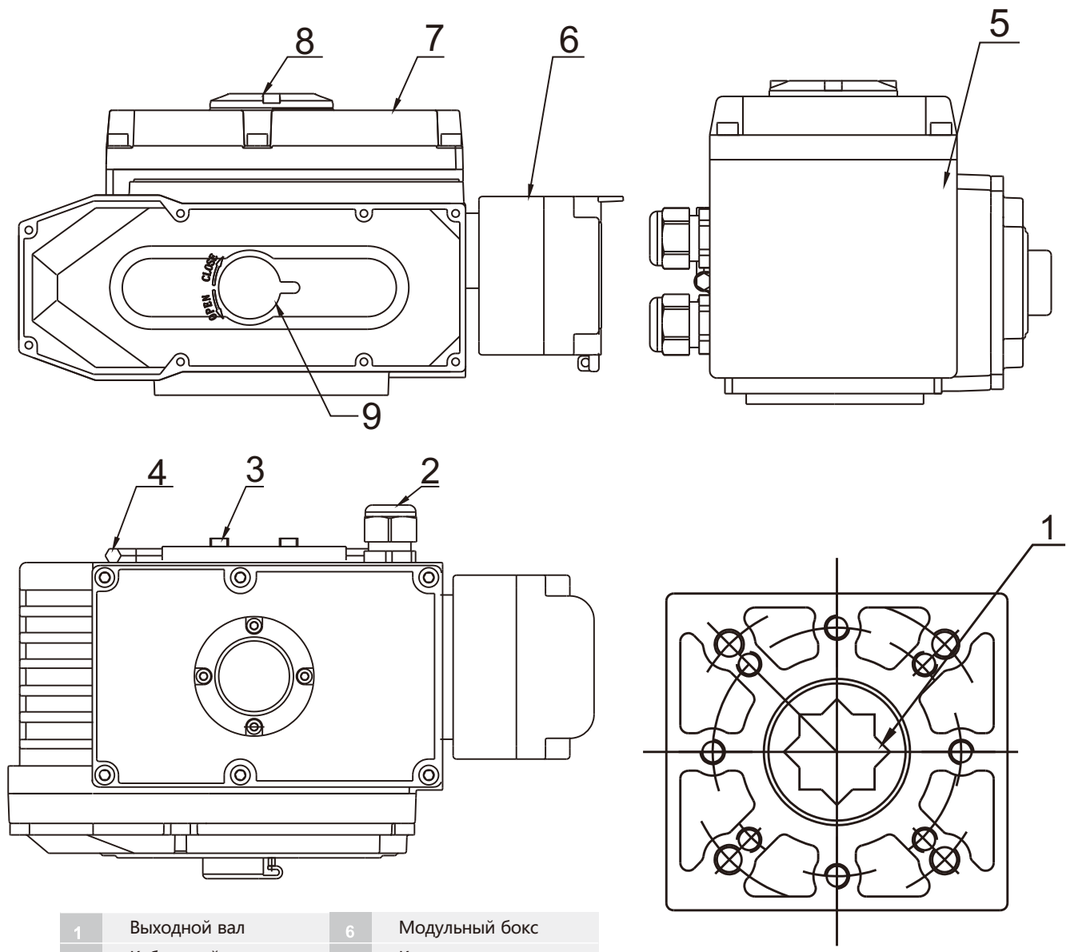

1	Выходной вал	6	Модульный бокс
2	Кабельный замок	7	Крышка
3	Механический ограничитель	8	Смотровое окно
4	Ручной гаечный ключ	9	Защита от пыли
5	Корпус		

Электроприводы Серии AOX

ГАБАРИТНЫЙ ЧЕРТЕЖ

AOX-003

Единица:мм

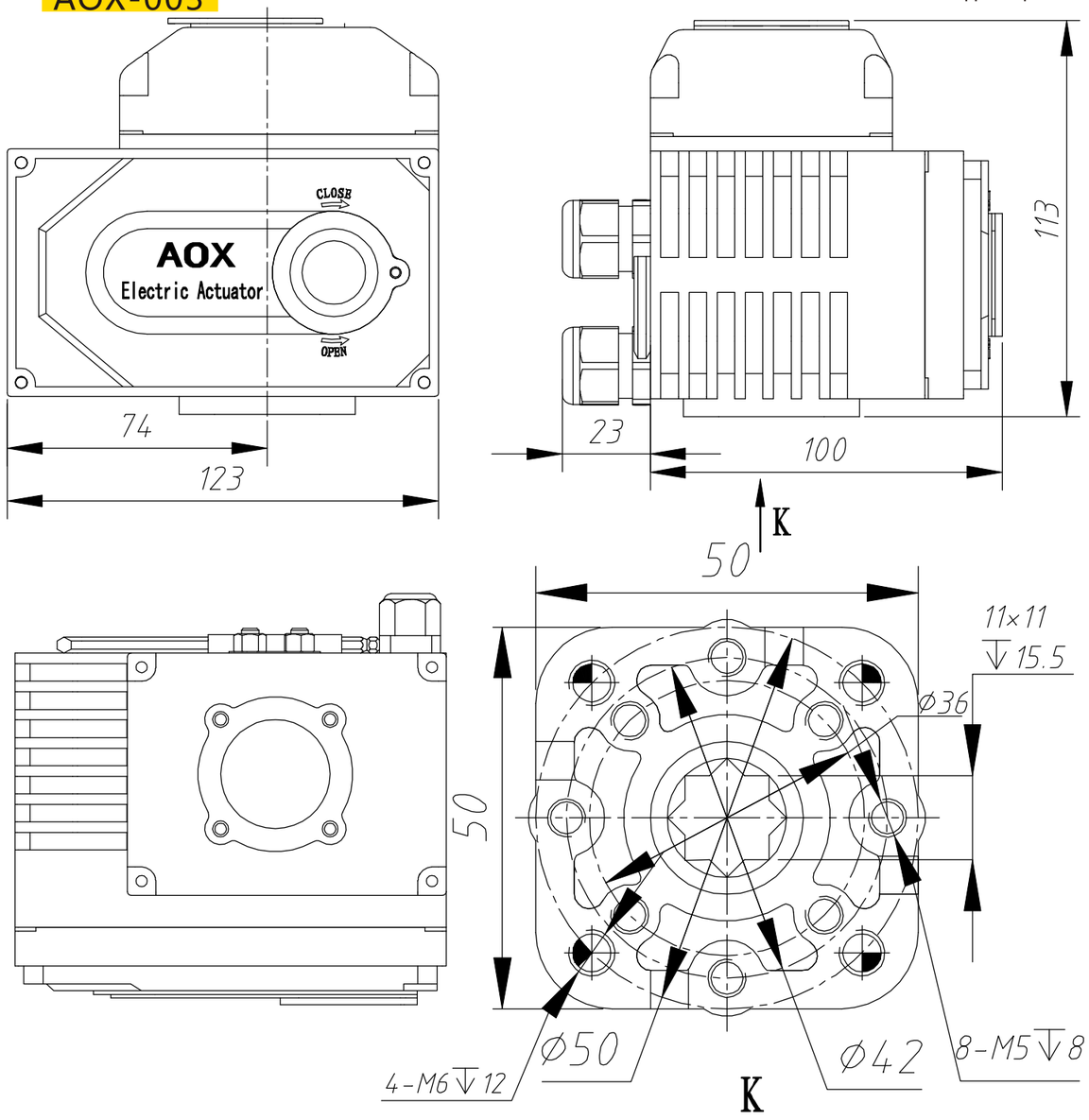

Электроприводы Серии AOX

ГАБАРИТНЫЙ ЧЕРТЕЖ

AOX-005-AOX-008

Единица:мм

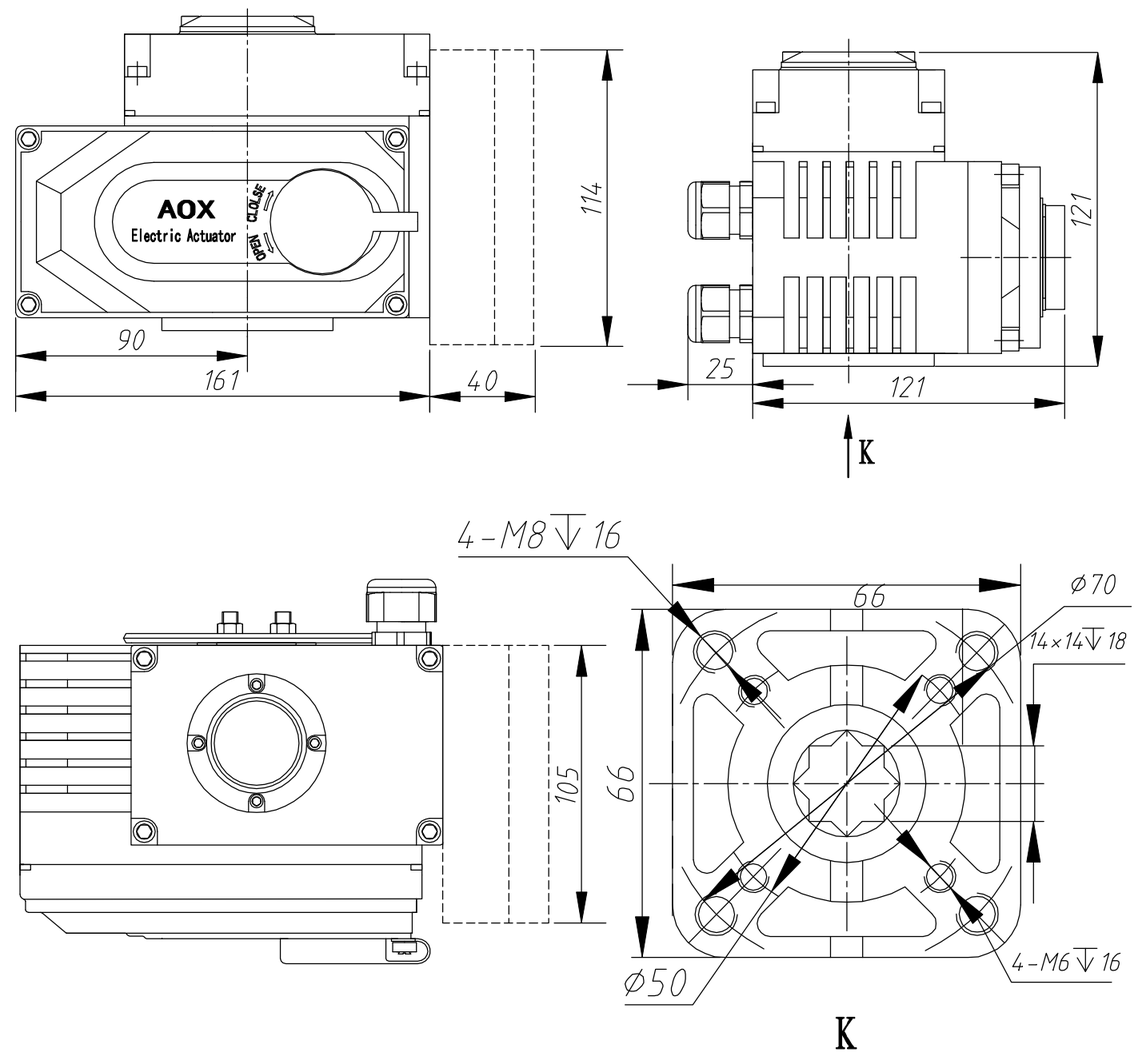

Электроприводы Серии AOX

ГАБАРИТНЫЙ ЧЕРТЕЖ

AOX-010-AOX-015

Единица:мм

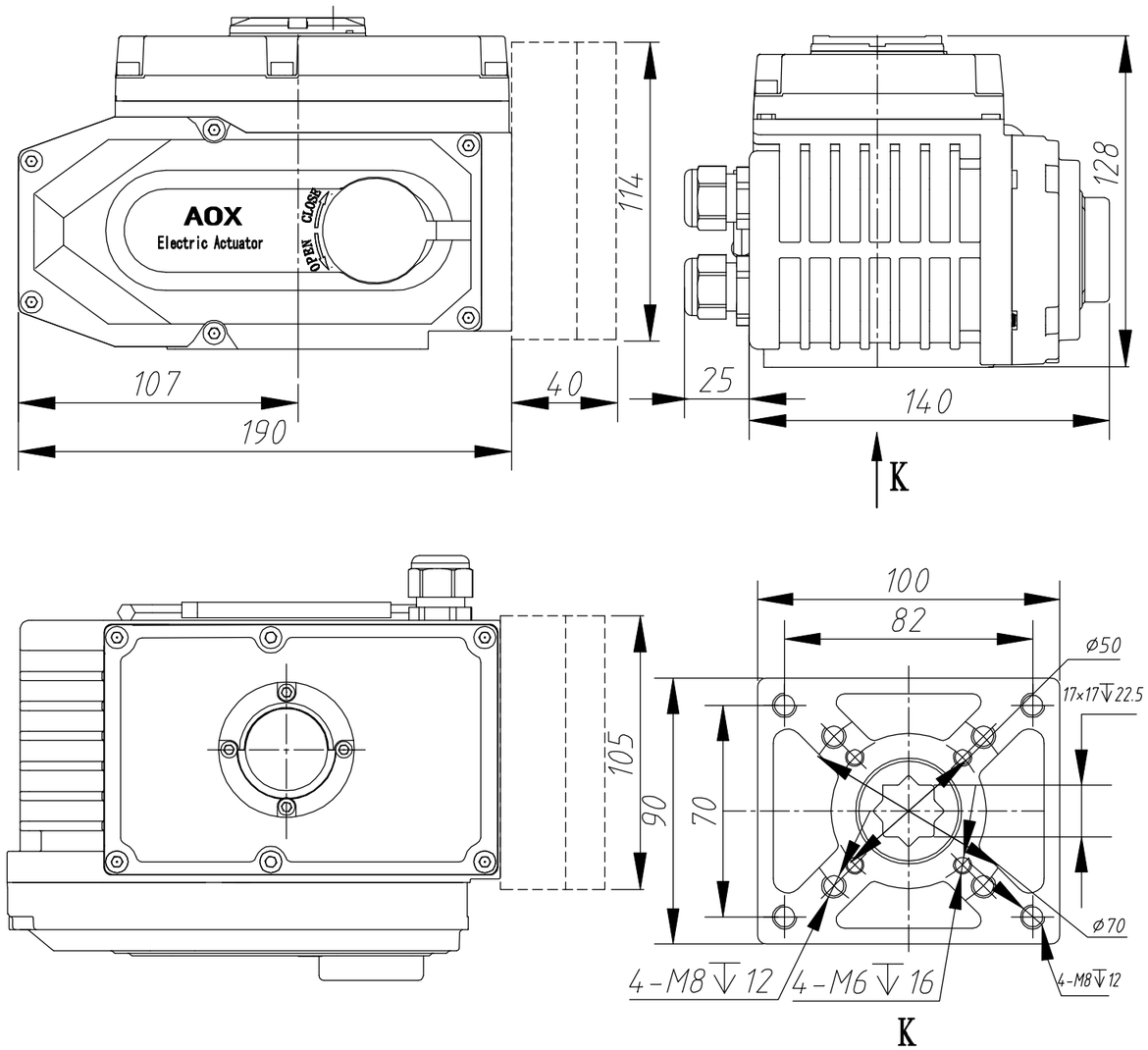

Электроприводы Серии AOX

ГАБАРИТНЫЙ ЧЕРТЕЖ

AOX-020-AOX-100

Единица:мм

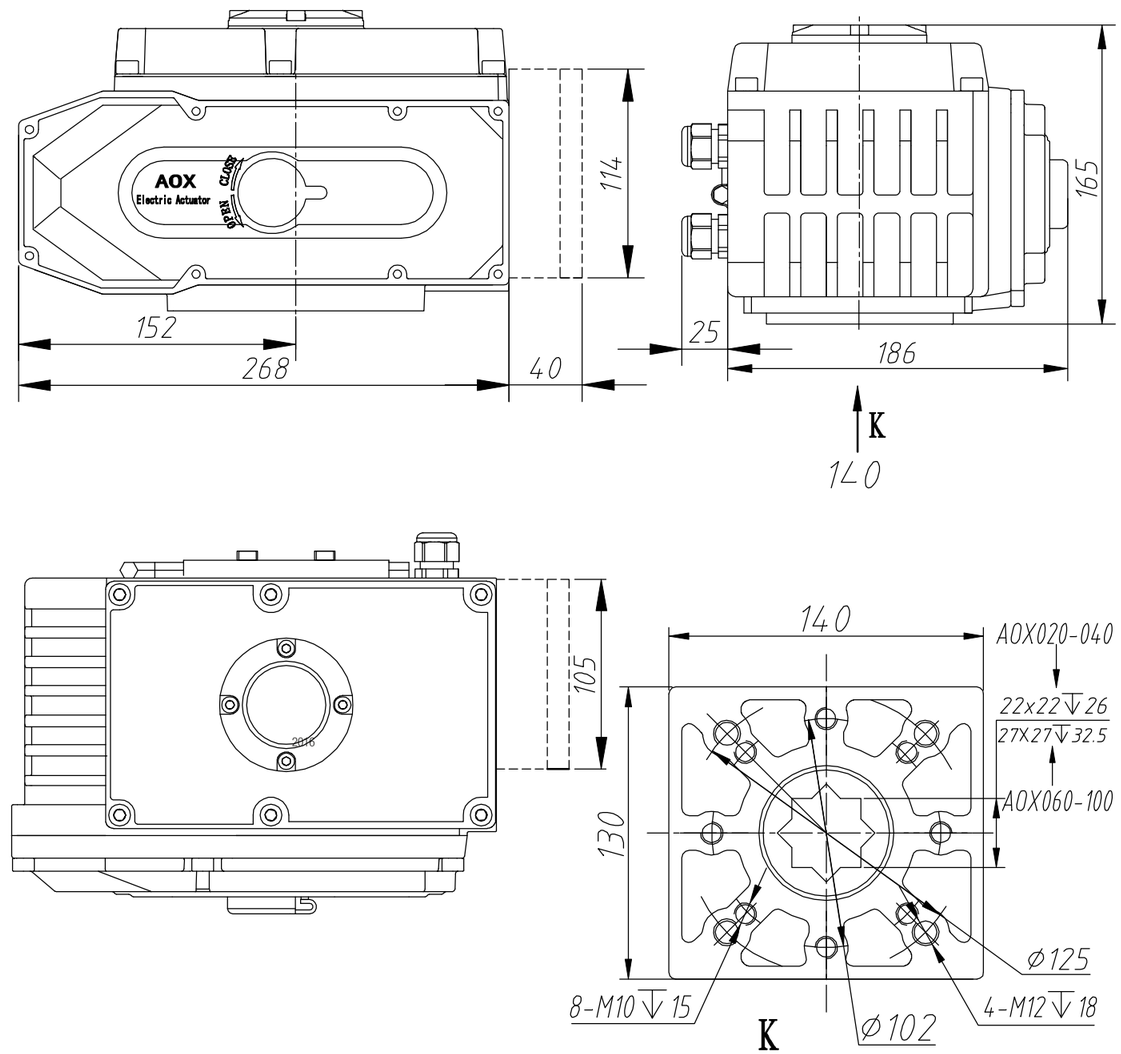

Электроприводы Серии AOX

ГАБАРИТНЫЙ ЧЕРТЕЖ

AOX-160-AOX-600

Единица:мм

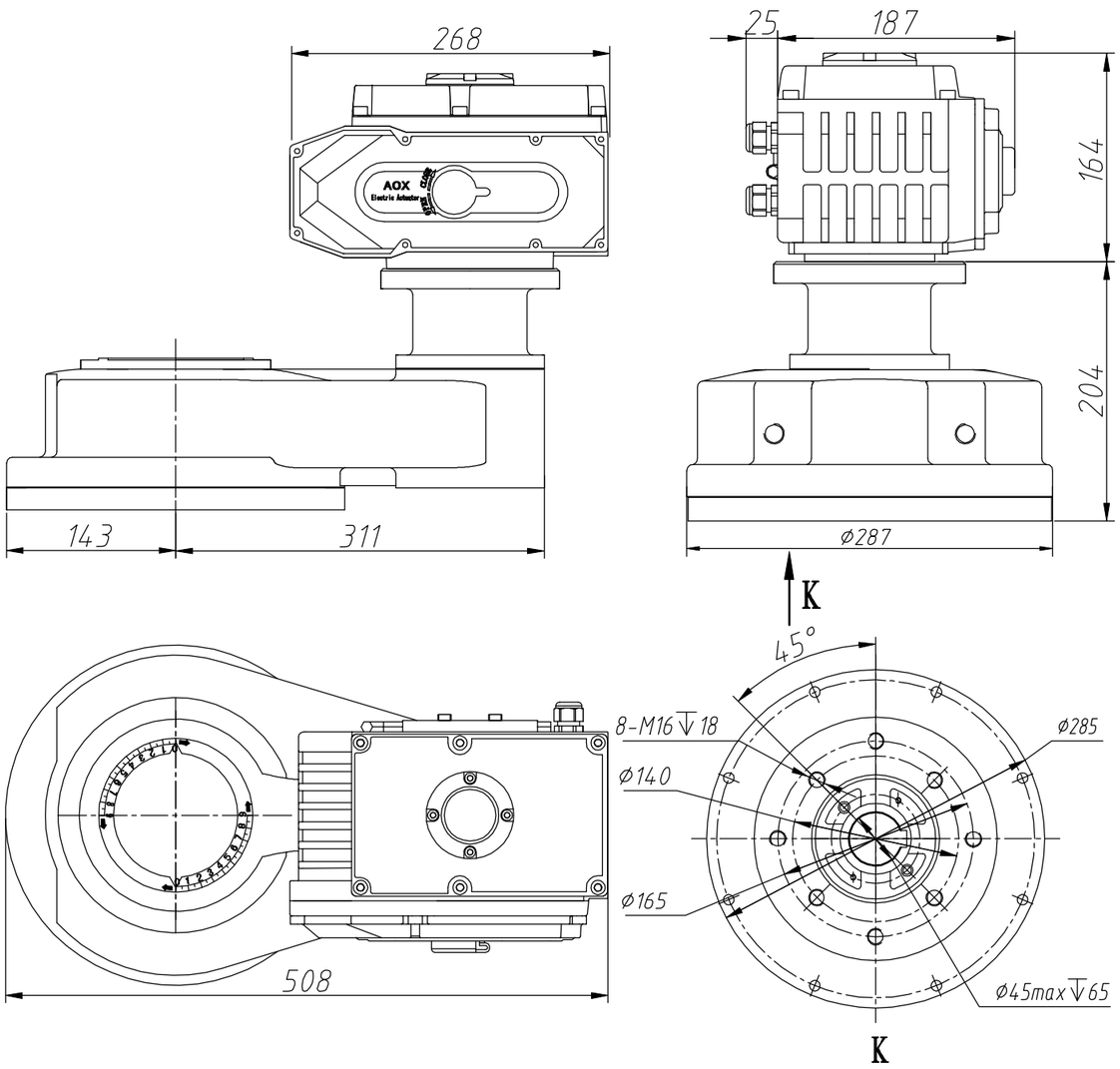

Электроприводы Серии AOX

Схема электропроводки

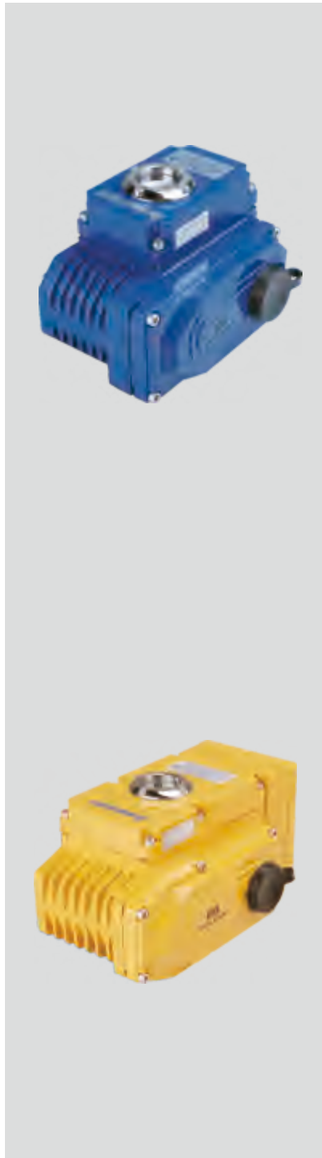

AOX-003~600 110/220В пер.тока,50/60Гц, 1Ф (Режим двухпозиционный)

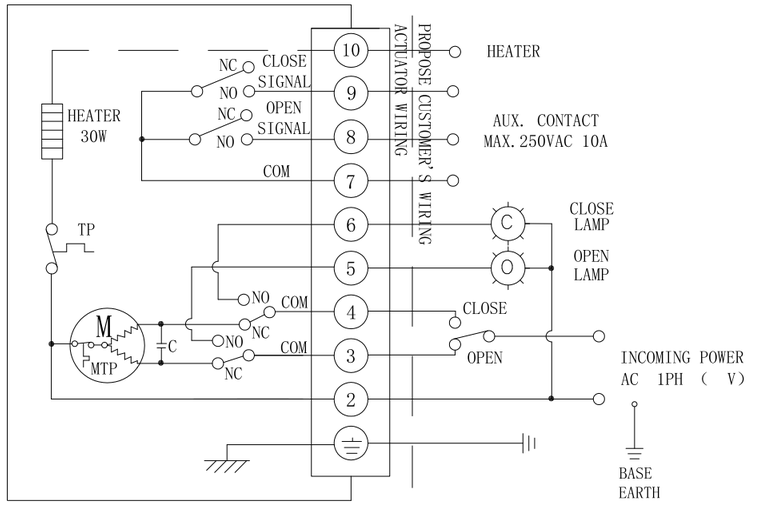

AOX-005~600 110/220В пер.тока,50/60Гц, 1Ф (Режим регулирования)

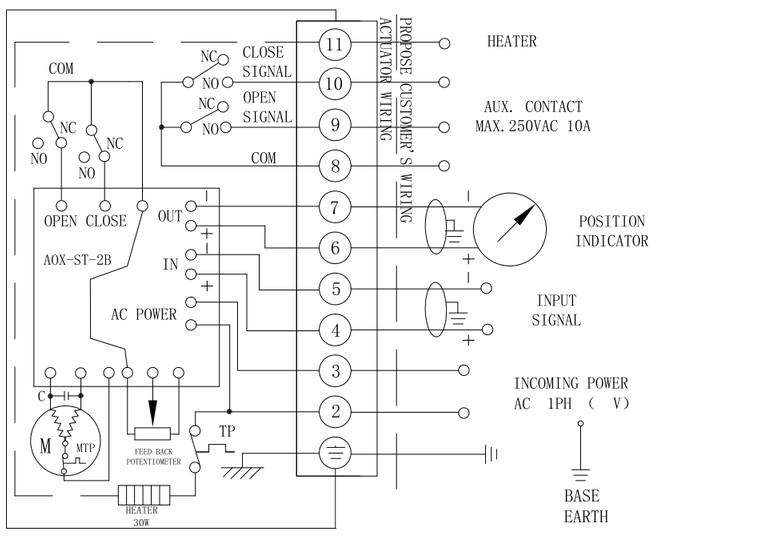

Электроприводы Серии AOX

Схема электропроводки

AOX-005~600 110/220В пер.тока,50/60Гц, 1Ф (Режим потенциометра выход)

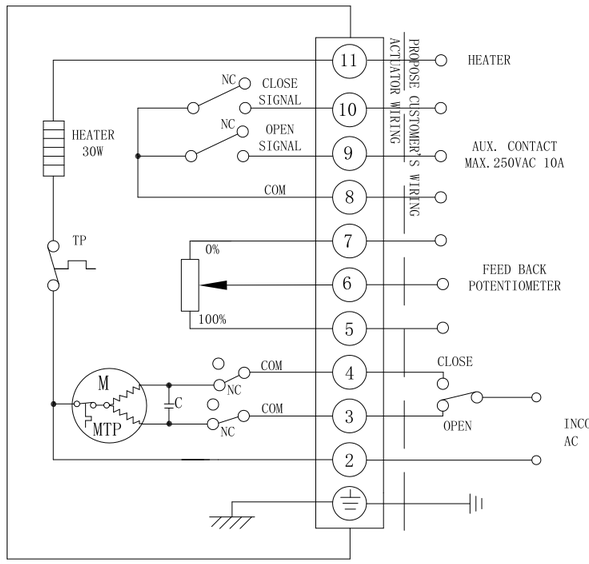

AOX-005~600 380/440В пер. тока,50/60Гц,3Ф (Режим внешний контроль двухпозиционный)

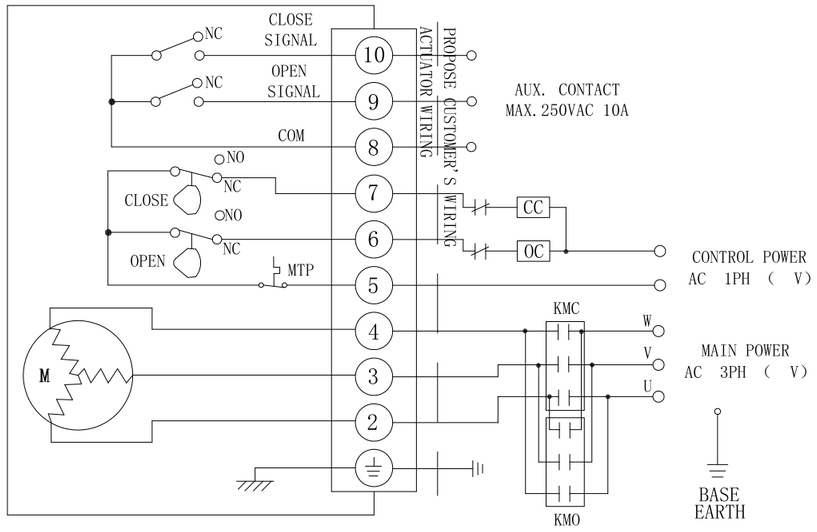

Электроприводы Серии AOX

Схема электропроводки

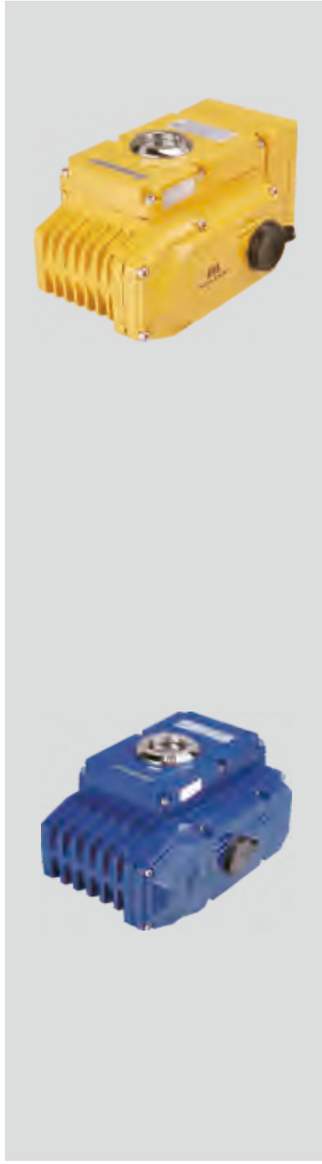

AOX-010~600 380/440В пер.тока,50/60Гц, 3Ф (Режим регулирования)

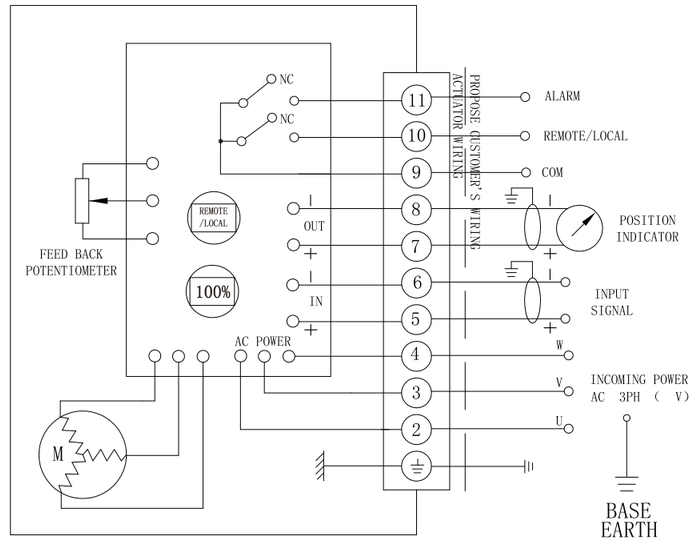

AOX-005~600 12/24В пост.тока (Режим двухпозиционный)

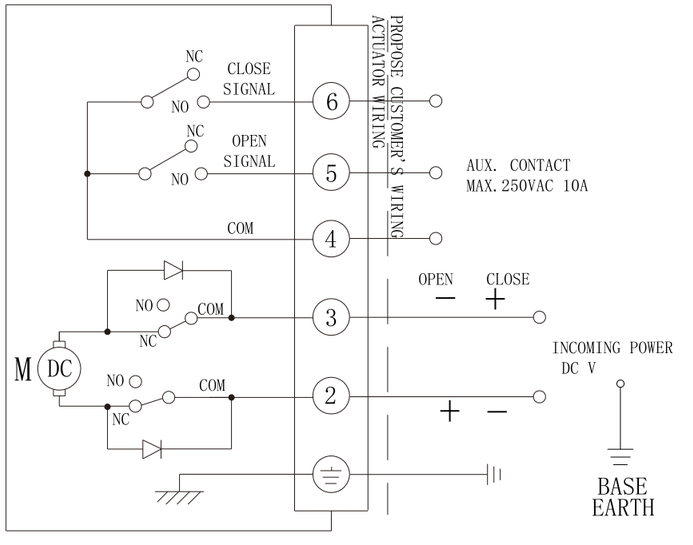

Электроприводы Серии AOX

Подбор электропривода к шаровому крану

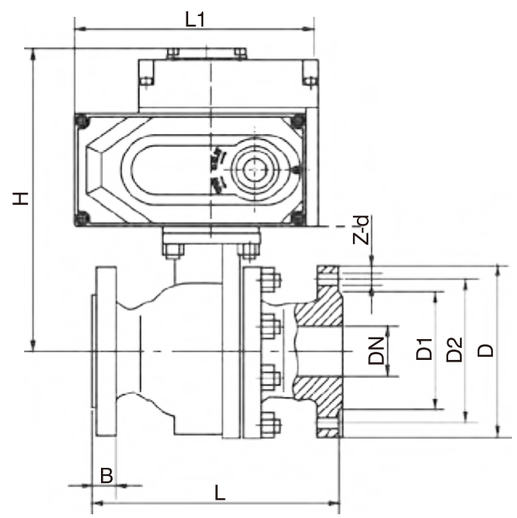

Установочные размеры (мм)

DN	L	D	D2	D1	B	H	L1	z-d	Опции привода
15	108	95	65	45	14	176	161	4-14	AOX-005
20	117	105	75	55	14	180	161	4-14	AOX-005
25	127	115	85	65	14	182	161	4-14	AOX-005
32	140	135	100	78	16	188	161	4-18	AOX-008
40	165	145	110	85	16	198	161	4-18	AOX-008
50	178	160	125	100	16	203	161	4-18	AOX-008
65	190	180	145	120	18	222	188	4-18	AOX-010
80	203	195	160	135	20	237	188	8-18	AOX-015
100	305	215	180	155	20	281	268	8-18	AOX-020
125	256	245	210	185	22	300	268	8-18	AOX-040
150	394	280	240	210	24	300	268	8-23	AOX-080
200	457	335	295	265	36	368	268	12-23	AOX-160
250	533	405	335	320	30	418	268	12-25	AOX-200

Примечание: выше необязательный параметр только для справки, пожалуйста принять практические ситуации как стандарт

Электроприводы Серии AOX

Подбор электропривода к дисковому затвору

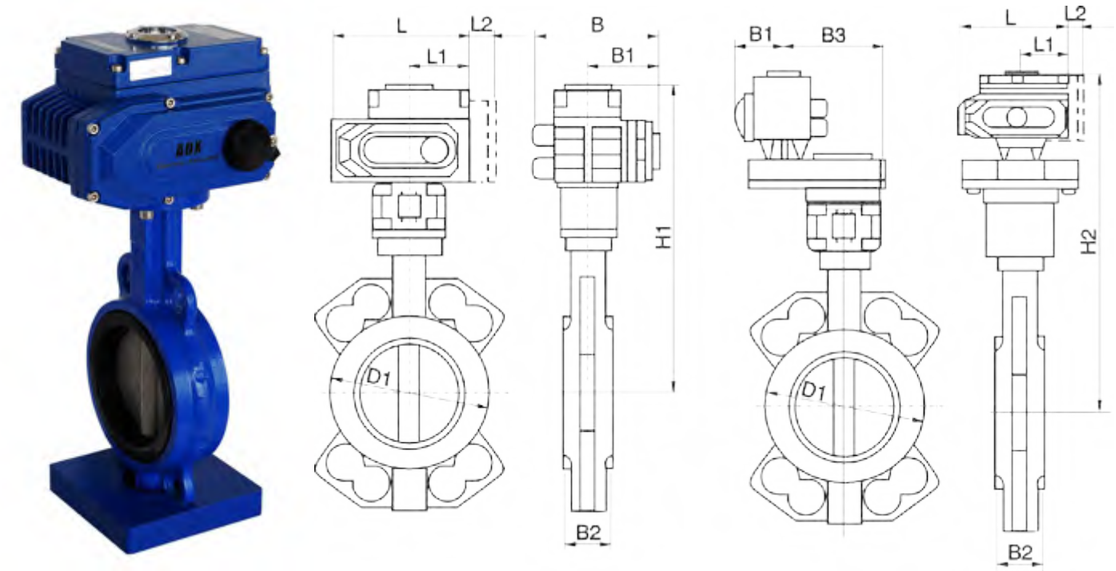

Установочные размеры (мм)

DN	L	L1	L2	B	B1	B2	H2	D1	Опции привода
50	161	71.5	40	120.5	62	42.6	297	92	AOX-005
65	161	71.5	40	120.5	62	45.6	310	106	AOX-005
80	161	71.5	40	120.5	62	45.6	331	122	AOX-005
100	161	71.5	40	120.5	62	51.6	348	150	AOX-008
125	188	81	40	165	75	55.6	428	177	AOX-010
150	268	117	40	268	119	55.6	447	204	AOX-020
200	268	117	40	268	119	59.6	481	260	AOX-040
250	268	117	40	268	119	67.6	520	314	AOX-060
300	268	117	40	268	119	77.6	548	370	AOX-080
350	268	117	40	268	119	79	583	422	AOX-100
400	268	117	40	268	119	105	615	473	AOX-200
450	268	117	40	268	119	112	819	526	AOX-300
500	268	117	40	268	119	129	847	577	AOX-400

Примечание: выше необязательный параметр только для справки, пожалуйста принять практические ситуации как стандарт