Электроприводы Серии AOX-QL

Взрывобезопасный Привод

ОПЦИОННЫЕ СПЕЦИФИКАЦИИ

№	Опционные схемы	Замечание
1	Взрывобезопасный привод (Exd IIBT4,Exd IICT5)	Серия AOX-QL
2	Потенциометр(1K-10K)	Серия AOX-QL
3	Позиционер (контр сигнал 4-20мА)	Серия AOX-QL
4	Пульт местного управления	Серия AOX-QL
5	Водонепроницаемость(IP68, 10м вод. ст., 250 часов)	Серия AOX-QL
6	Двигатель постоянного тока (24В пост.тока)	Серия AOX-QL
7	Моментный выключатель (SPDT x 2 250VAC 10A)	Кроме AOX-QL-20/30/50/80
8	Токовый датчик положения(исходящий 4-20мА DC)	Серия AOX-QL
9	Обратное электромагнитное управление и интеграция передачи электрических машин стартера	Серия AOX-QL
10	Для работы при высоких температурах (-10°C ~ + 100°C)	Серия AOX-QL
11	Для работы при низких температурах (-40°C ~ +70°C)	Серия AOX-QL
12	Низкооборотный привод	Серия AOX-QL

ООО «Автоматизация Технологии Аосян»
Адрес: Китай,325200, г. Жуйань, ул. зона развития, 2608
Тел:+86-577-65151268
Email:zjaox@zjaox.com
Http://www.aoxactuator.com

AOX-QL ПРЯМОХОДНЫЕ ПРИВОДЫ

© 2016 aox technology copyright ♻ Ecology protection

Компания AOX более 20 лет занимается исследованием, разработкой и производством приводов для трубопроводной арматуры. Придерживаясь твердых принципов и опираясь на богатый опыт промышленного применения, мы предлагаем оптимальные решения в области управления параметрами потока, такими как давление, расход и уровень жидкости. Группа высококлассных и изобретательных инженеров-конструкторов AOX обеспечивает неизменное качество и высокую технологичность выпускаемой продукции.

От первоначального эскиза до выбора применяемых материалов, благодаря точному определению и строгому соблюдению технологии производства, а также тщательному контролю качества, каждый продукт компании AOX отвечает самым высоким требованиям, выдвигаемым ответственными и опасными производственными объектами.

Конечно, это вечный вызов – наращивать объемы производства и повышать качество продукции, но AOX обладает достаточным опытом и профессионализмом, чтобы этот вызов принять!

AOX-QL
Электроприводы

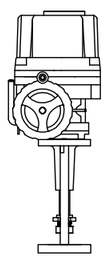

Техническая оснащенность

Конкурентоспособность производственной компании на рынке неразрывно связана с ее производственными мощностями, финансовой устойчивостью и передовым техническим оснащением. Зная всю важность технической оснащенности AOX в первую очередь инвестировал десятки миллионов в обеспечение собственного производства передовым и высокотехнологичным зарубежным оборудованием. В настоящее время производственные мощности AOX соответствуют высочайшим международным стандартам в области высококлассной приводной техники.

Область применения

Продукция компании AOX успешно применяется в таких отраслях как нефтегазовая и химическая промышленность, машиностроение, металлургия, водоснабжение и водоотведение, фармацевтическая промышленность, морская промышленность, кондиционирование, вентиляция и т.д.

Ручной дублер

-Рычаг для переключения маховика в режим ручного управления в аварийной ситуации. Включение двигателя переводит привод в автоматический режим, если рычаг не заперт навесным замком,чтобы предотвратить такую ситуацию.

Концевые выключатели

-Входит в сцепление непосредственно с ведущим валом, чтобы установить точное положение запорного органа клапана.
-1*SPDT(открывание/ 1*SPDT закрывание).
-По требованию устанавливаются дополнительные концевые выключатели (макс.4 шт.для каждого направления поворота вала)

Клемма

-Подпружиненные зажимы нажимного типа длянадежного контакта проводки при сильной вибрации.

1.Корпус

-Твердо анодированное алюминиевое литье с наружным эпоксидным покрытием дает возможность работать в тяжелых промышленных условиях.

2.Редуктор

-Точно обработанная на станке двойная червячная передача с минимальным боковым зазором, с низким уровнем шума и высоким крутящим моментом на выходном валу.

3.Самоторможение

-Имеющаяся двойная червячная передача обеспечивает сохранение положения запорного органа арматуры без изменений, при действии обратного крутящего момента от запорного органа арматуры.

4.Герметизация

-Уплотнительные кольца во всех соединениях обеспечивают степень защиты IP67 (стандартное исполнение), а двойное уплотнительное кольцо обеспечивает степень защиты IP68 (по требованию).

5.Ручной маховик

-Различные размеры, в зависимости от крутящего момента привода, для удобства эксплуатации.

6.Электродвигатель

-Специально разработанный асинхронный двигатель для получения высокого пускового момента и высокой производительности, оснащен тепловой защитой для предотвращения повреждений от перегрева.
-Класс изоляции F

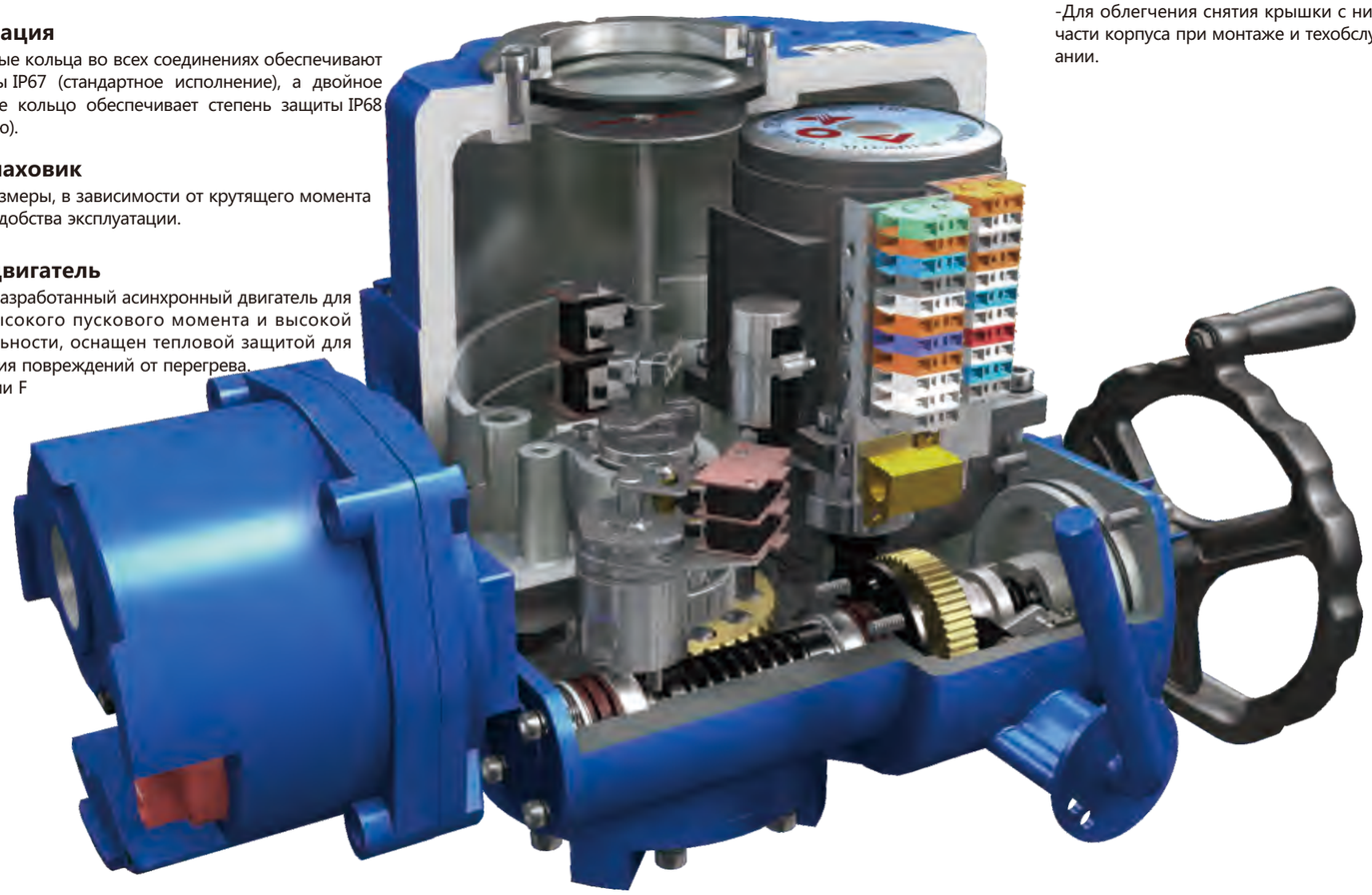

Обогреватель

-Керамическое покрытие термостат.Защита от конденсата.

Невыпадающие болты крышки

-Предназначены для предотвращения потери во время технического обслуживания или монтажа.
-Все внешние болты из нержавеющей стали,для предотвращения ржавления.

AOX-QL
Электроприводы

Соединение с отбортовкой крышки и нижней части корпуса

-Для облегчения снятия крышки с нижней части корпуса при монтаже и техобслуживании.

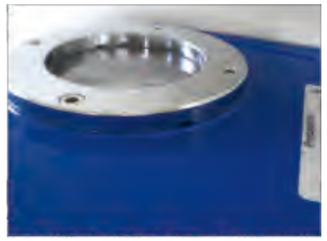

Смотровое окно

-Поликарбонат окна, встроенные уплотнительные кольца, закрепленной металлической железы, железа поставляется с двумя дренажными каналами для предотвращения попадания воды, легко наблюдать.

Моментные выключатели

-Защита привода от повреждений, вызванных перегрузкой на подключенном клапане, в обоих направлениях.
-По одному для открывания /закрывания.

Съемная адаптерная втулка

- Фланец присоединения к арматуре, согласно стандарту ISO5211, (F07~F16) для легкой установки на клапане.
-Втулки могут быть обработаны в соответствии с различными требованиями.

Индикатор поддерживается пружиной

- Направление визуального индикатора устанавливается заводом.
- В случае изменения его направления, только сцепление индикатор пластины и изменить положение.
-Пружина под индикаторной пластины поддерживает заданное положение без изменений.

Краткое изложение

Особенности линейного электропривода серии AOX-QL это компактность, легкий вес, функциональная мощность, интеллектуальные настройки и простота в в эксплуатации.Макс. длина хода составляет 1 м, макс. толчок до 25000 Н, это может быть широко применено к линейному движению выключателя клапана и контроля за регулированием.

Технические характеристики

1 Корпус - корпус сделан из алюминиевого сплава прошедшим анодное окисление, с полиэстровым порошковым покрытием. Сильно стойкий к коррозии, класс защиты: IP67, NEMA4 и 6, IP68 - опция.

2 Электродвигатель-полностью закрытый асинхронный электродвигатель с короткозамкнутым ротором.Компактный, большой вращающий момент и маленькая инерционная сила.Рейтинг изоляции F-класса, с тепловой защитой.

3 Ручной привод - дизайн ручки безопасный, надежный, трудосберегающий, маленький.Используются при отсутствии напряжения.

4 Индикатор - индикатор установлен на опорном валу, более интуитивным, более удобно наблюдать.

5 Обогреватель - используется для управления температурой, чтобы избежать конденсации изнутри и оставаться сухим.

6 Концевой выключатель - механический, электронный двойной ограничитель. Механический ограничитель стоппора регулируемый, безопасный и надежный; электронным концевым выключателем управляет кулак.

7 Крутящий момент - (Кроме AOX-QL-20/30/50/80) Обеспечивает защиту от перегрузки, воизбежании повреждения клапана и электропривода, автоматически регулируя подачу напряжения.

8 Автоблокировка - Червячный механизм и червячная передача обеспечивают большой вращающий момент, высокую эффективность, низкий шум (максимальные 50 дБ), предотвращают инверсию, не нуждается в смазке.

9 Болтовые соединения - спроектированы с учетом предотвращения потери болтов.

10 Электроцепь - Электроснабжение может быть однофазным или трехфазным, расположение электросхемы продумано и компактно, клеммы могут варьироваться и различаться взависимости от функциональных требований.

11 Указатель положения клапана — Во время открытия или закрытия электроприводом клапана, перемещение шара клапана, его положение на ЖК-мониторе показано с большими вариациями.

12 Интеллектуальный модуль - Использование высокой степенью интеграции, маломощный микроконтроллер и аналоговые схемы смешанного панель управления, с помощью цельнометаллические установки плагина, он может эффективно изолировать тепло двигателя привод и платы управления, значительно улучшить программное обеспечение и аппаратные средства защиты от заклинивания производительности и температуры сопротивления.

AOX-QL Электроприводы

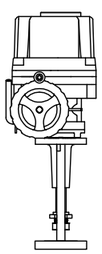

Электроприводы Серии AOX-QL

ЭКСПЛУАТАЦИОННЫЕ ПАРАМЕТРЫ

Модель	Выходное усилие	Скорость	Макс ход	Мощность	Номинальный тока (А)				Вес
					1 Фаза		3 Фазы		
	Н	мм /сек	мм	Вт	110В	220В	380В	440В	(КГ)
AOX-QL-20	2000	0.66	60	20	1.10/0.95	0.55/0.54	0.3/0.3	N/A	18
AOX-QL-30	3000	0.66	60	20	1.10/0.95	0.55/0.54	0.3/0.3	N/A	18
AOX-QL-50	5000	0.66	60	20	1.10/0.95	0.55/0.54	0.3/0.3	N/A	18
AOX-QL-80	8000	0.33	60	20	1.10/0.95	0.55/0.54	0.3/0.3	N/A	18
AOX-QL-100	10000	0.5	60	40	1.65/1.67	0.88/0.84	0.31/0.31	0.30/0.31	30
AOX-QL-160	16000	0.5	60	40	1.67/1.67	0.89/0.85	0.31/0.31	0.30/0.31	30
AOX-QL-200	20000	0.44	100	90	1.85/1.86	0.92/0.92	0.35/0.35	0.34/0.34	33
AOX-QL-250	25000	0.44	100	90	3.60/3.62	1.55/1.58	0.59/0.59	0.58/0.58	34
AOX-QL-300	30000	0.44	100	120	3.65/3.62	1.60/2.20	0.60/0.59	0.59/0.59	35

ТЕХНИЧЕСКИЕ ПАРАМЕТРЫ

Корпус	Защита: IP67, NEMA4 И 6
Напряжение	Стандарт:110/220В ПЕР. ТОК/1Ф Опция: 380В/440В ПЕР. ТОК/3Ф
Питание контроль	220В ПЕР. ТОК/1Ф , 50/60Гц, ±10%
Управляющий сигнал	Ввод и вывод 4-20mADC, 1-5VDC, 0-10VDC
Электродвигатель	Короткозамкнутый асинхронный
Концевые выключатели	2×Открыть/Закрыть, SPDT,250VAC 10A
Вспомогательный концевой выключатель	2×Открыть/Закрыть, SPDT,250VAC 10A
Безотказность/ Рабочая температура	Внутренняя теловая защита, отключение 110°C ±5°C/ включение 97°C ± 5°C
Индикатор	Индикатор конечного положения
Ручные операции	Механизм выключения сцепления, работать с маховичка
Устройство с автоблокировкой	С автоблокировкой червячного механизма и червячной передачи
Нагреватель	30 Вт (110В/220В ПЕР. ТОКА)
Кабельные вводы	2 × PF3/4"
Температура окружающей среды	-20℃ ~ +70℃
Смазка	Смазкой типа EP
Материалы	Сталь, алюминиевый сплав, алюминиевый порошок, поликарбонат
Влажность окружающего воздуха	Макс 90% относительной влажности, (без образования конденсата)
Устойчивость к вибрации	X Y Z 10g, 0.2 ~ 34 Гц, 30 минут

Электроприводы Серии AOX-QL

ГАБАРИТНЫЙ ЧЕРТЕЖ

AOX-QL-20～80

Единица:мм

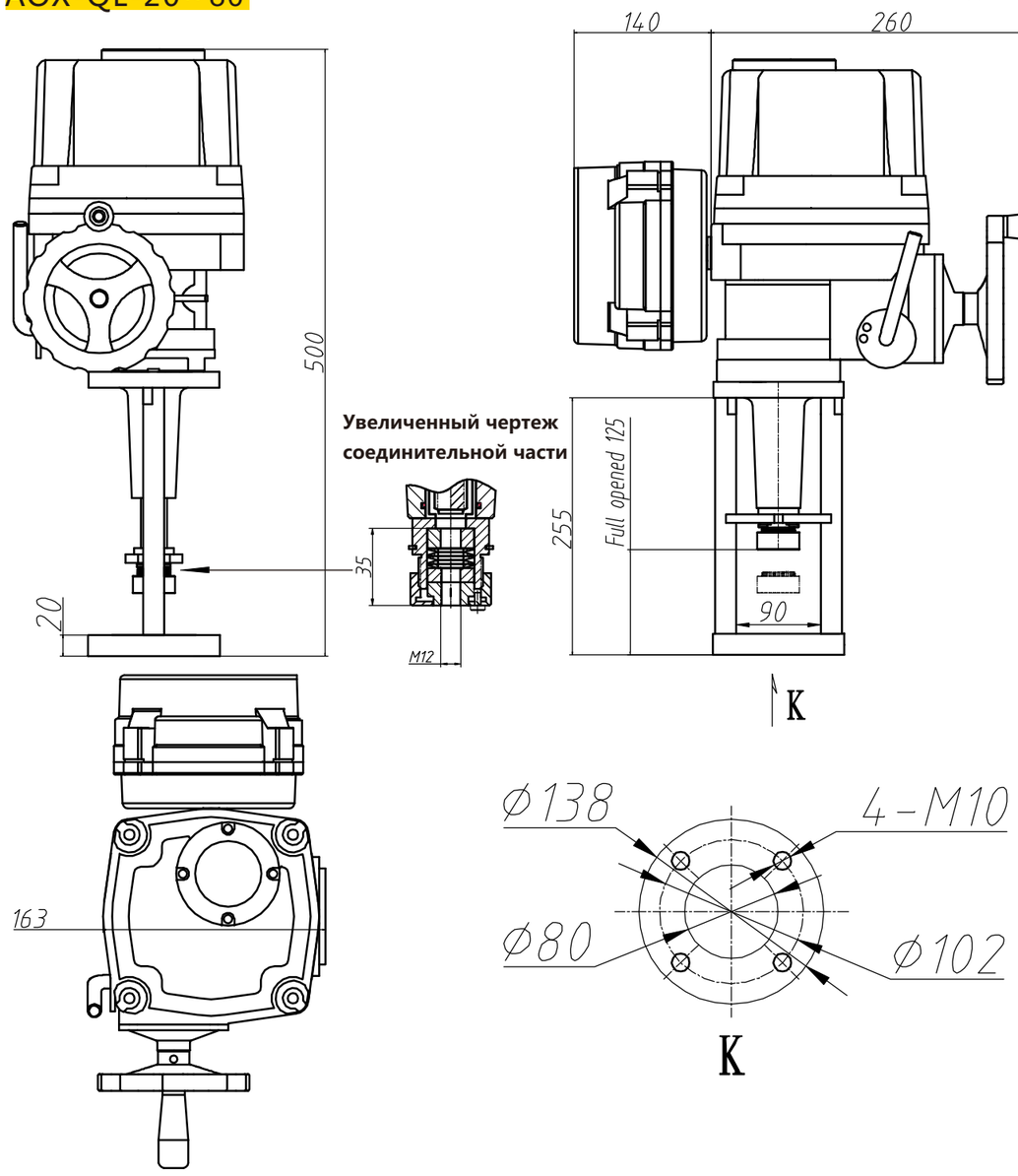

Электроприводы Серии AOX-QL

ГАБАРИТНЫЙ ЧЕРТЕЖ

AOX-QL-100～160

Единица:мм

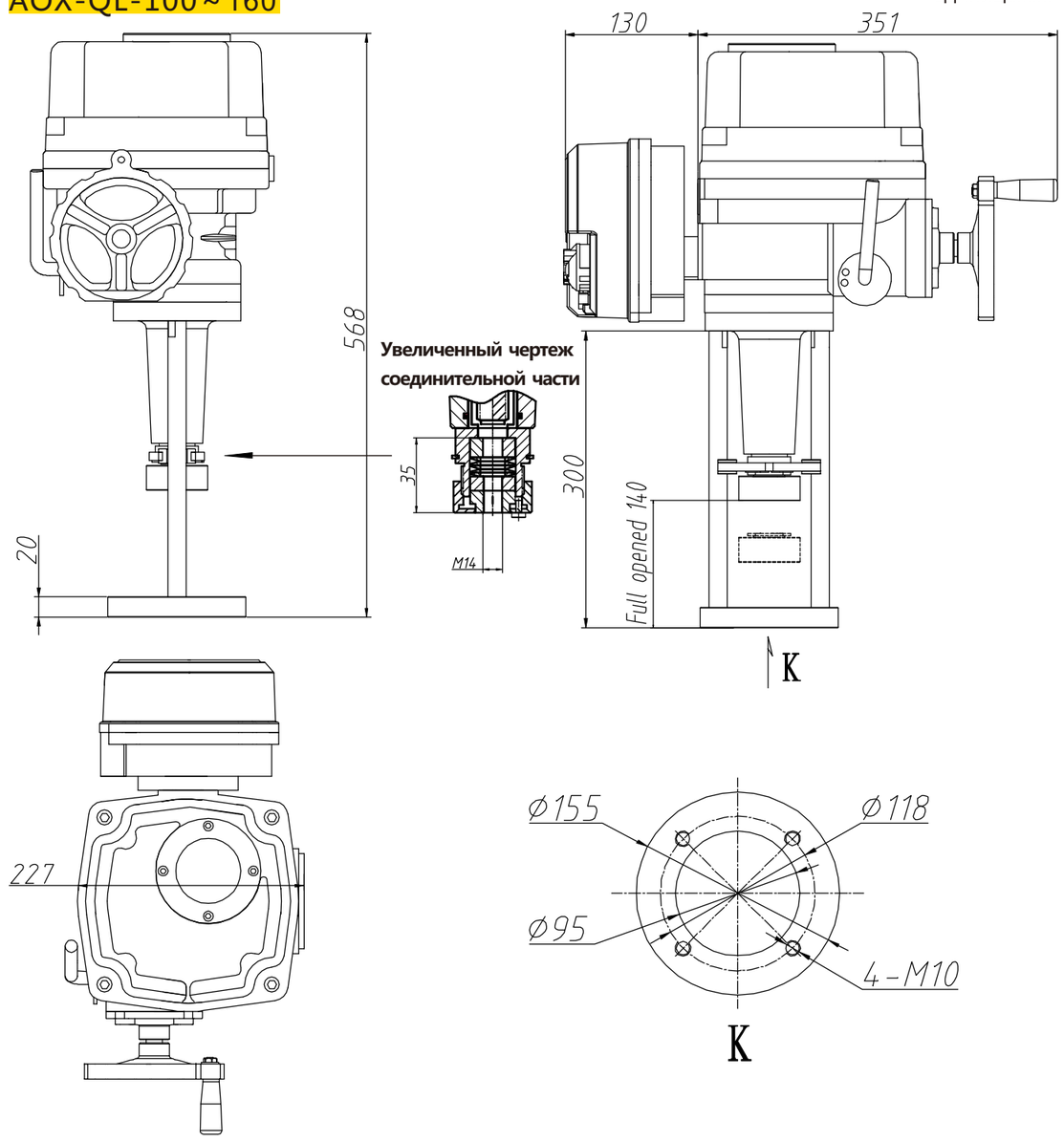

Электроприводы Серии AOX-QL

ГАБАРИТНЫЙ ЧЕРТЕЖ

AOX-QL-200～300

Единица:мм

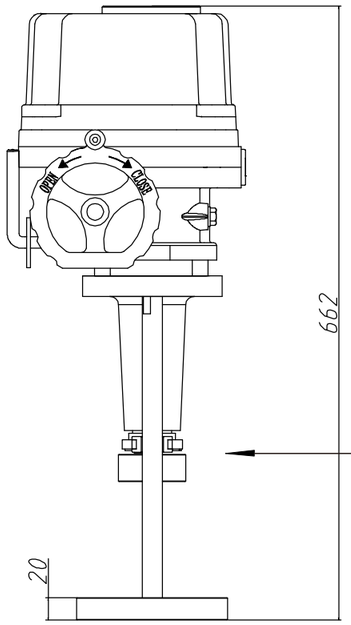

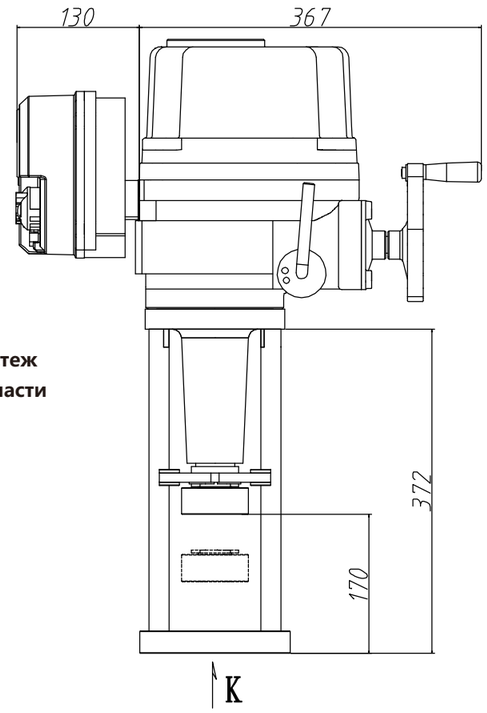

Увеличенный чертеж соединительной части

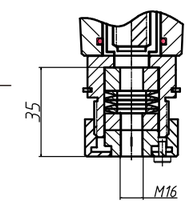

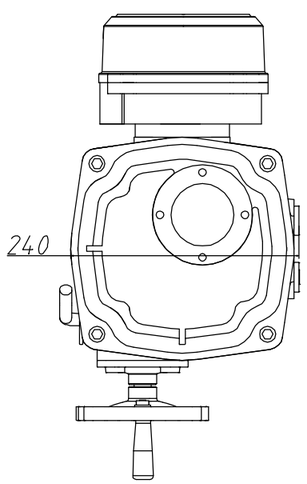

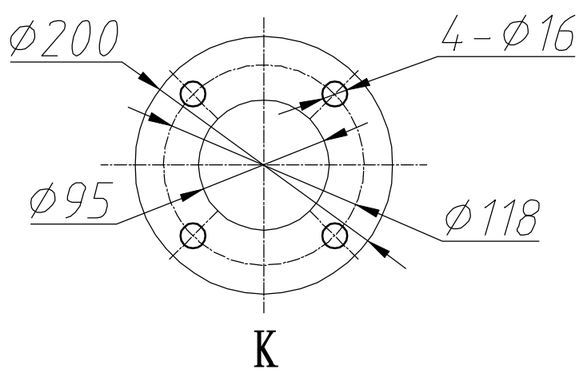

Электроприводы Серии AOX-QL

Схема электропроводки

AOX-QL-20～80 110/220В пер.тока,50/60Гц, 1Ф (Режим двухпозиционный)

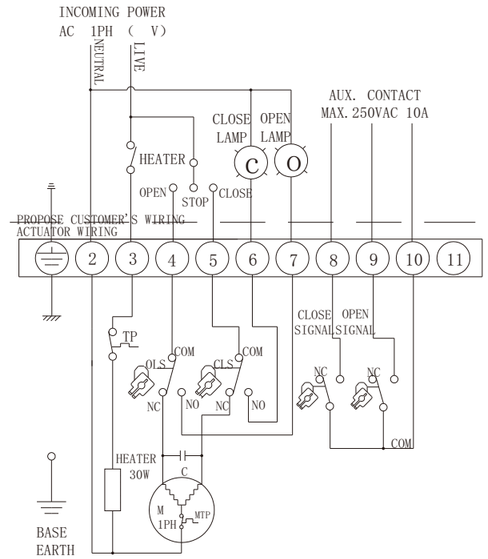

AOX-QL-100～300 110/220В пер.тока,50/60Гц, 1Ф (Режим двухпозиционный)

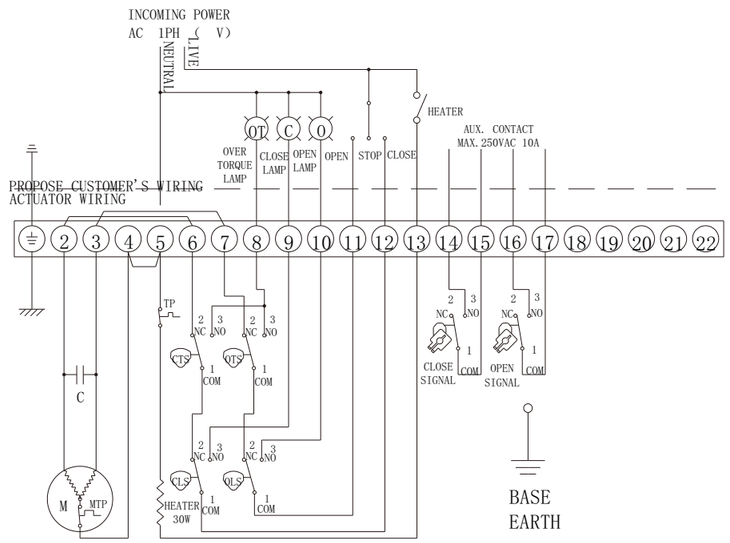

Электроприводы Серии AOX-QL

Схема электропроводки

AOX-QL-20 ~ 80 110/220В пер.тока,50/60Гц, 1Ф (Режим регулирования)

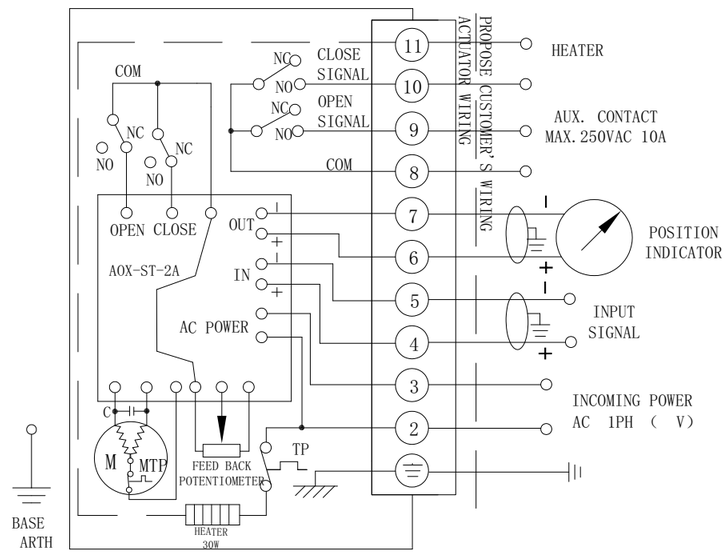

AOX-QL-100 ~ 300 110/220В пер.тока,50/60Гц, 1Ф (Режим регулирования)

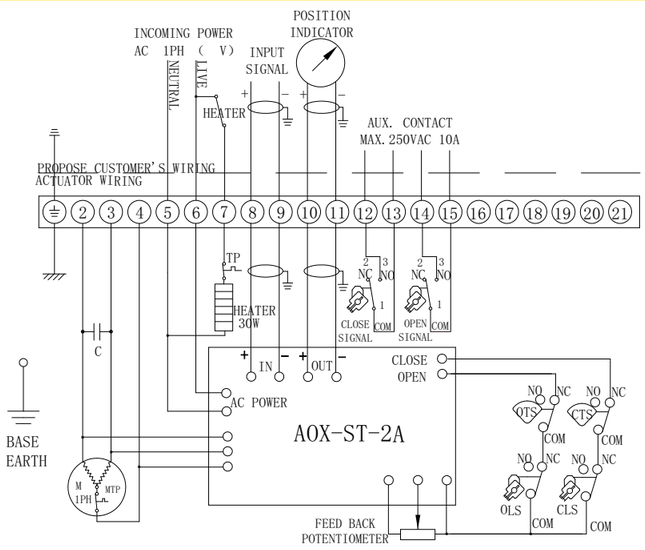

Электроприводы Серии AOX-QL

Схема электропроводки

AOX-QL-100 ~ 300 380/440В пер.тока,50/60Гц, 3Ф (Режим внешнее двухпозиционный)

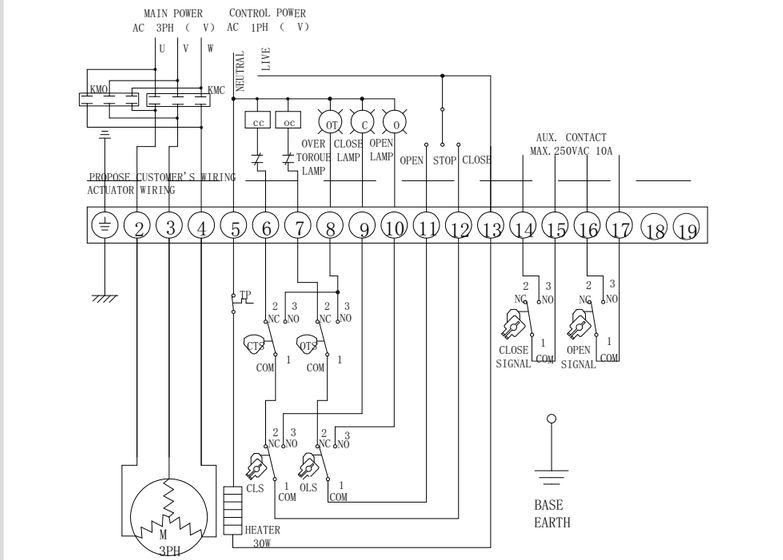
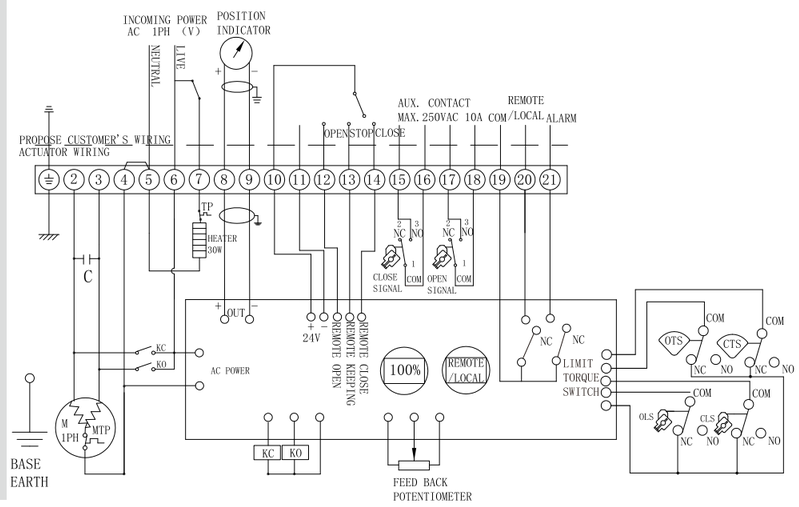
AOX-QL-100 ~ 300 110/220В пер.тока,50/60Гц,(Режим интеллектуальная двухпозиционный)