Электроприводы Серии AOX-L

ОПЦИОННЫЕ СПЕЦИФИКАЦИИ

№	Опционные схемы	Замечание
1	Потенциометр(1K-10K)	Серия AOX-L
2	Позиционер (контр сигнал 4-20мА DC/1-5В/1-10В)	Серия AOX-L
3	Пульт местного управления	Серия AOX-L
4	Двигатель постоянного тока (24В пост.тока)	Серия AOX-L
5	Водонепроницаемость(IP68, 10м вод. ст., 250 часов)	Серия AOX-L
6	Обратный контроль электромагнитного и передачи интегрированный пускатели электродвигателей	Серия AOX-L
7	Датчик положения электрического тока (исходящий 4-20мА DC)	Серия AOX-L
8	Для работы при высоких температурах (-10°C ~ + 100°C)	Серия AOX-L
9	Для работы при низких температурах (-40°C ~ +70°C)	Серия AOX-L
10	Низкооборотный привод	Серия AOX-L

ООО «Автоматизация Технологии Аосян»
Адрес: Китай,325200, г. Жуйань, ул. зона развития, 2608
Тел:+86-577-65151268
Email:zjaox@zjaox.com
Http://www.aoxactuator.com

AOX-L ПРЯМОХОДНЫЕ ПРИВОДЫ

© 2016 aox technology copyright ♻ Ecology protection

Компания AOX более 20 лет занимается исследованием, разработкой и производством приводов для трубопроводной арматуры. Придерживаясь твердых принципов и опираясь на богатый опыт промышленного применения, мы предлагаем оптимальные решения в области управления параметрами потока, такими как давление, расход и уровень жидкости. Группа высококлассных и изобретательных инженеров-конструкторов AOX обеспечивает неизменное качество и высокую технологичность выпускаемой продукции.

От первоначального эскиза до выбора применяемых материалов, благодаря точному определению и строгому соблюдению технологии производства, а также тщательному контролю качества, каждый продукт компании AOX отвечает самым высоким требованиям, выдвигаемым ответственными и опасными производственными объектами.

Конечно, это вечный вызов – наращивать объемы производства и повышать качество продукции, но AOX обладает достаточным опытом и профессионализмом, чтобы этот вызов принять!

AOX-L
Электроприводы

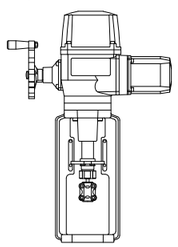

Техническая оснащенность

Конкурентоспособность производственной компании на рынке неразрывно связана с ее производственными мощностями, финансовой устойчивостью и передовым техническим оснащением. Зная всю важность технической оснащенности AOX в первую очередь инвестировал десятки миллионов в обеспечение собственного производства передовым и высокотехнологичным зарубежным оборудованием. В настоящее время производственные мощности AOX соответствуют высочайшим международным стандартам в области высококлассной приводной техники.

Область применения

Продукция компании AOX успешно применяется в таких отраслях как нефтегазовая и химическая промышленность, машиностроение, металлургия, водоснабжение и водоотведение, фармацевтическая промышленность, морская промышленность, кондиционирование, вентиляция и т.д.

Механизм определения положения клапана

-Через прямого подключения стойки на выходном валу и двумя наборами механизма управления передач для определения положения клапана в режиме реального времени и полностью открыть полностью закрытое положение независимо друг от друга. Это максимальное повышение точности и безопасности.

Электродвигатель

-Полностью закрытая с короткозамкнутым ротором, малый размер, большой крутящий момент, малая сила инерции, класс изоляции F, встроенный переключатель тепловой защиты для предотвращения повреждения двигателя, напряжения питания и рабочих форматов опционально.

Клемма

-Подпружиненные зажимы нажимного типа длянадежного контакта проводки при сильной вибрации.

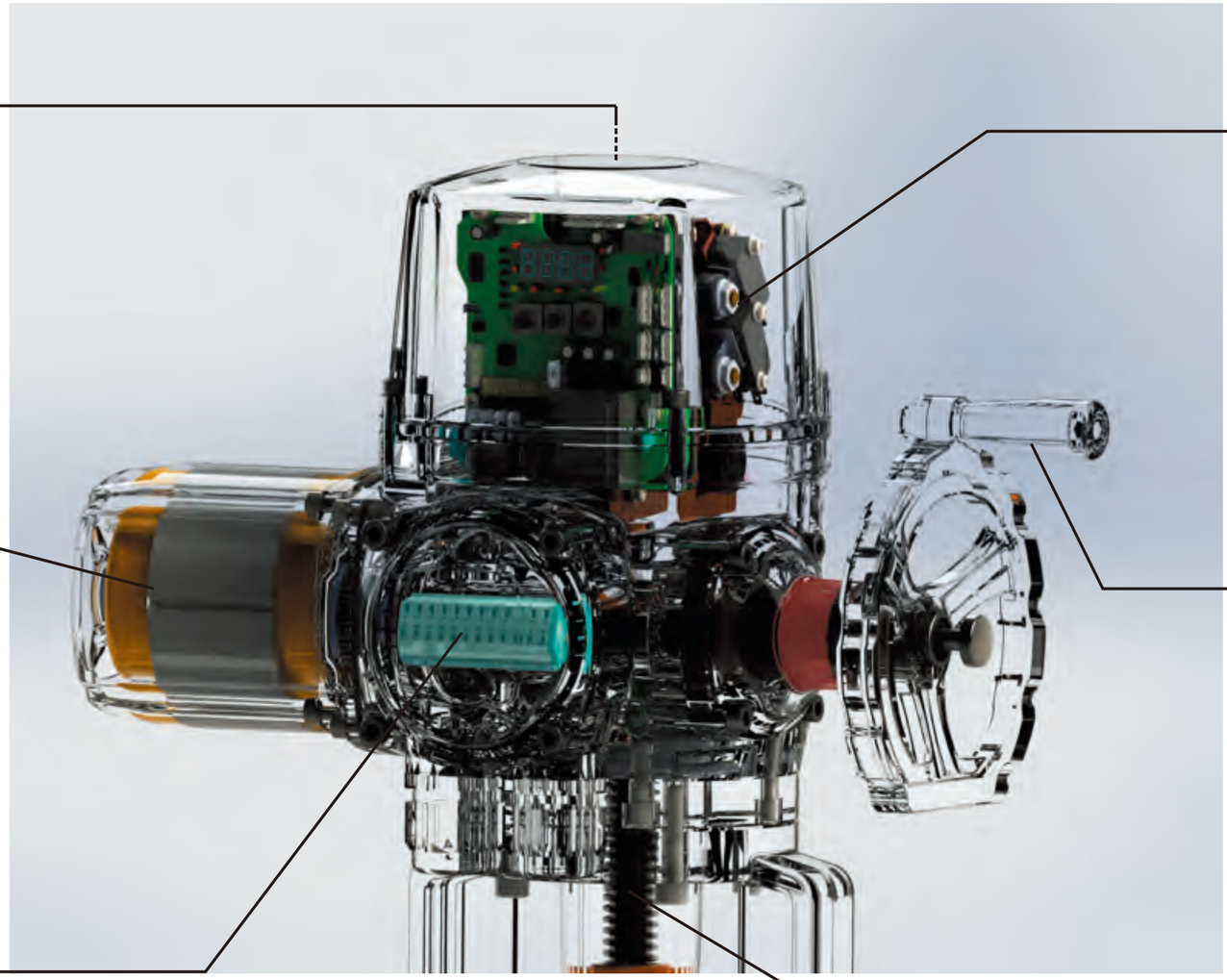

Кулачок и концевой выключатель

-Затягивают два специфических гайки выше, каждая кулак может быть установлена отдельно, после завершения установки, каждая кулак всегда будет оставаться в этом положении.

Ручная операция

-С ручной, автоматической функцией сцепления. Клапан может управляться вручную в случае отключения электроэнергии. Автоматическая разрядка ручные возможности колеса раскатывания для обеспечения безопасности персонала в момент ставок двигателя.

Подключение клапана

-Через разный соединение кронштейна, оно может быть при годным для различных клапанов. Использование нержавею щей стали шкалы линейки и слайдер из нержавеющей стали.

AOX-L ПРЯМОХОДНЫЕ ПРИВОДЫ

Структурные характеристики электропривода

AOX Электроприводы 2016

AOX-L Серия Электропривод

Краткое изложение

Серийный электрический привод "AOX-L" - новое поколение прямоходные электроприводов. Множество инноваций, три патента и многие другие усовершенствования отличают эту модель от многих других аналогов. Модульная конструкция с богатым расширением функций, применимая ко множеству типов клапанов, кранов, затворов. Широко применяется в нефтяной, химической сферах, очистке воды, производство бумаги, на электростанциях, нагревании, легкой промышленности и других отраслях промышленности. Мотор мощностью 380V/220V/110VAC или 24V/110VDC, качественное входное переключение, аналоговая величина или управляющий числовой сигнал перемещает клапан в правильную позицию и выполняет автоматический контроль. Серии "AOX-L" имеет широкий диапазон выбора, крутящий момент от 800-30000 Н.м и различные монтажные крепления для присоединения к клапану.

Технические характеристики

1 Корпус - корпус сделан из алюминиевого сплава прошедшим анодное окисление, с полиэстровым порошковым покрытием.Сильно стойкий к коррозии, класс защиты: IP65, NEMA4 и 6, IP68 - опция.

2 Электродвигатель - полностью закрытый асинхронный электродвигатель с короткозамкнутым ротором.Компактный, большой вращающий момент и маленькая инерционная сила.Рейтинг изоляции F-класса, с тепловой защитой.

3 Руководство Структура - Конструкция маховиком является безопасным, надежным, экономящие труд, маленький. В случае сбоя питания, нажав на красную кнопку в середине маховика, чтобы отсоединить привод и двигатель, и включите в режим ручного управления. Поскольку самоблокирующийся червячный редуктор между двигателем и рабочим валом разделены, даже если привод при максимальном значении крутящего момента также очень легко превратить в режим ручного управления. После запуска двигателя, автоматически из ручного управления. Штурвал не работает, когда двигатель работает.

4 Градуированная шкала-градуированная шкала устанавливается на направляющем стержне, который является более интуитивным и удобным для наблюдения.

5 Обогреватель - используется для управления температурой, чтобы избежать конденсации изнутри и оставаться сухим.

6 Концевой выключатель - электронный двойной предел. Ход регулируется, безопасно и надежно; Электронный конечный выключатель управляется кулачковым механизмом, простой механизм регулировки может легко и точно установить положение.

7 Самоторможение - Прецизионные винтовой механизм-ореховый может эффективно передавать большой крутящий момент, высокая эффективность, низкий уровень шума (не более 50 дБ), длительный срок службы и функцию Самофиксирующаяся предотвратить инверсию, часть передачи является стабильным и надежным, нет необходимости для дозаправки.

8 Болтовые соединения - спроектированы с учетом предотвращения потери болтов.

9 Установка - Нижние монтажные размеры соответствуют ISO 5211 международным стандартам, из установки не соответствует размеру клапана, он может быть разработан.

10 Цепь- Управляющая цепь может быть однофазной или трехфазной, расположение цепи продумано и компактно, функционал терминалов имеет различные вариации, в зависимости от пожеланий клиента.

11 Интеллектуальный модуль - Использование высокой степенью интеграции, маломощный микроконтроллер и аналоговые схемы смешанного панель управления, с помощью цельнометаллические установки плагина, он может эффективно изолировать тепло двигателя привод и платы управления, значительно улучшить программное обеспечение и аппаратные средства защиты от заклинивания производительности и температуры сопротивления.

12 Указатель положения клапана - Во время открытия или закрытия электроприводом клапана, перемещение шара клапана, его положение на ЖК-мониторе показано с большими вариациями.

AOX-L Электроприводы

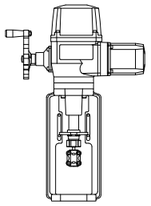

Электроприводы Серии AOX-L

ЭКСПЛУАТАЦИОННЫЕ ПАРАМЕТРЫ

Модель	Выходное усилие	Скорость	Макс ход	Мощность	Номинальный тока (А)
	Н	мм /сек	мм	Вт	220В/50 Гц/1Ф
AOX-L-30	3000	1.5	25	30	0.31
AOX-L-50	5000	1.5	40	45	0.42
AOX-L-80	8000	1.5	60	60	0.62
AOX-L-100	10000	1.5	60	60	0.68
AOX-L-160	16000	1.5	60	90	0.85
AOX-L-200	20000	1.5	60	90	0.87
AOX-L-250	25000	1.5	100	120	1.22
AOX-L-300	30000	1.5	100	120	1.28

ТЕХНИЧЕСКИЕ ПАРАМЕТРЫ

Корпус	Защита: IP67, NEMA4 И 6
Напряжение	Стандарт:110/220В ПЕР. ТОК/1Ф Опция: 380В/440В ПЕР. ТОК/3Ф
Электродвигатель	Короткозамкнутый асинхронный
Концевые выключатели	2 x Открыть/Закрыть, SPDT, 250VAC 10A
Вспомогательный концевой выключатель	2 x Открыть/Закрыть, SPDT, 250VAC 10A
Безотказность/ Рабочая температура	Внутренняя теловая защита, отключение 120°C ±5°C/ включение 97°C ± 5°C
Индикатор	Индикатор конечного положения
Ручные операции	Механизм выключения сцепления, работать с маховичка
Устройство с автоблокировкой	С автоблокировкой червячного механизма и червячной передачи
Нагреватель	30 Вт (110В/220В ПЕР. ТОКА)
Кабельные вводы	2 × M18*1.5
Температура окружающей среды	-30°C ~ +70°C
Смазка	Смазкой типа EP
Материалы	Сталь, алюминиевый сплав, алюминиевый порошок, поликарбонат
Влажность окружающего воздуха	Макс 90% относительной влажности, (без образования конденсата)
Устойчивость к вибрации	X Y Z 10g, 0.2 ~ 34 Гц, 30 минут
Внешнее покрытие	Анодирование, полиэстр, эпоксидная смола (высоко антикоррозийное покрытие)

Электроприводы Серии AOX-L

ГАБАРИТНЫЙ ЧЕРТЕЖ

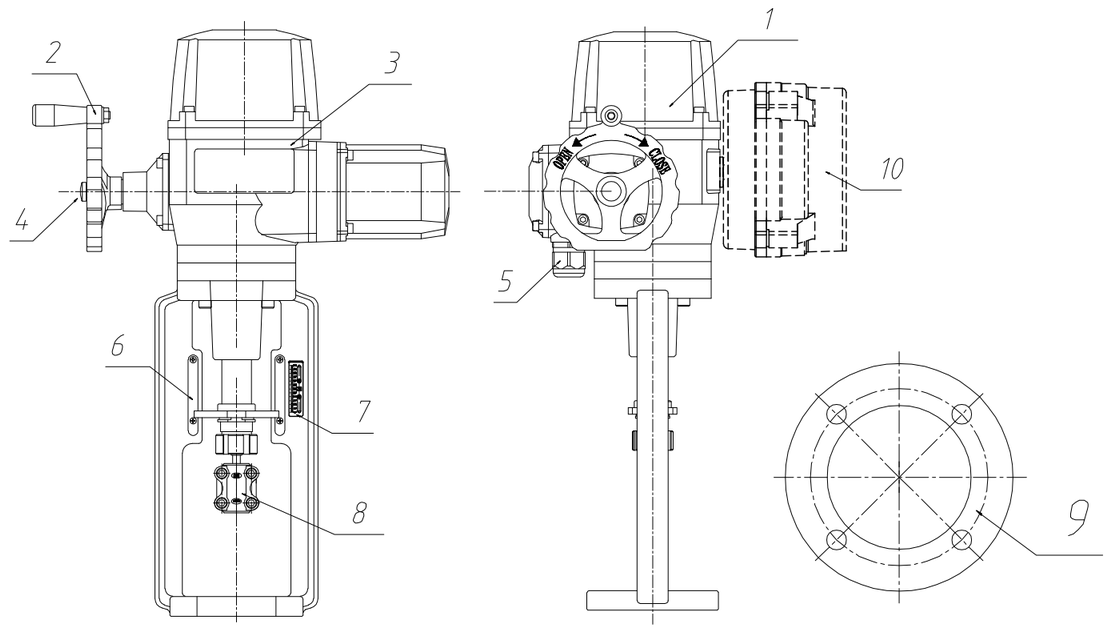

1	Крышка	6	Перила
2	Ручной маховик	7	Градуированная шкала
3	Корпус	8	Соединительный шкаф
4	Кнопка сцепления	9	Соединительный фланец
5	Кабельный ввод	10	Комната управления

ХАРАКТЕРИСТИЧЕСКИЙ ПАРАМЕТР

1	Управление мощностью двигателя	Тиристорный коммутировать реле блок
2	Тип нагрузки двигателя	S2-30min (закрытие-открытие модель), S4-25% (регулирование модель)
3	Управляющий сигнал	Ввод и вывод 4-20mADC, 1-5VDC, 0-10VDC
4	Чувствительность (мертвая зона)	0.3% ~ 2.5%
5	Входной /выходной импеданс	250Ω、750Ω
6	Установить сигнал тревоги	Ошибка фазы или потери, перегрев двигателя срабатывания защиты (от перегрева реле защиты)
7	Полевое управление	Переключатель сцены - стоп - дистанционное, регулятор: открытый - выключен, экран

Электроприводы Серии AOX-L

ГАБАРИТНЫЙ ЧЕРТЕЖ

AOX-L-30

Единица:мм

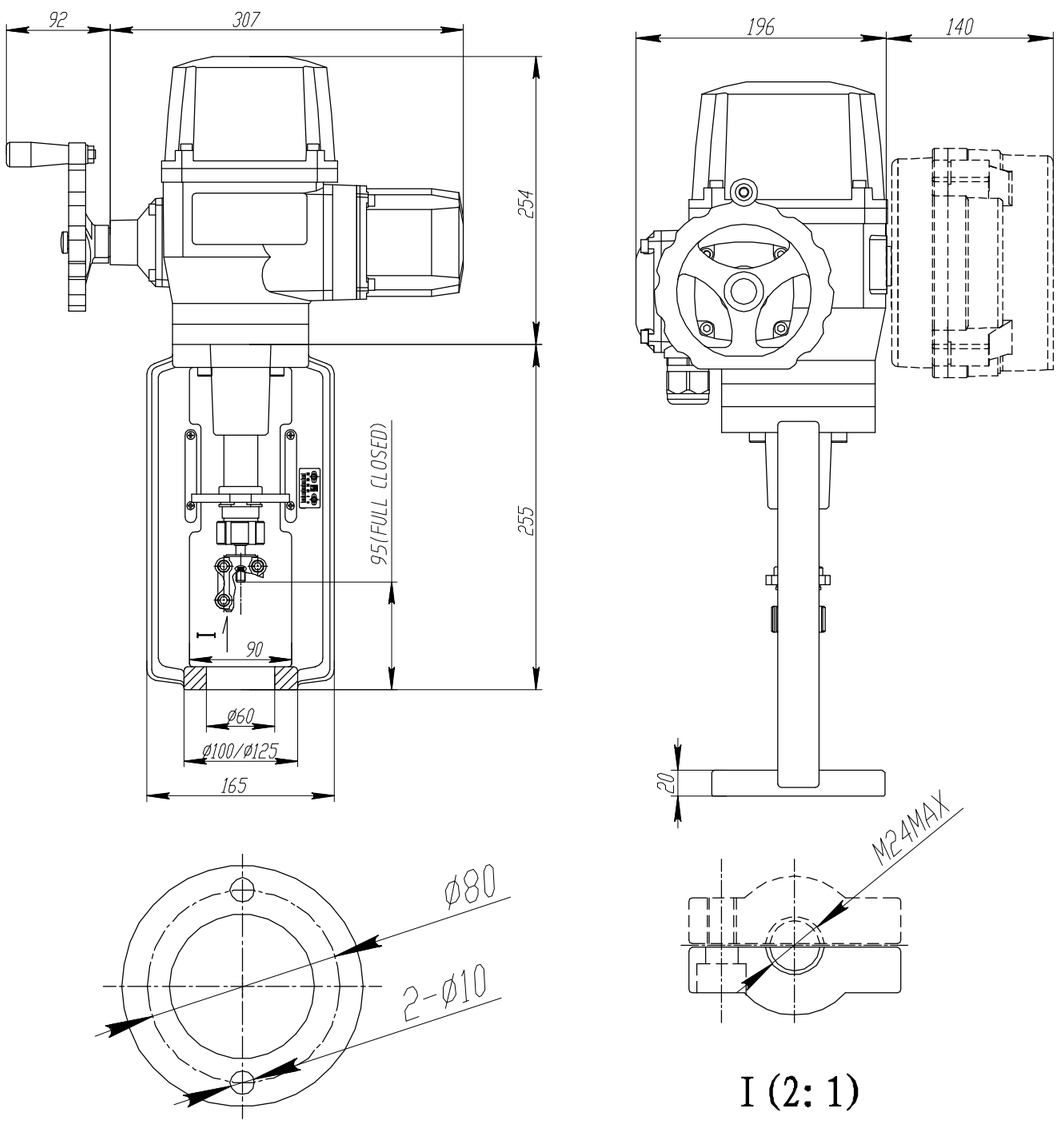

Электроприводы Серии AOX-L

ГАБАРИТНЫЙ ЧЕРТЕЖ

AOX-L-50

Единица:мм

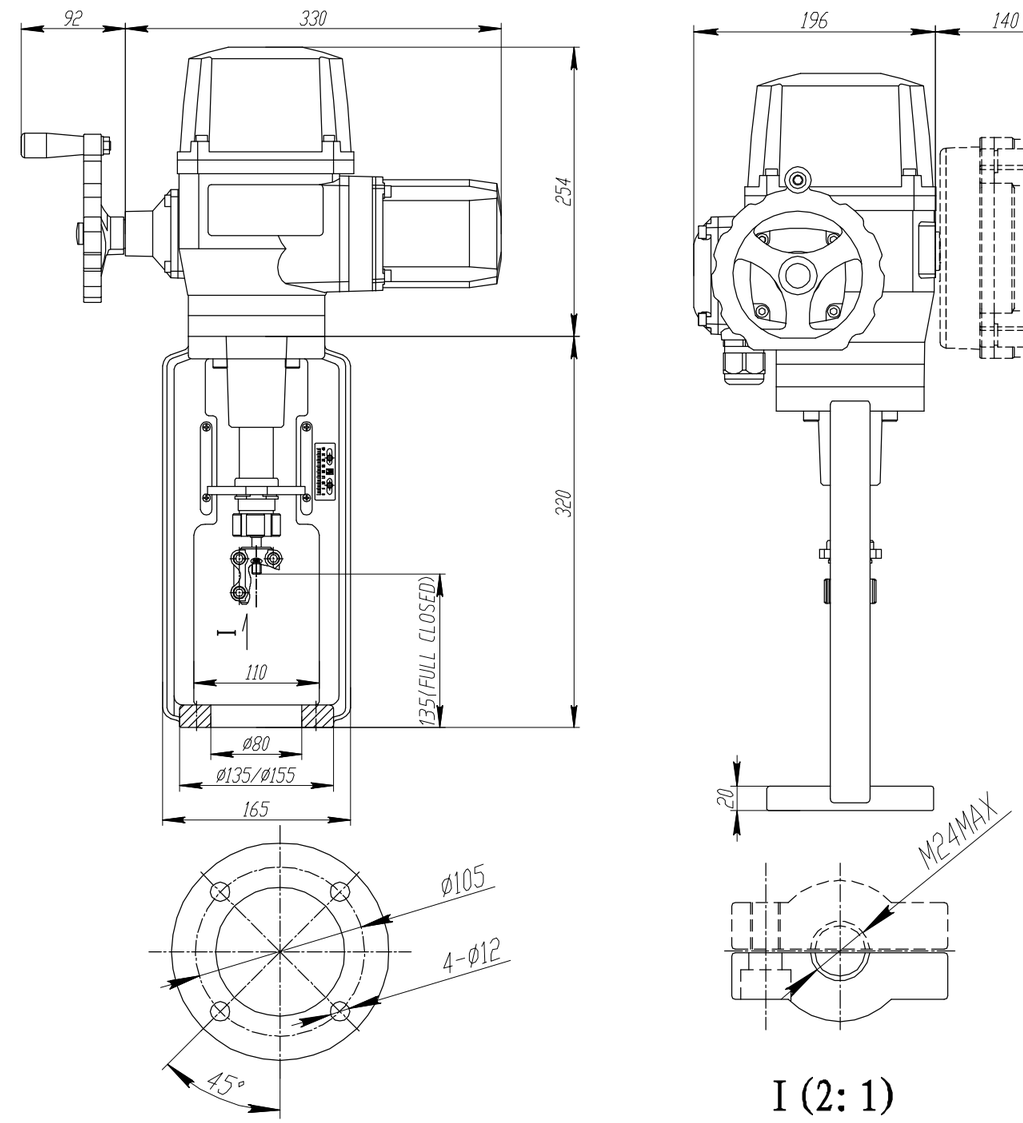

Электроприводы Серии AOX-L

ГАБАРИТНЫЙ ЧЕРТЕЖ

AOX-L-80～100

Единица:мм

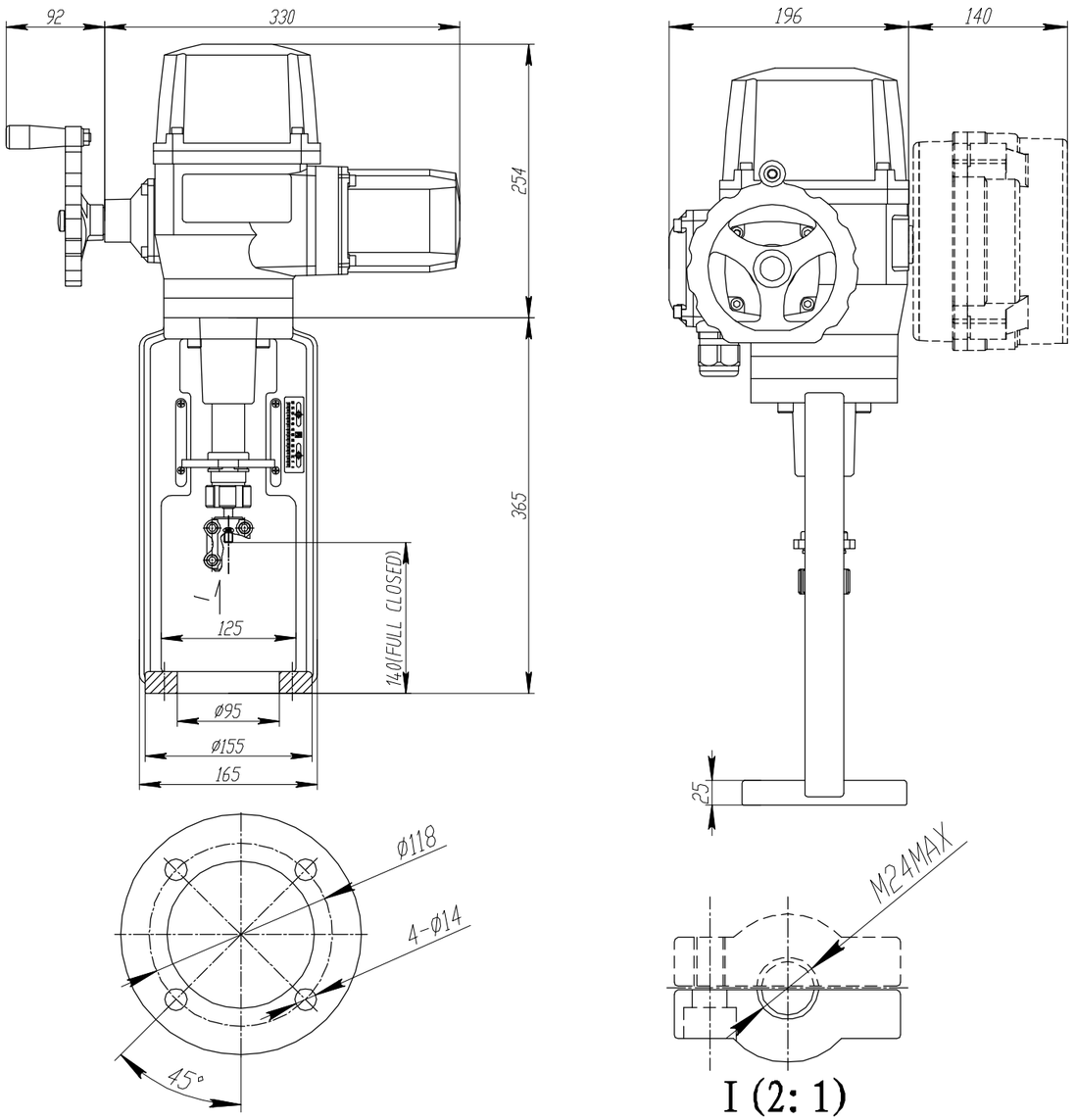

Электроприводы Серии AOX-L

ГАБАРИТНЫЙ ЧЕРТЕЖ

AOX-L-160～200

Единица:мм

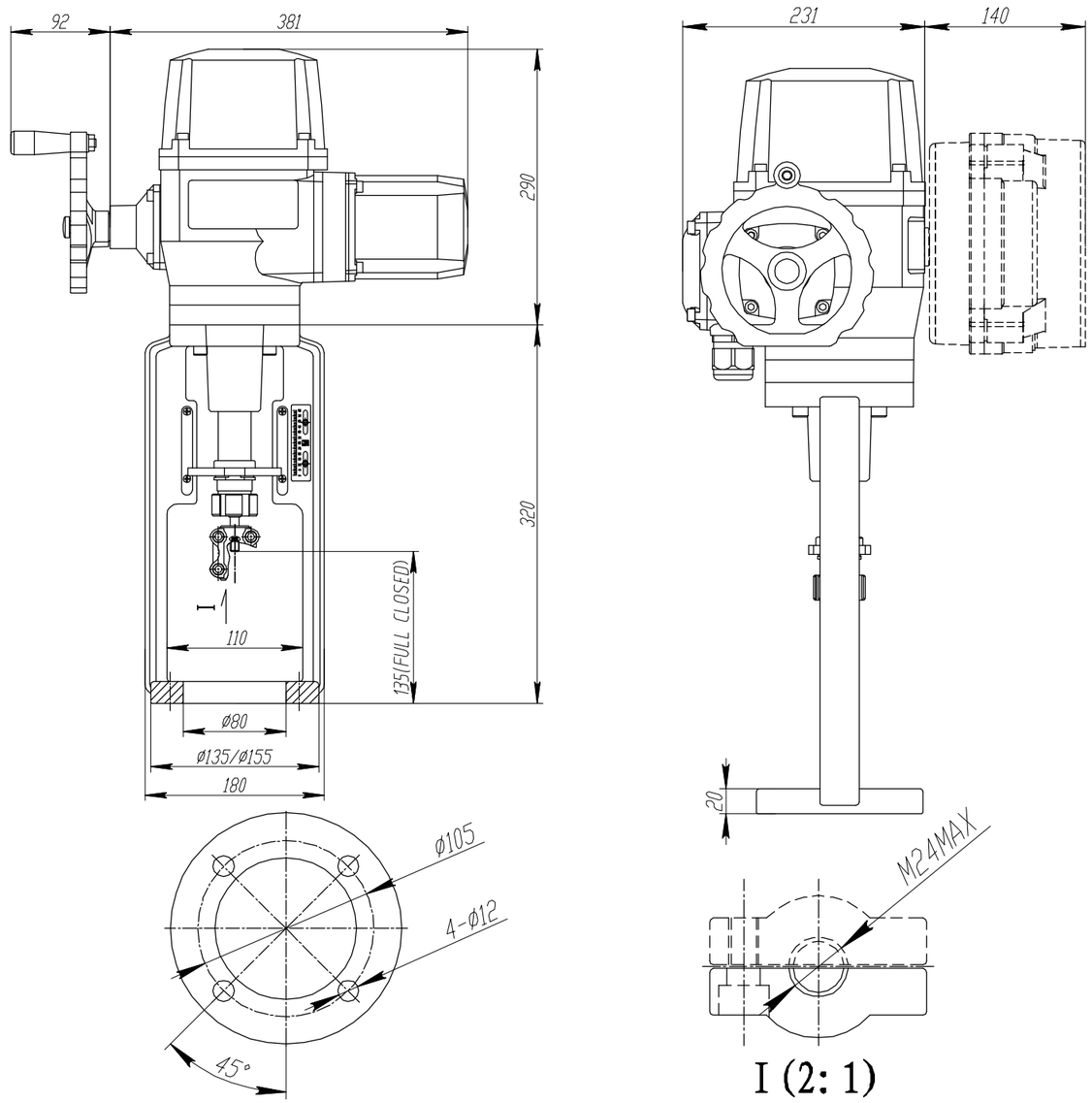

Электроприводы Серии AOX-L

ГАБАРИТНЫЙ ЧЕРТЕЖ

AOX-L-250

Единица:мм

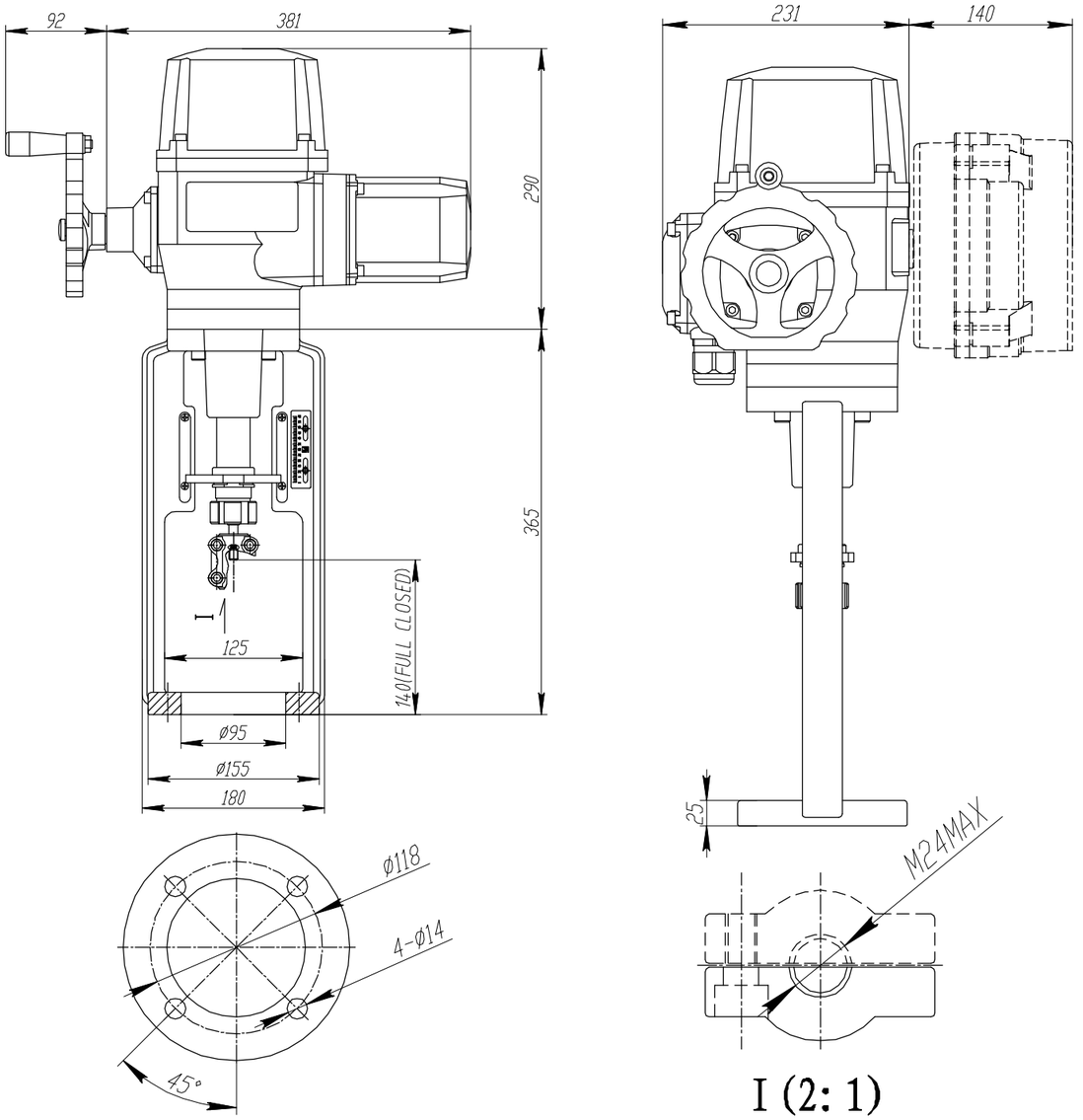

Электроприводы Серии AOX-L

ГАБАРИТНЫЙ ЧЕРТЕЖ

AOX-L-300

Единица:мм

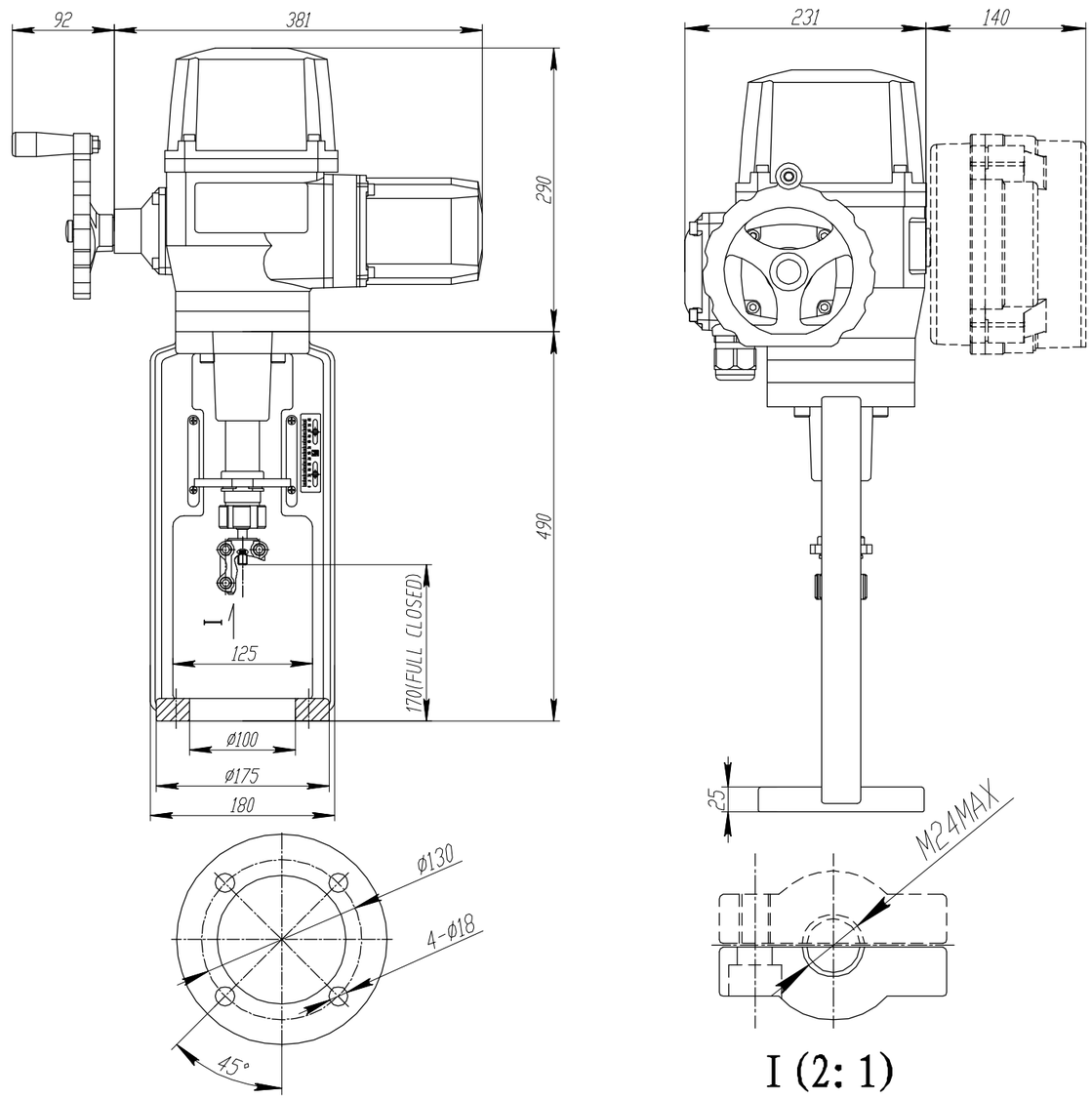

Электроприводы Серии AOX-L

Схема электропроводки

AOX-L-30～300 110/220В пер.тока,50/60Гц, 1Ф (Режим двухпозиционный)

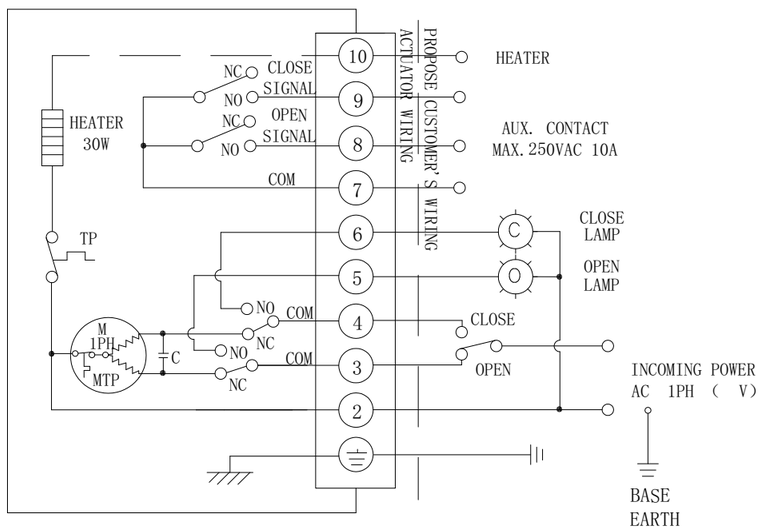

AOX-L-30～300 380/440В пер.тока,50/60Гц, 3Ф (Режим двухпозиционный)

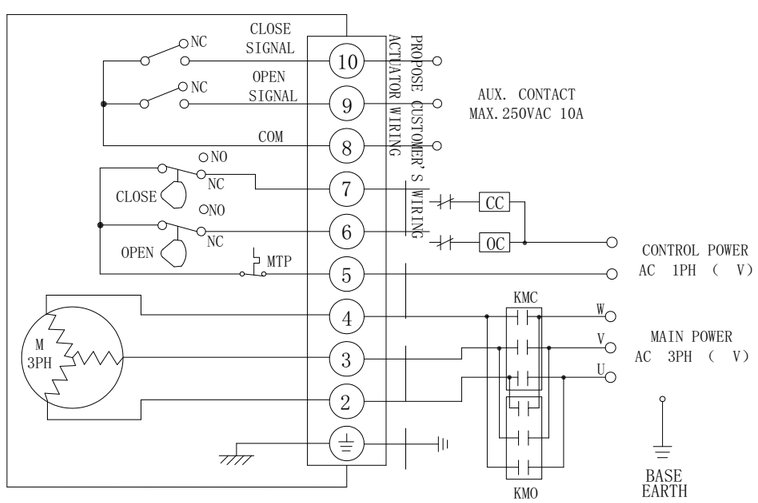

Электроприводы Серии AOX-L

Схема электропроводки

AOX-L-30～300 110/220В пер.тока,50/60Гц, 1Ф (Режим регулирования)

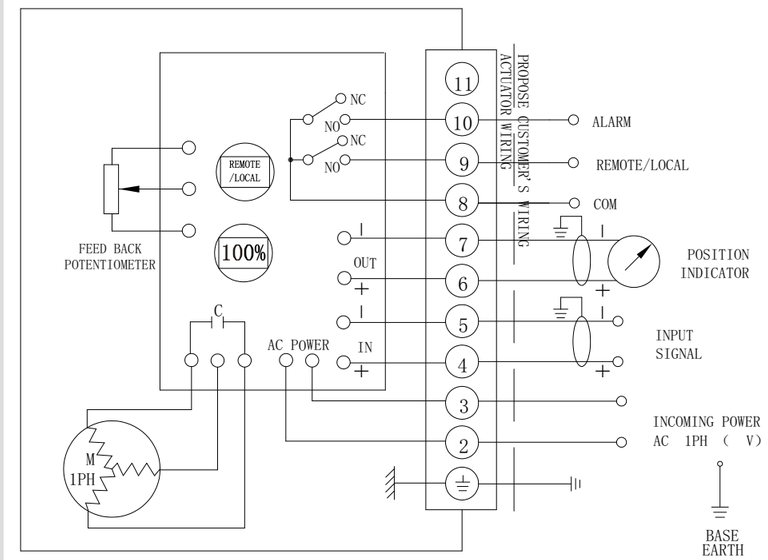
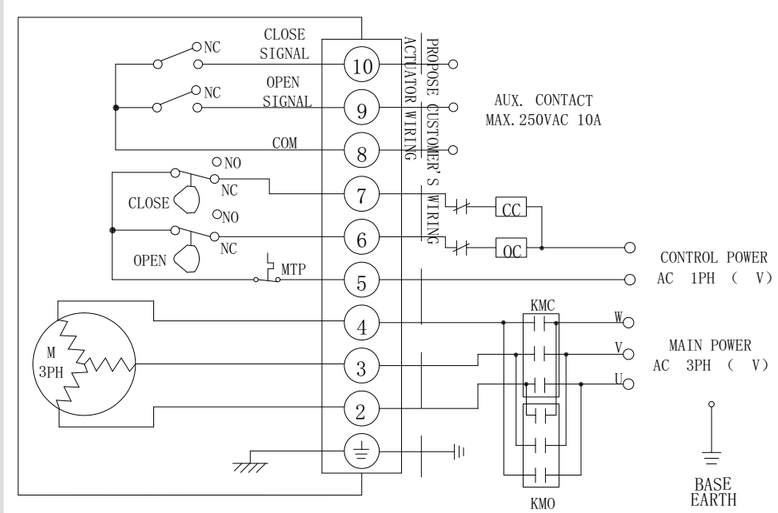
AOX-L-30～300 380/440В пер.тока,50/60Гц, 3Ф (Режим регулирования)